05.317.93..0000

SANIT Tastenrahmen Urinal Bright mattchrom

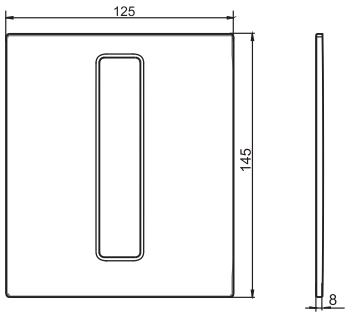

Artikelnummer

05.317.93..0000

Produktbeschreibung

Tastenrahmen für Urinal-AbdeckplatteINEO BRIGHT, mattchrom

Neuer Artikel

X