35.038.00..S000

SANIT Ab- und Überlaufgarnitur 833, Bauhöhe 110 mm, flexibler Überlauf

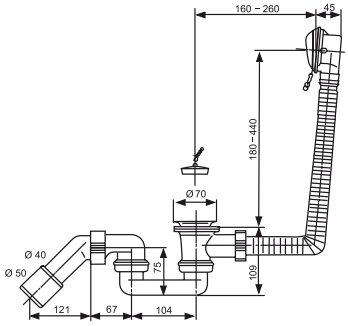

Artikelnummer	Produktbeschreibung
35.038.00..S000	Ab- und Überlaufgarnitur 833 (Bauhöhe 110 mm) aus Kunststoff, mit flexiblem Überlauf, Geruchverschluss und Ablaufbogen d:40/50 mm, Klemmrosette verchromt und Stopfen, für Badewannen, Verpackung im Folienbeutel