01.379.00..0000

SANIT Zwischenstück für Tropfwasseranschluss

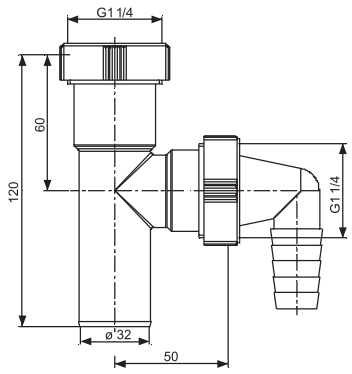

Artikelnummer

01.379.00..0000

Produktbeschreibung

Zwischenstück für Tropfwasseranschluss
aus Kunststoff, mit Rückschlagklappe, für Badewannen, Verpackung im Folienbeutel

Neuer Artikel

X