30.022.00..0000

SANIT Push open Kartusche für INEO FLUX Messing chrom

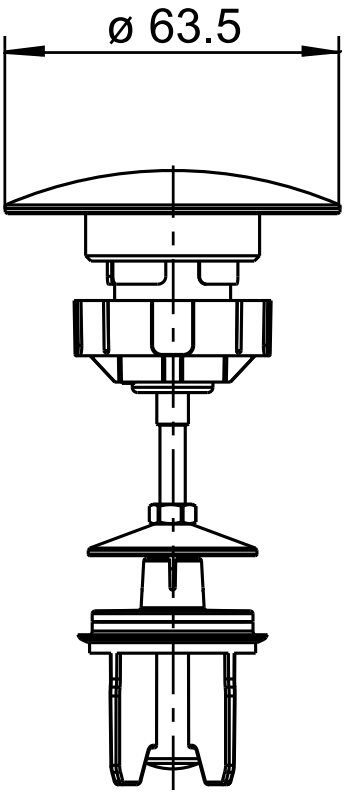

Artikelnummer	Produktbeschreibung
30.022.00..0000	Push-Open Kartuschenventil für INEO FLUX passend für Ablaufgarnitur INEO FLUX, Oberteil verchromt, Verpackung im Karton