58.929.00..0000

SANIT WC-Anschlussstutzen DN100 mit rat blocker

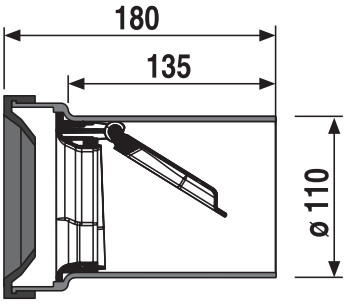

Artikelnummer

58.929.00..0000

Einsatz

Unterputzbereich

Produktbeschreibung

WC-Anschlussstutzen DN 100 mit rat blocker (Rattensperre)
Kunststoff PE schwarz, schweißbar, L = 180 mm, mit eingebauter mechanischer Rattensperre, Rückseite der Klappe durchbisssicher mit Edelstahl verkleidet, beugt dem Eindringen von Fremdkörpern ins WC vor, für Wand-WCs mit Unterputzspülkasten, Verpackung im Karton

geprüft nach DIN 1389, DIN EN 997, 5.2.6, DIN EN 476, 5.5