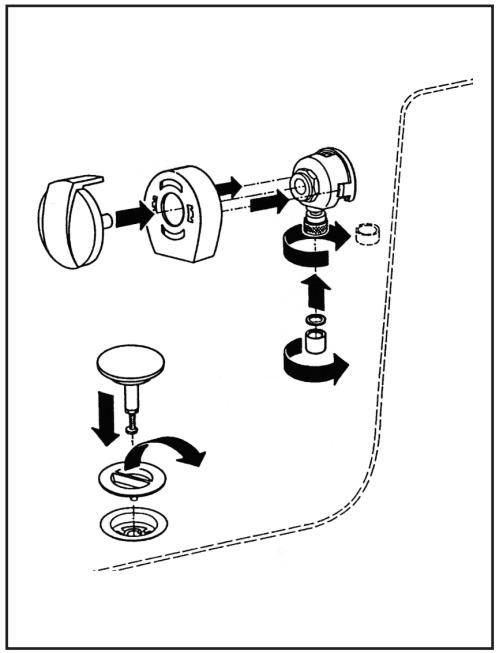

PM 028 80 0000 Version210901 02.04.2008

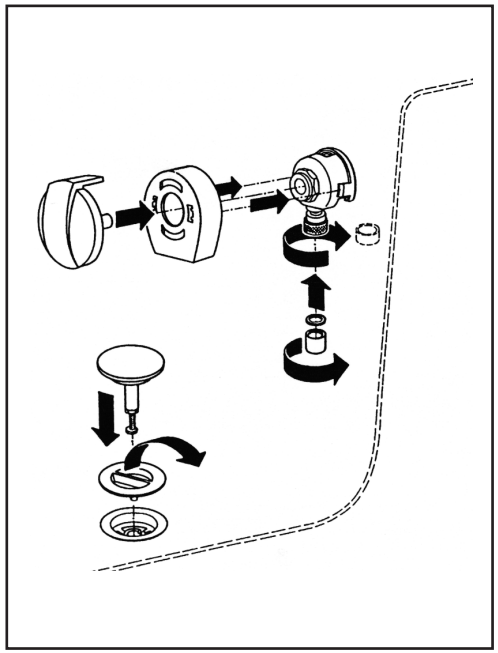

PM 028 80 0000 Version210901 02.04.2008

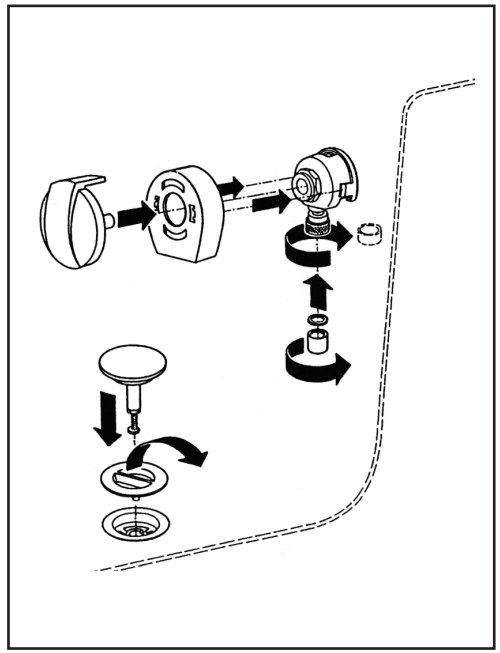

PM 028 80 0000 Version210901 02.04.2008

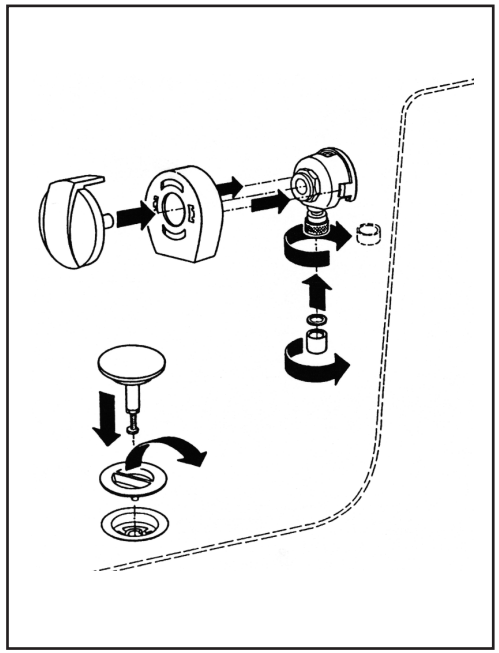

PM 028 80 0000 Version210901 02.04.2008

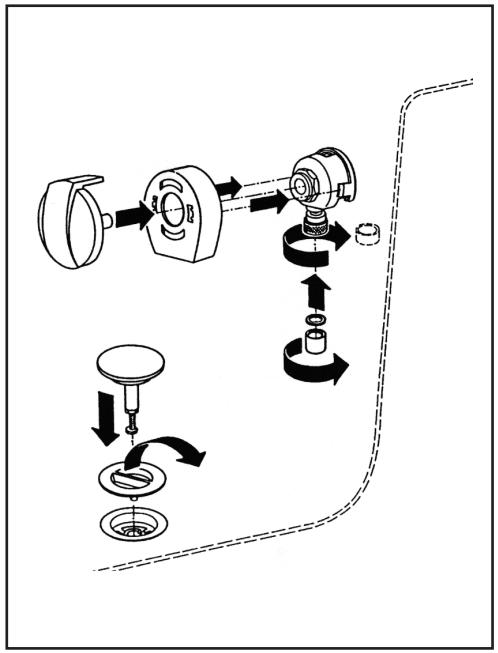

PM 028 80 0000 Version210901 02.04.2008

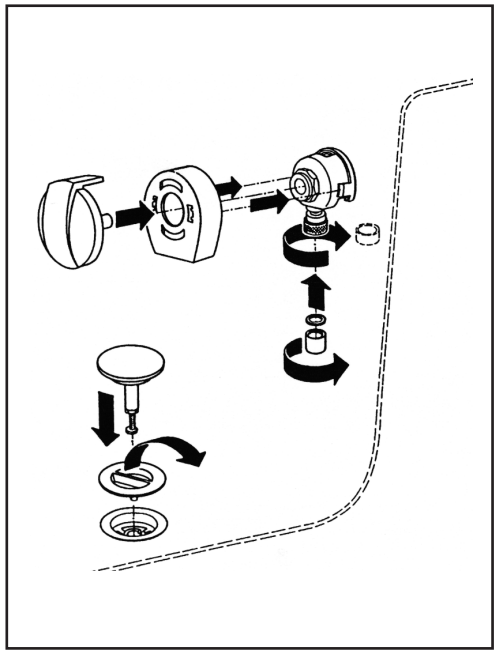

PM 028 80 0000 Version210901 02.04.2008

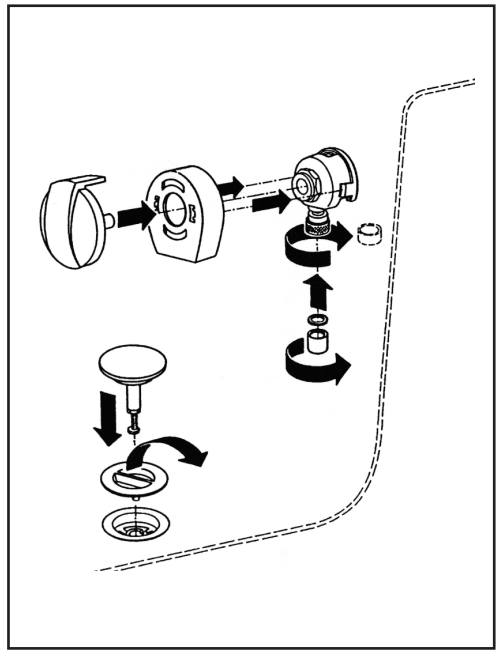

PM 028 80 0000 Version210901 02.04.2008

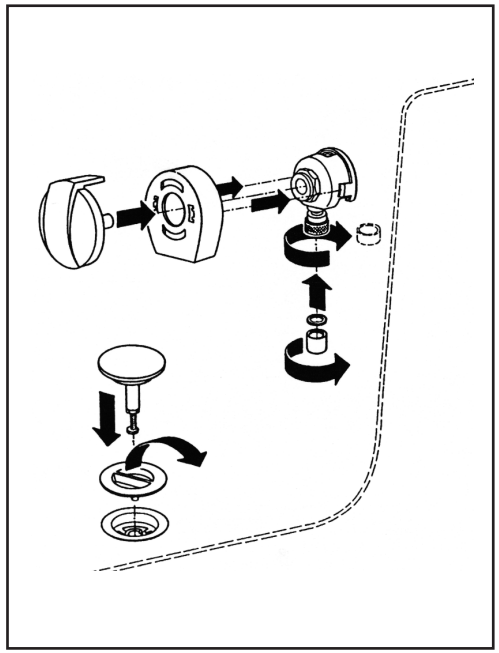

PM 028 80 0000 Version210901 02.04.2008