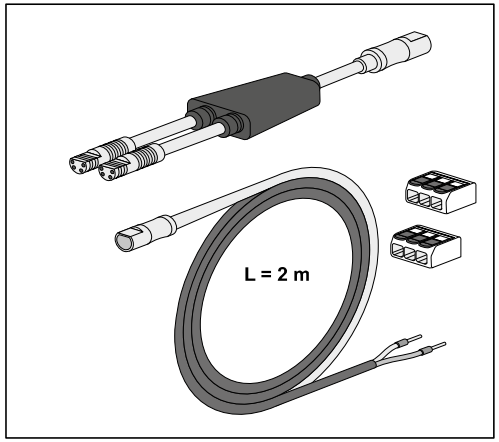

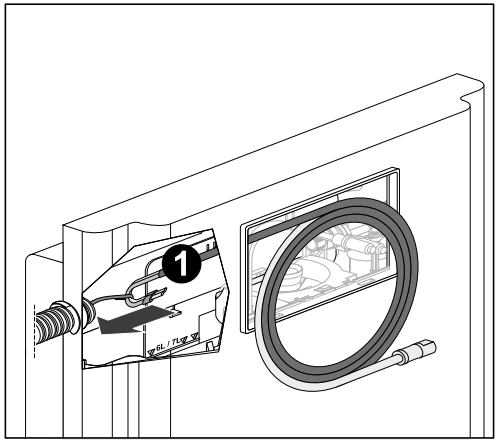

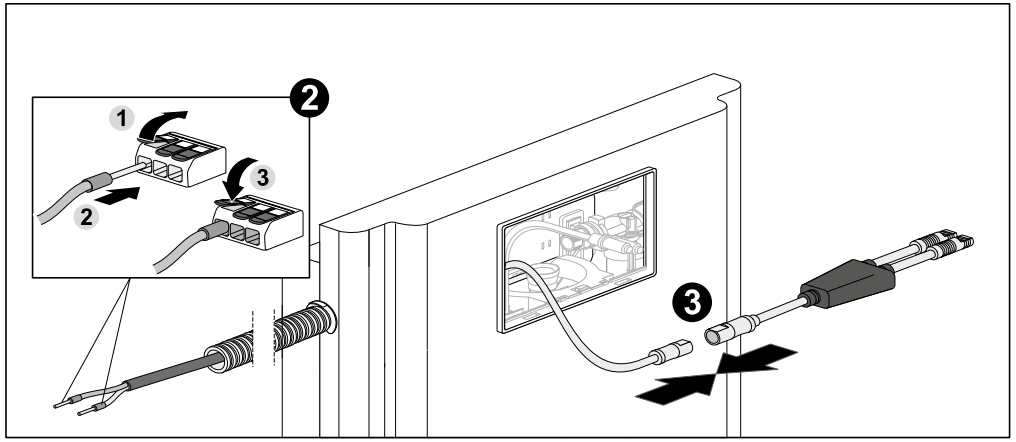

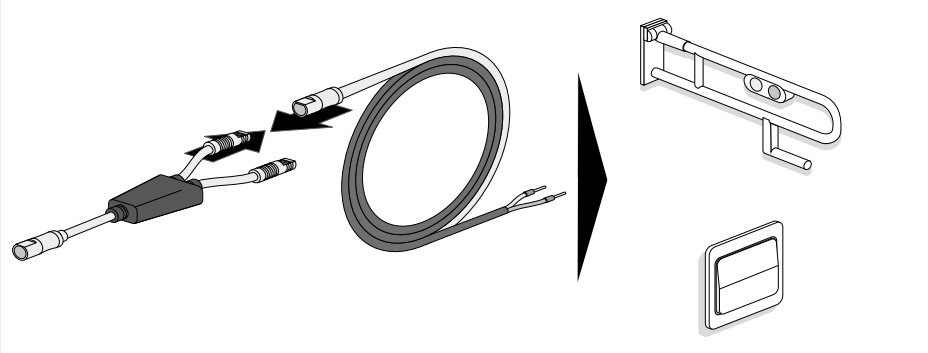

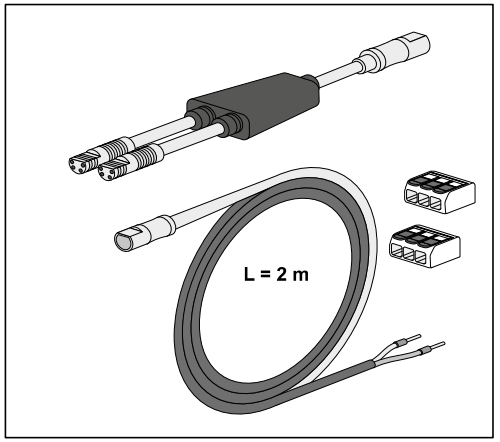

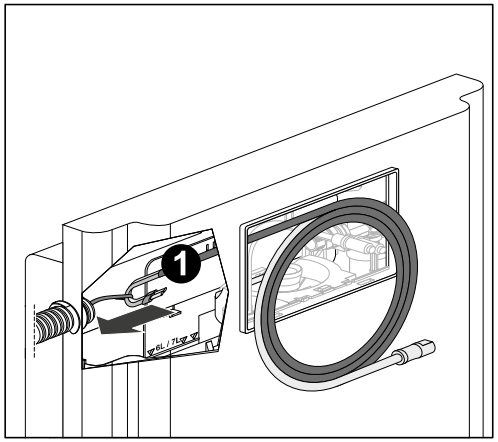

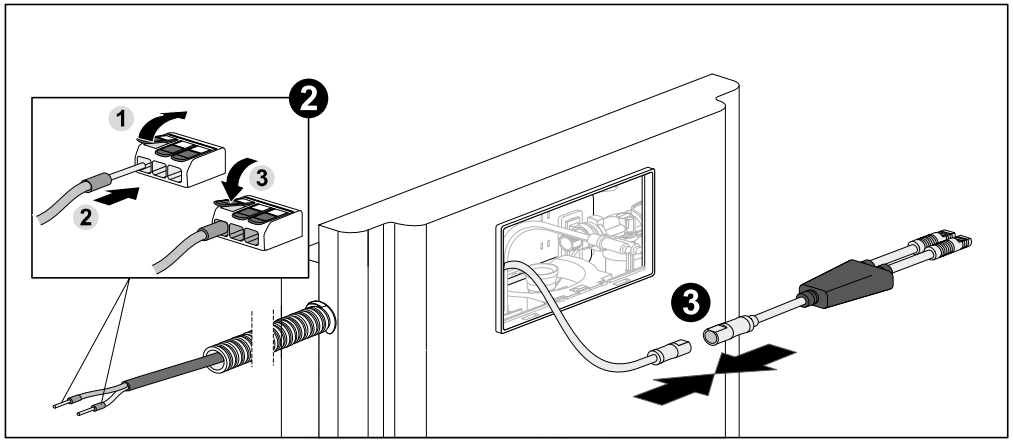

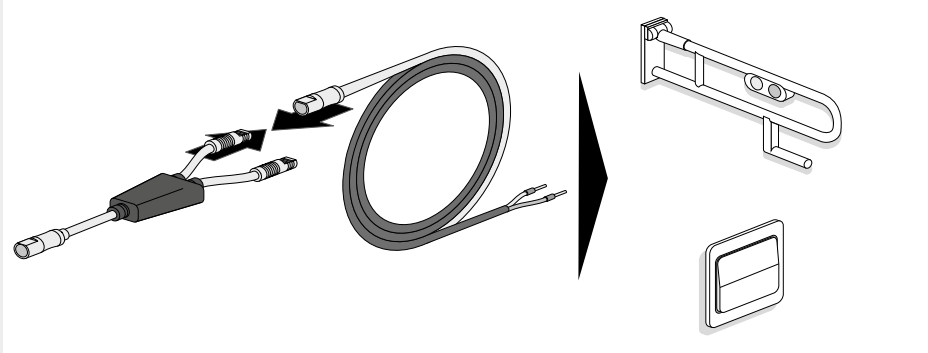

PM 015 03 1000 Version: 29032021 29.03.2021