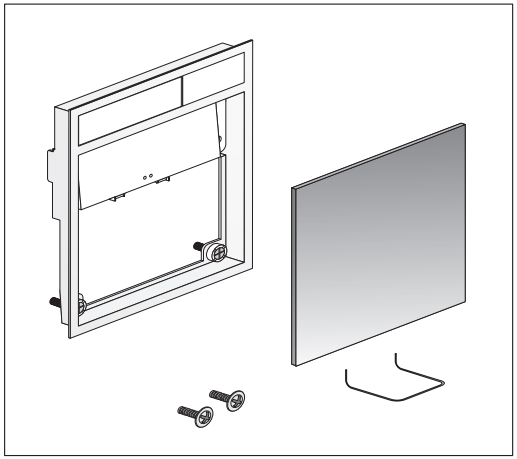

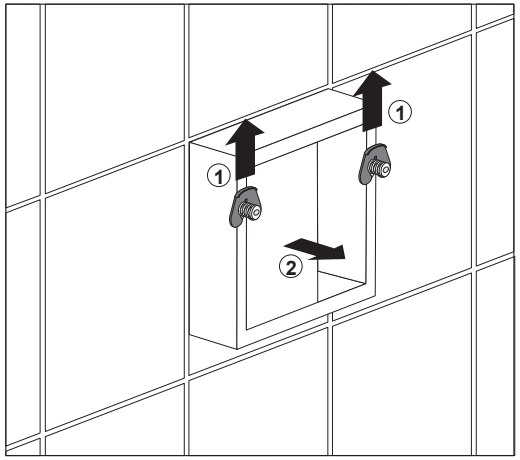
1
1
2

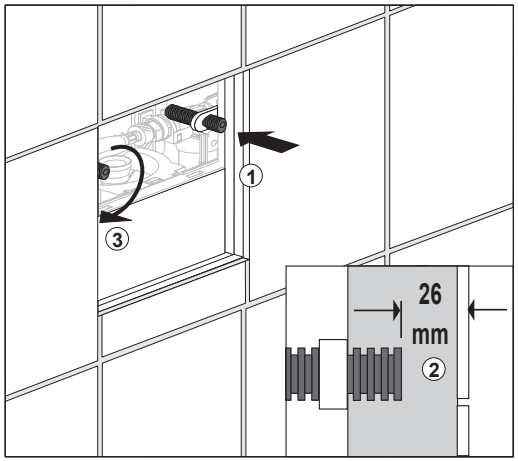
1
3
26
mm
2

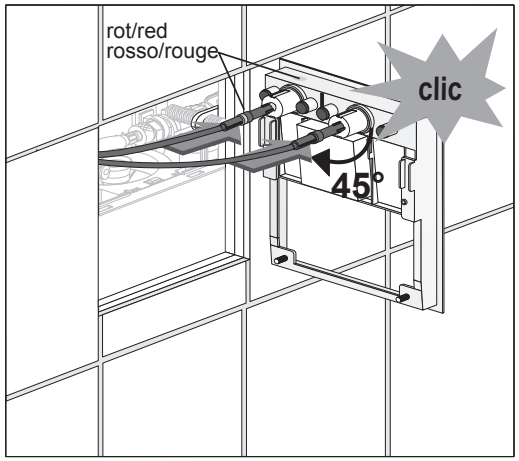
rot/red
rosso/rouge
clic
45°

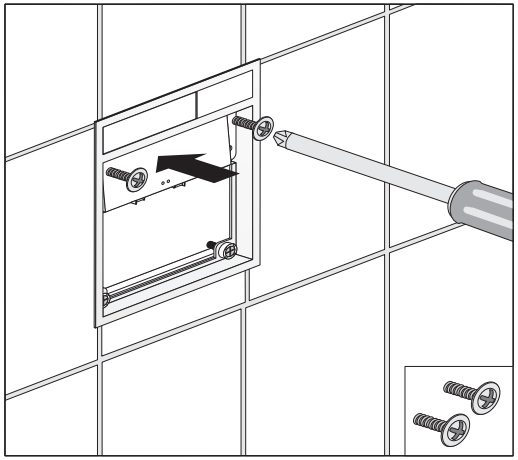

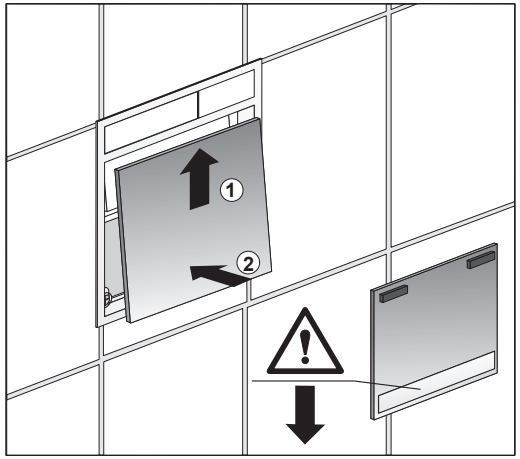
1
2

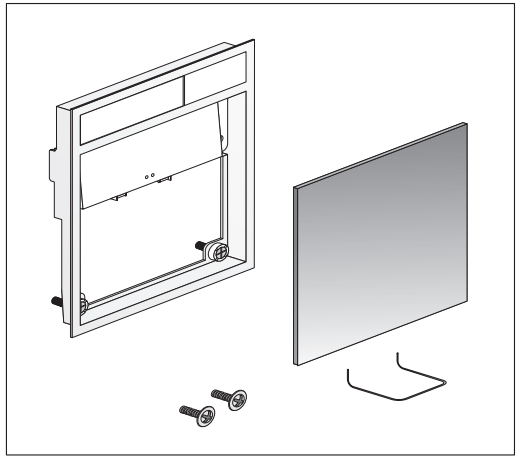

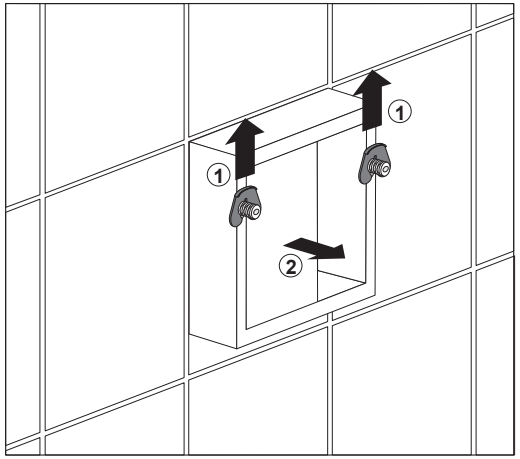
1
1
2

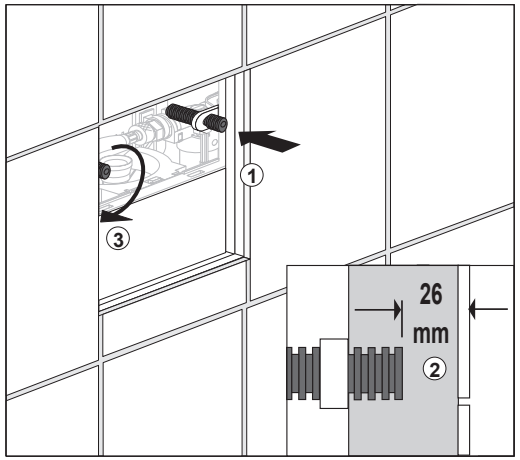
1
3
26
mm
2

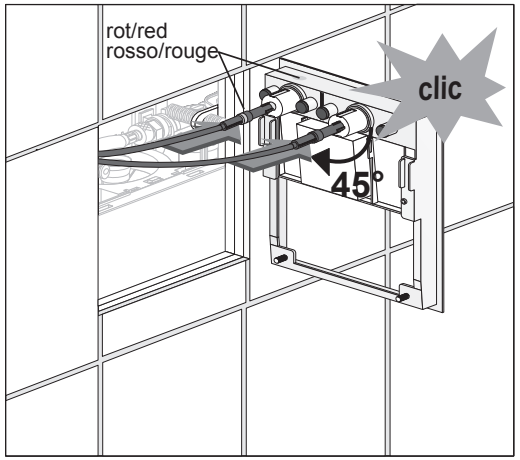
rot/red
rosso/rouge
clic
45°

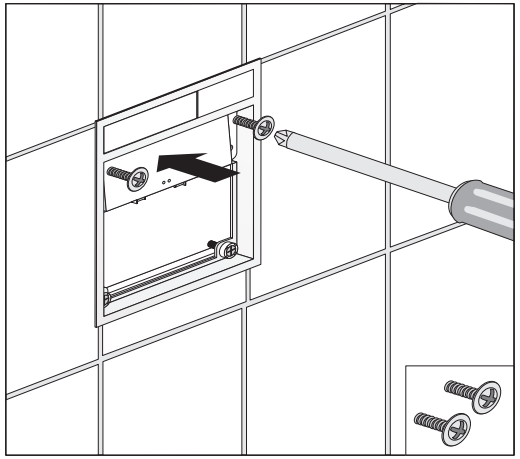

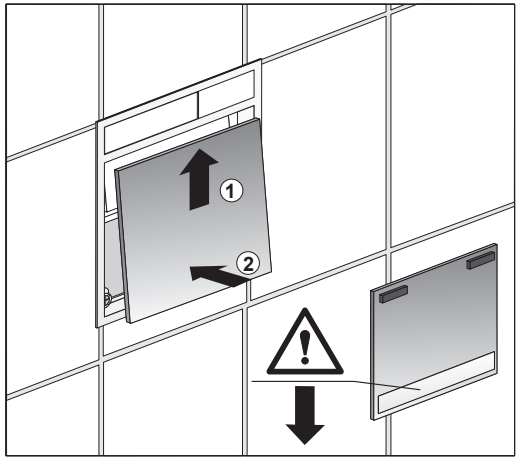
1
2

Service

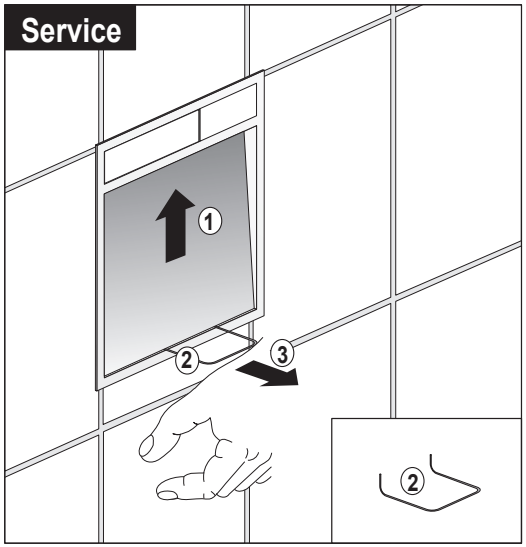

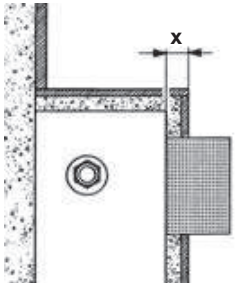

X – minimale Aufbauhöhe

UP-SPK: 30 mm
Nassbau: 30 mm
Trockenbau: 25 mm

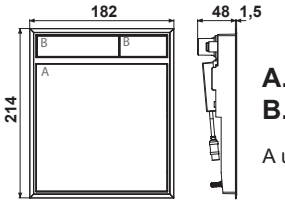

A. Grundplatte
B. Tastenpaar

A und B farblich kombinierbar

Service

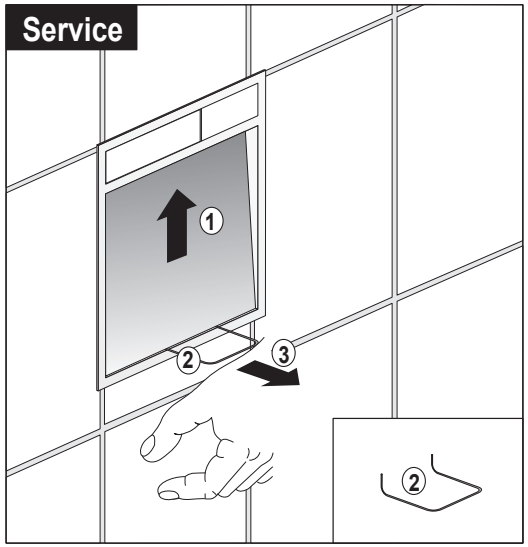

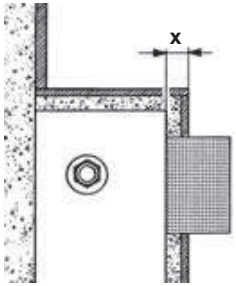

X – minimale Aufbauhöhe

UP-SPK: 30 mm
Nassbau: 30 mm
Trockenbau: 25 mm

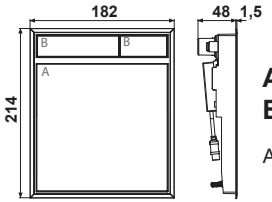

A. Grundplatte
B. Tastenpaar

A und B farblich kombinierbar

Service

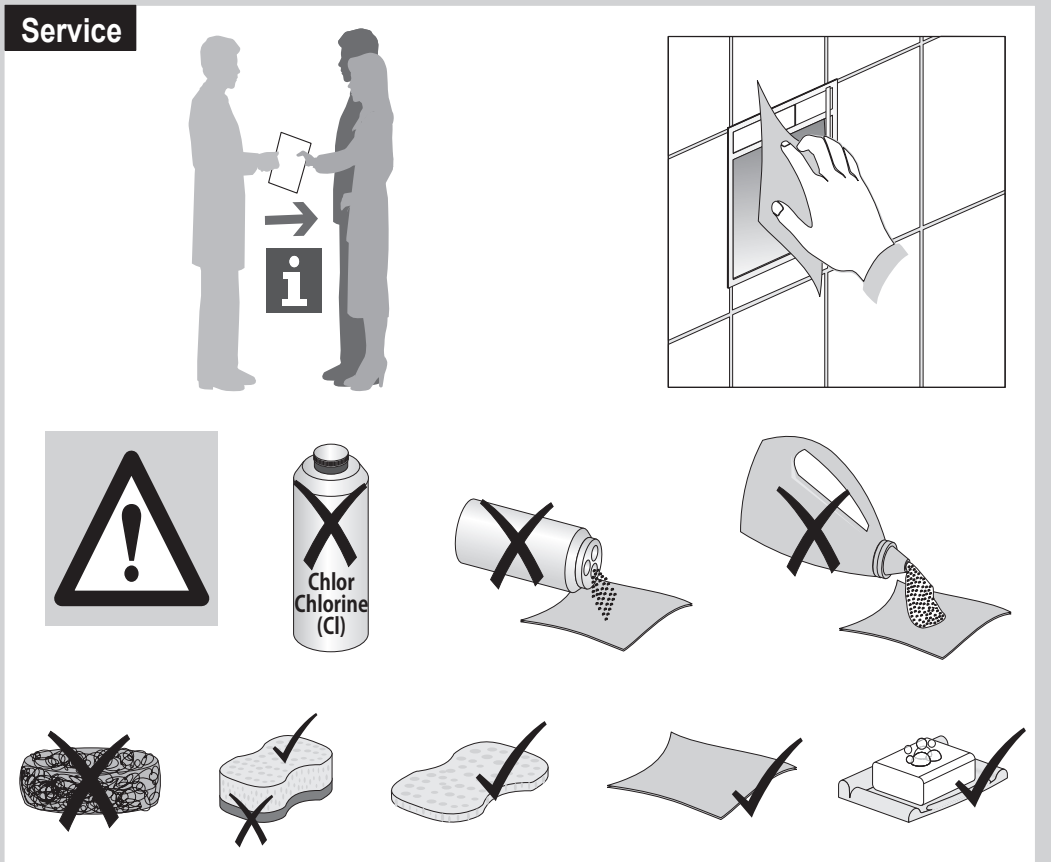
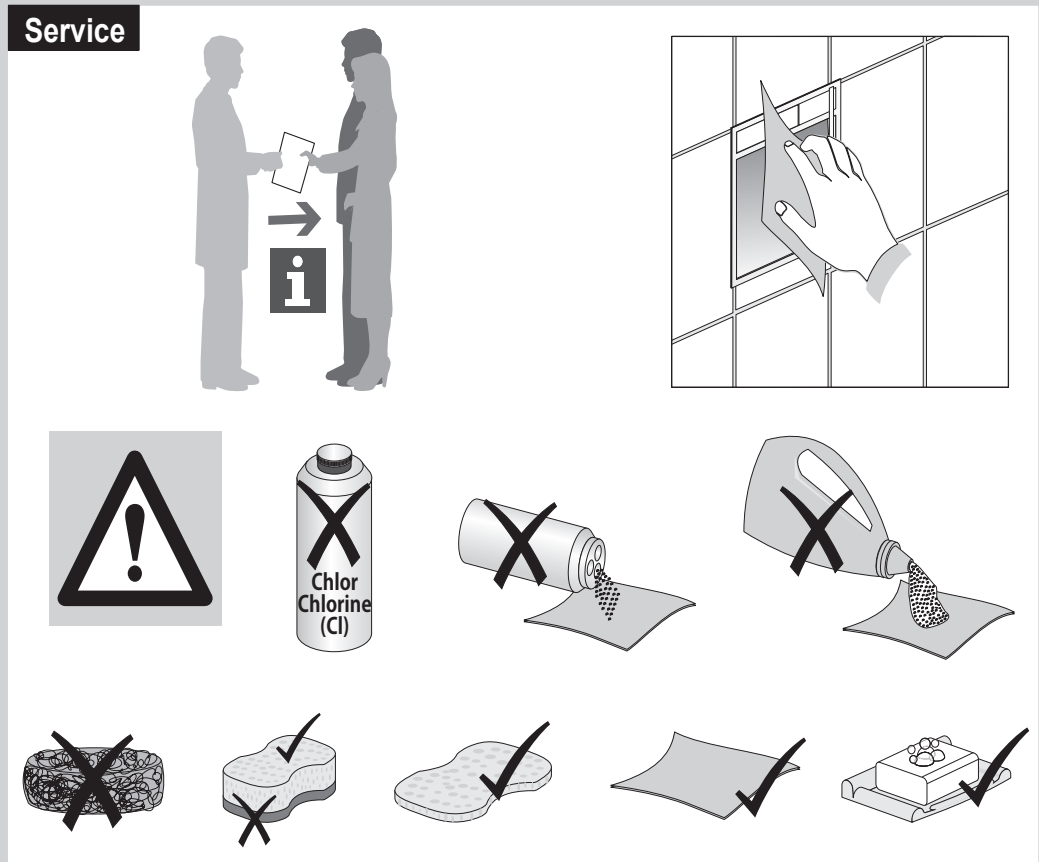
Service