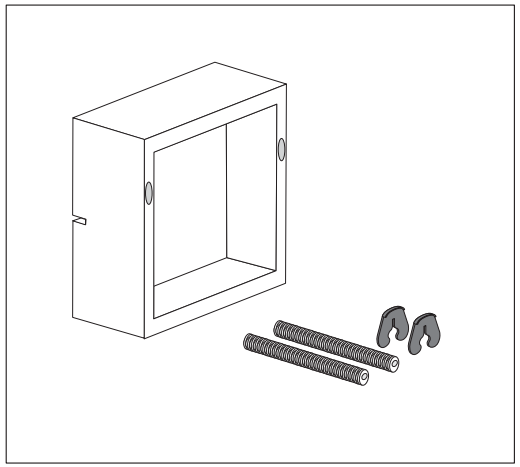

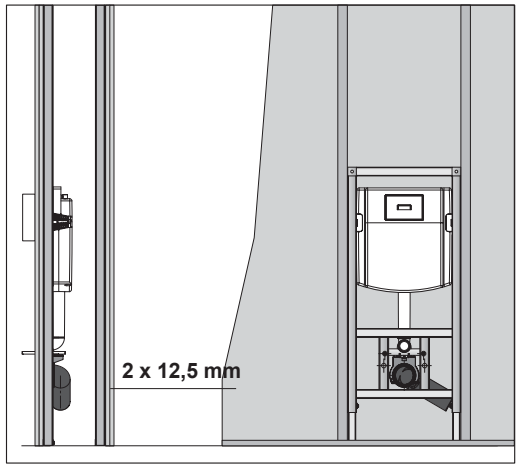

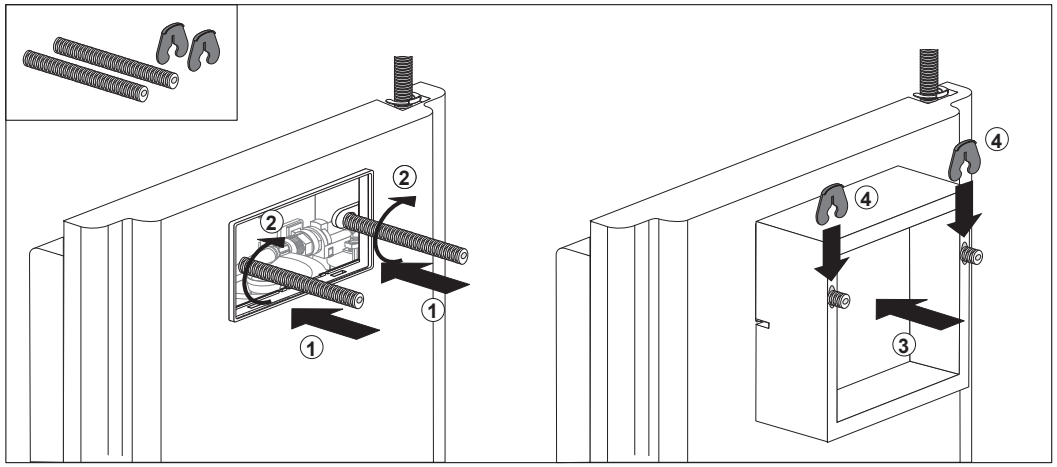

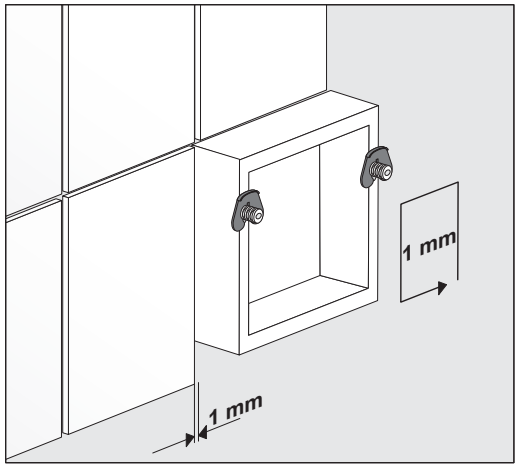

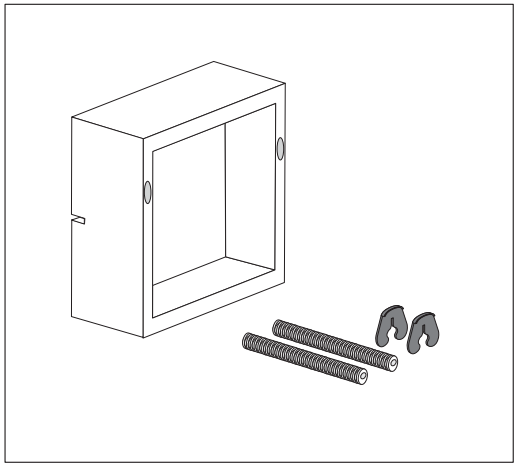

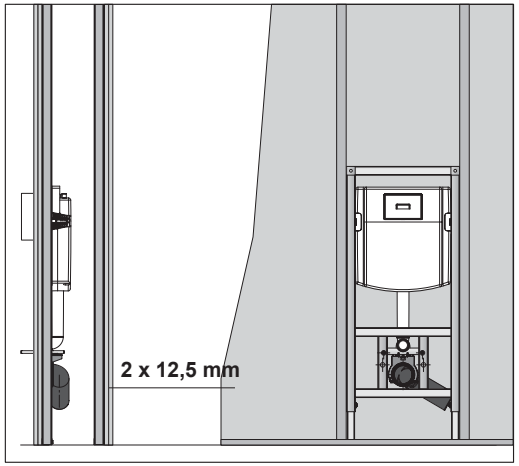

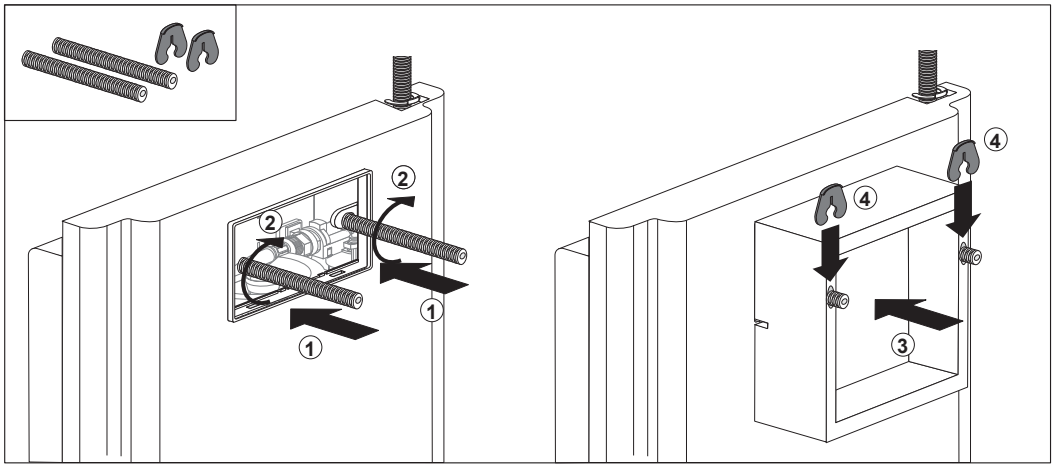

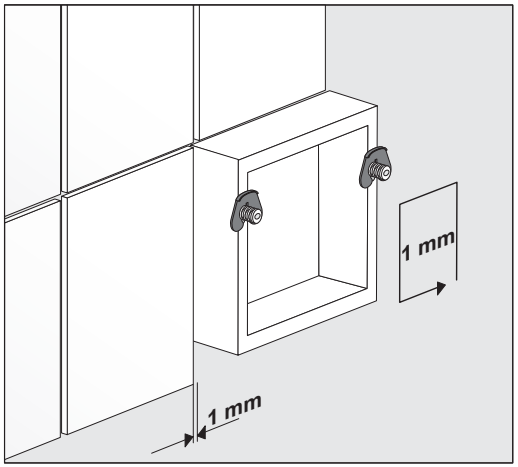

PM 175 31 0000 Version:22082013 23.08.2013