KATALOG 2025

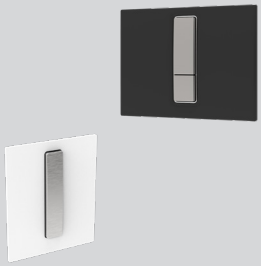

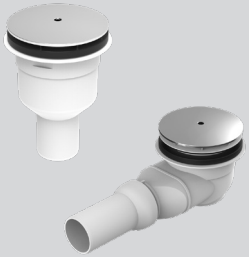

SANIT

ROCA GROUP
Competence Center

SANIT

ROCA GROUP
Competence Center

Sanitärtechnik Eisenberg GmbH
Gewerbegebiet – In der Wiesen 8
D-07607 Eisenberg
Tel.: +49 (0) 36691 598-0

E-Mail: info@sanit.com
Internet: www.sanit.com

Betriebsstätte Rödental
Am Bahnhof 20
D-96472 Rödental
Tel.: +49 (0) 9563 93-0

HINWEISE ZUM SANIT-KATALOG 2025

Hiermit übergeben wir Ihnen den SANIT-KATALOG 2025. Diesen finden Sie auch unter www.sanit.com.

Grundlage unserer Geschäftsbeziehungen bilden unsere aktuellen Allgemeinen Lieferbedingungen.

Als Abgabemengen sind die angegebenen Verpackungseinheiten (VE) Richtlinie.

Auslaufmodelle / Auslaufartikel sind nur noch aus Lagerbeständen lieferbar.

Mehrkosten für Eilzustellung gehen zu Lasten des Bestellers.

Technische Änderungen unserer Produkte bzw. Maßkorrekturen sind vorbehalten.

BITTE UMBLÄTTERN
zur Artikel-Nummer-Übersicht

VORWANDINSTALLATION VWI **20 - 178**

ABLAUFARMATUREN **180 - 282**

ROHRBELÜFTER & SONDERTEILE **284 - 298**

WC-ZUBEHÖR **300 - 378**

BECKENPROGRAMM **380 - 390**

BADAUSSTATTUNG **392 - 394**

ERSATZTEILE ROHRLEITUNGSSYSTEME UND VORWANDTECHNIK **396 - 436**

INFORMATIONEN **438 - 452**

Artikel-Nr.	Seite
01.024.00..0000	266
01.025.00..0000	266
01.094.00..0000	170
01.103.00..0000	124
01.105.81..0000*	238
01.115.81..0000	231/232/237
01.149.00..0000	244
01.162.00..0000	244
01.173.00..0000	227
01.205.00..0000	241
01.205.81..0000	241
01.231.00..0000	136
01.232.00..0000	159
01.234.00..0000	131
01.236.00..0000	131
01.246.00..0000	355
01.254.00..0000	120
01.269.00..0000	354
01.291.00..0000	233
01.308.00..0000	368
01.309.01..0000	368
01.379.00..0000	211
01.379.00..S000	153
01.405.00..0000	264
01.406.00..0000	265
01.406.00..S000	265
01.417.00..0000	265
01.434.81..0000	262
01.435.00..0000	265
01.440.00..0000*	242
01.441.00..0000	243

Artikel-Nr.	Seite
01.458.00..0000	266
01.465.01..0000	352
01.470.01..0000	352
01.473.00..0000	280
01.477.01..0000	352
01.478.00..0000	264
01.485.00..0000	280
01.489.00..0000	354
01.492.00..0000	233
01.514.01..0000	355
01.541.81..0000	370
01.569.00..0000	370
01.632.00..0000	278
01.702.00..0000	262
01.710.00..0000	261
01.711.00..0000	260
01.755.00..0000	373
01.755.00..S099	373
01.790.00..0000	170
01.821.00..0000	134
01.827.00..0000	134
01.850.00..0000	278
01.861.00..0000	367
01.862.00..0000	367
01.867.00..0000	161
01.896.00..0000	261
01.897.00..0000	279
01.950.00..0000	161
01.952.00..0000	161
01.974.00..0000	358
01.975.00..0000	358

Artikel-Nr.	Seite
01.976.00..0000	367
01.984.00..0000	358
01.A00.00..0099	364
01.A00.00..0199	356
01.A00.00..0299	363
01.A00.00..0499	359
01.A00.00..0699	362
01.A00.00..0799	357
01.A01.00..0099	356
01.A01.00..0199	359
01.A02.01..0099	302/353/357
02.010.00..0000	265
02.012.01..0000	350
02.025.00..0000	171
02.055.00..0000	361
02.056.00..0000	336
02.057.00..0000	336
02.070.00..0000	336
02.073.00..0000	361
02.084.00..0000	355
02.108.00..0000	336
02.119.00..0000	266
02.162.01..0000	372
02.168.01..0000	349
02.169.01..0000	350
02.171.01..0000	349
02.172.01..0000	349
02.173.01..0000	350
02.173.04..0000	350
02.173.66..0000	350
02.179.01..0000	351

*AUSLAUFARTIKEL

Artikel-Nummer-Übersicht

Artikel-Nr.	Seite
02.180.01..0000	351
02.181.01..0000	351
02.182.01..0000	351
02.206.00..0000	146
02.208.00..0000	92
02.222.01..0000	355
02.224.01..0000	319
02.282.00..0000	280
02.284.00..0000	280
02.285.00..0000	280
02.286.00..0000	280
02.328.01..0000	354
02.330.00..0000	354
02.331.00..0000	370
02.383.00..0000	370
02.410.00..0000	302
02.425.00..0000	131
02.436.00..0000	128
02.461.00..0000	128
02.547.00..0000	231
02.566.81..0000	223
02.567.81..0000	223
02.596.00..0000	99
02.597.00..0000	99
02.620.00..0000	367
02.635.00..0000	161
02.666.81..0000	237
02.669.00..0000	170
02.705.00..0000	233
02.706.00..0000	233
02.713.00..0000	231

Artikel-Nr.	Seite
02.749.00..0000	131
02.753.00..0000	131
02.754.00..0000	128
02.755.00..0000	171
02.756.00..0000	171
02.758.00..0000	128
02.759.00..0000	131
02.769.00..0000	171
02.879.00..0000	161
02.961.00..0099	326
02.966.00..0000	159
02.971.00..0000	132
02.972.00..0000	129
02.976.00..0000	231
02.977.81..0000	233
02.978.00..0000	227
02.991.00..0000	139/142
02.992.00..0000	149/426
02.993.00..0000	150/427
02.A00.01..0099	364
02.A00.01..0199	356
02.A00.01..0399	363
02.A00.01..0499	359
02.A00.01..0601	362
02.A00.01..0799	357
02.A00.04..0199	356
02.A00.04..0499	359
02.A00.66..0199	356
02.A00.66..0499	359
02.A00.86..0199	356
02.A00.86..0499	359

Artikel-Nr.	Seite
02.A04.00..1099	357
03.001.00..0099	286
03.002.00..0099	286
03.016.00..0099	286
03.037.00..0000	171
03.044.00..0000	372
03.045.00..0000	372
03.047.00..0000	265
03.049.00..0000	126
03.051.00..0000	172
03.068.00..0000	115
03.069.00..0000	281
03.070.00..0000*	281
03.072.00..0000	277
03.089.00..0000	288
03.090.00..0000	288
03.091.00..0000	287
03.099.00..0000	265
03.104.00..0000	142
03.105.00..0000	172
03.106.00..0000	149
03.106.01..0000	149
03.106.93..0000	149
03.107.00..0000	147
03.108.00..0000	173
03.109.00..0000	150
03.110.00..0000	176
03.111.00..0000	150
03.112.00..0000	150
03.113.00..0000	150
03.114.00..0000	152

*AUSLAUFARTIKEL

Artikel-Nr.	Seite
03.116.00..0000	173
03.117.00..0000	173
03.118.00..0000	175
03.119.00..0000	175
03.120.00..0000	175
03.121.00..0000*	279
03.156.81..0000	236
03.158.00..0000	119
03.161.00..0000	118
03.162.00..0000	116
03.222.00..0000	365
03.247.00..0000*	187
03.250.00..0000	248
03.252.00..0000	248
03.286.00..0000*	187
03.287.00..0000*	187
03.332.00..0000	94
03.333.00..0000	96
03.338.00..0000	91
03.341.00..0000	147
03.342.00..0000	150
03.343.00..0000	147
03.345.00..0000	369
03.346.00..0000	99
03.368.00..0000	177
03.369.00..0000	151
03.370.00..0000	151
03.370.01..0000	151
03.370.81..0000	151
03.371.00..0000	152
03.372.00..0000	167

Artikel-Nr.	Seite
03.373.00..0000	167
03.374.00..0000*	133
03.377.00..0000	133
03.389.01..0000	366
03.472.00..0000	227
03.514.00..0000	273
03.514.01..0000	273
03.514.81..0000	273
03.516.00..0000	117
03.545.00..0000	92
03.612.01..0000	365
03.629.00..0000	228
03.630.00..0000	189/228
03.633.00..0000	169
03.634.00..0000	372
03.635.00..0000	361
03.647.00..0000	184
03.651.00..0000*	82
03.655.81..0000	370
03.693.00..0000	374
03.696.00..0000	91
03.723.00..0000	93
03.723.00..S000	93
03.749.81..0000	199/209
03.754.00..0000	95
03.803.00..0000	93
03.806.00..0000	124
03.809.00..0000	146
03.819.00..0099	294
03.820.00..0099	294
03.847.00..0000	132

Artikel-Nr.	Seite
03.851.00..0000	128
03.877.00..0000	103
03.878.00..0000*	181
03.886.00..0000	184
03.933.00..0000	117
03.950.00..0000*	180
03.954.00..0000	125
03.955.00..0000	50
03.956.00..0000	111
03.980.00..0000	174
03.982.00..0000	128
03.984.01..0000	358
03.985.01..0000	367
03.991.01..0000	361
03.995.00..0000	107
03.996.00..0000*	108
03.997.00..0000	130
03.998.01..0000	273
03.999.00..0000	122
03.A10.00..0099	374
04.004.00..0000	231
04.012.00..0000	147
04.013.00..0000	133
04.016.00..0000	167
04.024.00..0000	131
04.047.00..0000	227
04.057.00..0000	372
04.058.00..0000	167
04.067.00..0000	141
04.067.00..S000	141
04.068.00..0000	148

*AUSLAUFARTIKEL

Artikel-Nummer-Übersicht

Artikel-Nr.	Seite
04.070.00..0000	97
04.081.00..0000	141
04.082.00..0000	141
04.084.00..0000*	148
04.086.00..0000	86
04.109.00..0000	189
04.116.00..0000	228
04.130.00..0000	372
04.131.00..0000	134
04.159.00..0000	94
04.173.00..0000	132
04.174.00..0000	171/360
04.186.00..0000*	180
04.202.00..0001	135
04.202.00..0002	135
04.204.00..0000	129
04.208.00..0003	135
04.208.00..0004	135
04.213.00..0000	146
04.216.00..0000	298
04.217.00..0000	298
04.224.00..0000	133
04.230.00..0000	184
04.231.00..0000	184
04.232.00..0000	184
04.233.00..0000	184
04.236.00..0000	184
04.244.00..0000	122
04.245.00..0000	140
04.247.00..0000	146
04.248.00..0000	232

Artikel-Nr.	Seite
04.271.00..0000	229
04.273.00..0000	153
04.293.00..0000	128
04.294.00..0000	128
04.308.00..0000	119
04.318.00..0000	115
04.375.00..0000	115
05.011.01..0000	354
05.012.C8..0000	141
05.012.C9..0000	141
05.013.00..0000	126
05.018.00..0000	121
05.019.00..0000	128
05.020.00..0000	111
05.021.00..0001	140
05.025.00..0000	146
05.026.00..0000	146
05.027.00..0000	146
05.028.00..0000	146
05.029.00..0000	146
05.030.00..0000	146
05.036.01..0000	197/207
05.036.07..0000	197/207
05.036.56..0000	197/207
05.036.81..0000	197/207
05.038.00..0000	231
05.052.00..0000	128
05.054.00..0000*	181
05.067.81..0000	273
05.068.01..0000	354
05.069.01..0000	358

Artikel-Nr.	Seite
05.070.01..0000	356
05.076.00..0000	133
05.077.00..0000*	62
05.078.00..0000	137
05.093.00..0000	86
05.094.00..0000	83
05.095.00..0000	82
05.097.01..0000	195/205
05.097.07..0000	195/205
05.097.56..0000	195/205
05.097.81..0000	195/205
05.098.01..0000	193/203
05.098.07..0000	193/203
05.098.56..0000	193/203
05.098.81..0000	193/203
05.132.00..0000	96
05.134.00..0000	140
05.135.00..0000	140
05.136.00..0000	144
05.137.00..0000	143
05.138.00..0000	144
05.139.00..0000	143
05.144.00..0000	373
05.145.00..0000	162
05.156.01..0000	224
05.156.07..0000	224
05.156.56..0000	224
05.156.81..0000	224
05.157.00..0000	144
05.158.00..0000	123
05.165.01..0000	215

*AUSLAUFARTIKEL

Artikel-Nr.	Seite
05.165.07..0000	215
05.165.56..0000	215
05.165.81..0000	215
05.171.01..0000	198/208
05.171.07..0000	198/208
05.171.56..0000	198/208
05.171.81..0000	198/208
05.172.00..0000	232
05.173.00..0000	129
05.187.00..0000	109
05.190.00..0001*	110
05.190.00..0004*	110
05.196.00..0000	269
05.197.00..0000	109
05.198.00..0000	229
05.201.00..0000	97
05.205.00..0000	145
05.206.00..0000	145
05.207.00..0000	145
05.211.00..0000	198/208
05.213.00..0000	134
05.225.00..0000	153
05.226.00..0000	153
05.227.00..0000	139
05.228.00..0000	139
05.231.00..0000	182
05.233.00..0000	182
05.234.00..0000	182
05.235.00..0000	182
05.247.00..0000	128
05.251.00..0000	95

Artikel-Nr.	Seite
05.252.00..0000	182
05.253.00..0000	182
05.254.00..0000	182
05.255.00..0000	182
05.256.00..0000	182
05.257.00..0000	182
05.261.00..0000	123
05.266.00..0000	128
05.287.00..0000	128
05.289.00..0000	118
05.315.00..0000	215
05.317.01..0000	147
05.317.56..0000	147
05.317.81..0000	147
05.317.93..0000	147
05.318.41..0000	147
05.318.C8..0000	147
05.318.C9..0000	147
05.319.00..0000	147
05.320.01..0000	136
05.320.56..0000	136
05.320.81..0000	136
05.320.93..0000	136
05.321.01..0000	136
05.321.82..0000	136
05.322.41..0000	136
05.322.C8..0000	136
05.322.C9..0000	136
05.323.00..0000	136
05.328.00..0000	79
05.329.00..0000	79

Artikel-Nr.	Seite
05.330.00..0000	80
05.331.00..0000	80
05.332.81..0000	220
05.333.00..0000	138
05.334.00..0000	138
05.335.00..0000	138
05.336.00..0000	150
05.337.00..0000	119
05.339.00..0000	138
05.342.00..0000	134
05.370.01..0000	268
05.370.56..0000	268
05.370.81..0000	268
05.370.93..0000	268
05.375.00..0000	226
05.386.00..0000	226
05.390.00..0000	75
05.391.00..0000	76
05.392.00..0000	77
05.393.00..0000	78
05.394.01..0000	357
05.395.00..0000	116
05.415.01..0000	213
05.415.07..0000	213
05.415.56..0000	213
05.415.81..0000	213
11.020.00..S001	285
11.021.00..S001	285
11.026.00..0099	289
11.027.00..0099	292
11.027.00..S099	293

*AUSLAUFARTIKEL

Artikel-Nummer-Übersicht

Artikel-Nr.	Seite	Artikel-Nr.	Seite	Artikel-Nr.	Seite
11.028.00..0099	293	16.090.81..0000	87	16.707.81..0000	62
11.029.00..0099	291	16.090.93..0000	87	16.707.93..0000	62
11.030.00..0099	284	16.091.00..0000	89	16.720.C9..0000	64
11.031.00..0099	284	16.091.01..0000	89	16.721.C8..0000	64
11.A00.00..0099	287	16.091.81..0000	89	16.726.01..0000	65
11.A01.00..0099	287	16.092.41..0000	87	16.726.81..0000	65
11.A02.00..0099	287	16.092.C8..0000	87	16.726.82..0000	65
11.A03.00..0099	287	16.092.C9..0000	87	16.726.93..0000	65
11.A04.00..0099	287	16.093.00..0000	87	16.726.BI..0000	65
11.A20.00..0099	285	16.094.00..0000	90	16.732.00..0000	65
11.A21.00..0099	285	16.094.01..0000	90	16.733.00..0001	60
11.A22.00..0099	286	16.094.81..0000	90	16.733.00..0003	60
11.A23.00..0099*	289	16.217.01..0000	88	16.733.00..0007	60
11.A23.00..S099	289	16.301.01..0000	81	16.733.00..0010	60
11.A24.00..0099	290	16.303.01..0000	81	16.733.00..0012	60
11.A24.00..S099	290	16.305.81..0000	85	16.733.00..0013	60
11.A25.00..0099	291	16.309.81..0000	83	16.733.00..0014	60
16.001.00..0000	112	16.323.01..0000	85	16.733.00..0016	60
16.002.00..0000	127	16.700.00..0000	121	16.734.00..0024*	61
16.005.01..0000	170	16.703.00..0000*	67	16.734.00..0025*	61
16.006.00..0000	127	16.703.00..S000*	67	16.734.00..0052*	61
16.018.01..0000	163	16.704.00..0000	67	16.735.00..0002*	63
16.021.01..0000	164	16.704.01..0000	67	16.735.00..S000*	63
16.030.00..0000	128	16.706.01..0000	66	16.746.C8..0000	72
16.031.00..0000	131	16.706.72..K000	66	16.750.01..0000	58
16.032.00..0000	126	16.706.81..0000	66	16.750.56..0000	58
16.033.00..0000	113	16.706.84..K000	66	16.750.81..0000	58
16.064.01..0000	88	16.706.93..0000	66	16.750.93..0000	58
16.076.00..0000	125	16.706.G5..K000	66	16.751.01..0000	58
16.090.01..0000	87	16.706.L6..K000	66	16.751.82..0000	58
16.090.56..0000	87	16.707.01..0000	62	16.751.S5..0000	58

*AUSLAUFARTIKEL

Artikel-Nr.	Seite
16.751.S7..0000	58
16.752.01..0000	59
16.752.41..0000	59
16.752.C8..0000	59
16.757.00..0000	74
16.757.01..0000	74
16.757.56..0000	74
16.757.81..0000	74
16.758.01..0000	74
16.759.00..0000	73
16.759.01..0000	73
16.759.81..0000	73
16.761.00..0000	59
16.761.00..S000	59
16.762.01..0000	73
16.770.01..0000	64
16.770.56..0000	64
16.770.81..0000	64
16.770.93..0000	64
16.774.00..0000	59
16.774.01..0000	59
17.023.00..0000	112
17.115.00..S000	99
17.117.00..0000	110
17.216.00..0000	103
17.232.00..0000	114
17.239.00..0000	103
17.257.00..T000	113
17.267.00..0000	114
17.268.00..0000	102
17.270.00..0099	296

Artikel-Nr.	Seite
17.270.01..0099	295
17.270.01..S099	297
17.271.00..0099	296
17.271.01..0099	295
17.271.01..S099	297
17.275.00..0000	102
17.276.00..0000	100
17.279.00..0000	104
17.280.00..0000	105
17.281.00..0000	98
17.282.00..0000	98
17.286.00..0000	100
17.287.00..0000	101
17.288.00..0000	101
17.289.00..0000	104
17.290.00..0000	47
17.291.00..0000	46
25.001.00..0000	308
25.001.00..S000	308
25.003.00..0000	308
25.009.00..0000	309
25.010.00..0000	309
30.002.00..0000	270
30.004.00..0000	270
30.005.00..0000	268
30.006.00..0000	268
30.007.00..0000	271
30.022.00..0000	267
30.023.00..0000	267
30.025.00..0000	267
30.106.00..0000	247

Artikel-Nr.	Seite
30.301.00..0000	249
30.901.00..0000	247
30.909.00..0000	248
31.001.00..0000	274
31.003.00..0000*	275
31.004.00..0000	275
31.005.00..0000	275
31.007.00..0000	276
31.017.00..0000	276
31.017.00..S000	276
31.019.00..0000	267
31.020.56..0000	276
31.090.00..0000	277
31.090.00..S000	277
31.201.00..0000	257
31.202.00..0000	257
31.203.00..0000	257
31.204.00..0000	257
31.206.00..0000	258
31.208.00..0000	258
31.209.00..0000	258
31.212.00..0000	259
31.213.00..0000	259
31.214.00..0000	260
31.220.00..0000	256
31.232.00..0000	256
31.301.00..0000	242
31.302.00..0000	242
31.303.00..0000	243
31.304.00..0000	243
31.402.00..0000	245

*AUSLAUFARTIKEL

Artikel-Nummer-Übersicht

Artikel-Nr.	Seite
31.405.00..0000	246
31.407.00..0000	246
31.408.00..0000	246
31.410.00..0000	245
31.501.00..0000	211
31.601.00..0000	272
31.602.00..0000	271
31.603.00..0000	240
31.603.01..0000	240
31.604.00..0000	239
31.605.00..0000	239
31.606.00..0000	240
31.608.00..0000	272
31.801.00..0000	183
32.040.00..0000	251
32.051.00..0000	251
32.061.00..0000*	250
32.062.00..0000*	250
32.102.00..0000*	255
32.102.00..S000	255
32.103.00..S000	255
32.A00.00..0099	381
32.A01.00..0099	382
32.A02.00..0099	388
32.A03.00..0099	385
33.029.00..0000	253
33.080.00..0000*	252
33.112.00..0000	253
33.114.00..0000	252
33.115.00..0000	252
33.116.00..0000	254

Artikel-Nr.	Seite
33.118.00..0000	254
33.160.00..0000	252
33.220.00..0000	253
34.022.00..1000	225
34.035.00..0000	222
34.036.00..0000	223
34.043.00..0000*	187
34.043.00..S000*	187
34.044.00..0000*	188
34.044.00..S000*	188
34.045.00..0000*	214
34.046.00..0000	218
34.047.00..1000*	215
34.048.00..1000	219
34.051.00..0000*	216
34.052.00..1000*	217
34.057.81..0000*	224
34.059.81..0000	220
34.062.00..0000	213
34.062.81..0000	212
34.063.00..0000	213
34.063.81..0000	212
35.037.00..1000	209
35.037.00..S000	209
35.038.00..S000	210
35.039.00..1000	210
35.062.00..0000*	200
35.064.00..0000	199
35.064.00..S000	199
35.310.00..1000	206
35.311.00..1000	207

Artikel-Nr.	Seite
35.311.00..S000	207
35.312.00..1000	207
35.313.00..1000	202
35.314.00..1000	203
35.314.00..S000	203
35.315.00..1000	203
35.316.00..0000	204
35.320.00..0000	210
35.327.00..0000	196
35.328.00..0000	197
35.328.00..S000	197
35.329.00..0000	197
35.330.00..0000	192
35.331.00..1000	193
35.331.00..S000	193
35.332.00..0000	193
35.333.00..0000	194
35.333.00..S000	194
36.304.00..0000	394
37.148.00..0000	250
37.149.00..0000	250
37.496.00..0000	249
50.001.01..0000	393
54.002.01..0000	392
56.014.01..0000	342
56.022.01..0000	348
56.036.01..S000	343
56.037.01..S000	344
56.038.01..0000	346
56.038.72..0000	346
56.038.84..S099	346

*AUSLAUFARTIKEL

Artikel-Nr.	Seite
56.048.01..0000	347
56.048.72..0000*	347
56.048.84..0000*	347
56.049.01..0000	347
56.051.01..0000	340
56.052.01..0000	341
56.054.01..S000	344
56.438.01..0000	346
56.439.01..0000	348
56.750.01..S000	345
56.A02.01..0099	340
56.A06.01..0099	341
56.A06.04..0099	341
56.A06.66..0099	341
56.A06.86..0099	341
56.A12.01..0099	342
56.A15.01..0099	343
57.001.00..0000	394
57.002.00..0000	393
58.101.01..0000	316
58.102.01..0000	316
58.103.01..0000	314
58.104.01..0000	315
58.105.01..0000	315
58.107.01..0000	317
58.110.01..0000	315
58.111.00..0000	108/327
58.114.01..0000	339
58.115.00..0000	320
58.119.00..0000	106
58.121.00..0000	106

Artikel-Nr.	Seite
58.201.01..0000	310
58.202.01..0000	311
58.203.01..0000	313
58.206.01..0000	314
58.211.00..0000	331
58.213.01..0000	339
58.301.01..0000	318
58.302.01..0000	317
58.814.00..0000	329
58.815.00..0000	329
58.901.00..0000	327
58.902.00..0000	328
58.903.00..0000	328
58.904.00..0000	328
58.906.00..0000	327
58.908.00..0000	134/328
58.911.00..0000	330
58.913.00..0000	330
58.913.00..S000	331
58.921.00..0000	322
58.921.00..0099	322
58.925.00..0000	325
58.926.00..0000	326
58.928.00..0000	337
58.929.00..0000	338
58.931.00..0000	323
58.931.00..0099	323
58.932.00..0000	324
58.932.00..0099	324
58.933.00..0000	322
58.934.00..0099	337

Artikel-Nr.	Seite
58.935.00..0099	338
58.936.00..0000	334
58.937.00..0000	334
58.938.00..0000	332
58.939.00..0000	332
58.940.00..0000	107/335
58.941.00..0000	333
58.942.00..0000	333
58.948.00..0099	320
58.949.00..0099	325
58.950.00..0099	326
58.995.01..0000	321
58.996.01..0000	321
58.997.00..0000	325
58.A02.01..0099	310
58.A03.01..0099	312
58.A04.01..0099	311
58.A05.01..0099	312
58.A06.01..0099	318
58.A07.01..0099*	319
58.A08.01..0099	313
58.A09.00..0099	323
58.A09.00..S099	323
58.A10.00..0099	324
58.A10.00..S099	324
60.001.01..0099	380
60.001.66..0099	380
60.001.B6..0099	380
60.002.00..0099	380
60.003.01..0099	381
60.003.66..0099	381

*AUSLAUFARTIKEL

Artikel-Nummer-Übersicht

Artikel-Nr.	Seite
60.003.B6..0099	381
60.004.00..0099	382
60.005.01..0099	386
60.005.B6..0099	386
60.006.00..0099	386
60.007.01..0099	384
60.007.B6..0099	384
60.008.01..0099	384
60.008.B6..0099	384
60.011.00..0099	385
60.012.01..0099	383
60.012.B6..0099	383
60.013.01..0099	383
60.013.B6..0099	383
60.A03.01..0099	387
60.A03.B6..0099	387
60.A04.00..0099	387
73.204.00..0000	405
73.208.00..0000	405
73.212.00..0000	405
73.212.02..0000	407
73.212.05..0000	407
73.212.10..0000	407
73.215.05..0000	421
73.222.00..0000	421
73.223.00..0000	421
73.259.00..0000	425
73.266.00..0000	425
73.270.00..0000	421
73.275.00..0000	405
73.277.00..0000	405

Artikel-Nr.	Seite
73.280.00..0000	405
73.281.01..0000	410
73.282.00..0000	405
73.282.01..0000	410
73.283.00..0000	405
73.284.00..0000	405
73.307.01..0000	407
73.307.21..0000	407
73.308.01..0000	406
73.320.01..0000	422
73.324.01..0000	416
73.340.06..0000	423
73.340.11..0000	423
73.340.17..0000	408
73.340.46..0000	408
73.340.73..0000	417
73.340.82..0000	414
73.340.83..0000	417
73.340.84..0000	414
73.340.98..0000	414
73.341.04..0000	412
73.341.08..0000	421
73.341.10..0000	421
73.341.11..0000	405
73.361.01..0000	426
73.362.01..0000	432
73.364.00..0000	426
73.367.01..0000	433
73.371.01..0000	427
73.372.01..0000	433
73.373.01..0000	433

Artikel-Nr.	Seite
73.374.01..0000	434
73.377.64..0000	405
73.390.10..0000	408
73.390.11..0000	408
73.390.12..0000	408
73.391.00..0000	423
73.392.00..0000	405
73.392.03..0000	412
73.396.01..0000	431
73.396.04..0000	433
73.396.05..0000	432
73.396.50..0000	431
73.396.60..0000	429
73.396.70..0000	429
73.396.80..0000	429
73.396.90..0000	431
73.397.01..0000	434
75.443.11..0000	401
75.443.21..0000	401
75.443.31..0000	401
75.443.41..0000	401
75.443.52..0000	401
75.443.62..0000	401
75.443.71..0000	401
75.485.92..0000	402
75.486.32..0000	402
75.487.11..0000	402
75.487.21..0000	402
75.487.31..0000	402
75.487.41..0000	402
75.487.51..0000	402

Artikel-Nr.	Seite
75.487.62..0000	402
75.487.71..0000	402
75.488.11..0000	402
75.488.21..0000	402
75.488.31..0000	402
75.488.41..0000	402
75.489.22..0000	401
75.489.32..0000	401
75.489.61..0000	401
75.502.05..0000	398
75.502.07..0000	398
75.502.09..0000	398
75.540.42..0000	396
75.540.52..0000	396
75.540.62..0000	396
75.540.72..0000	396
75.544.13..0000	396
75.544.15..0000	396
75.544.17..0000	396
75.546.16..0000	396
75.546.18..0000	396
75.546.21..0000	396
75.546.22..0000	396
75.546.24..0000	396
75.548.01..0000	399
75.548.02..0000	399
75.557.03..0000	400
75.557.05..0000	400
75.557.07..0000	400
75.557.09..0000	400
75.557.11..0000	400

Artikel-Nr.	Seite
75.557.13..0000	400
75.557.16..0000	400
75.557.18..0000	400
75.571.70..0000	397
75.591.04..0000	398
75.591.06..0000	398
75.591.08..0000	398
79.090.77..1000	425
90.659.00..0000	43
90.662.00..T000	41
90.663.00..T000	41
90.668.00..T000	40
90.669.00..T000	35
90.671.00..T000	38
90.672.00..T000	35
90.673.00..T000	39
90.675.00..T000	41
90.676.00..T000	41
90.677.00..T000	42
90.680.00..TL00	44
90.680.00..TR00	44
90.681.00..T000	45
90.682.00..T000	45
90.685.00..T000	39
90.686.00..0000	46
90.687.00..T000	37
90.688.00..T000	44
90.689.00..T000	36
90.691.00..T000	37
90.696.00..T000	35
90.699.00..0000	32

Artikel-Nr.	Seite
90.724.00..0000	25
90.730.00..0005	34
90.730.00..0008	34
90.735.00..T000	31
90.736.00..0000*	26
90.738.00..T000	29
90.743.00..0000	23
90.743.00..S000	23
90.743.00..T000	23
90.744.00..T000	28
90.745.00..T000	30
90.746.00..0000	24
90.775.00..0000	27
90.804.00..0000	33
91.101.01..0000	303
91.101.01..S000	303
91.601.01..0000	300
91.701.01..0000	300
91.701.01..S000	300
91.902.01..0000	307
91.903.01..0000	306
91.903.01..S000	306
91.905.01..0000	306
91.905.01..S000	306
91.910.01..0000	84
91.911.01..0000	84
91.A00.01..0099	305
91.A01.01..0099	301
91.A01.01..S099	301
91.A01.04..0099	301
91.A01.66..0099	301

*AUSLAUFARTIKEL

Artikel-Nummer-Übersicht

Artikel-Nr.	Seite	Artikel-Nr.	Seite	Artikel-Nr.	Seite
91.A01.86..0099	301				
91.A03.01..0099	305				
91.A04.01..0005	304				
91.A04.01..0099	304				
91.A04.01..S099	304				
91.A04.04..0099	304				
91.A04.66..0099	304				
91.A04.86..0099	304				
91.A06.01..0000	303				
92.A00.01..0099	301				
92.A00.01..S099	301				
93.606.81..0000	309				
94.504.01..0000	307				
94.504.01..S000	307				
95.720.00..0000	50				
95.721.00..0000	48				
95.722.00..0000	52				
95.725.00..0000	51				
95.726.00..0000	51				
95.728.00..0000	48				
95.803.00..0000*	52				
95.804.00..0000	49				
95.950.00..0000	49				

*AUSLAUFARTIKEL

Notizen

Notizen

SANIT

ROCA GROUP
Competence Center

WARENGRUPPE 2

VORWANDINSTALLATION VWI

Vorwandelemente für Trockenbau	2.2.		20-47
Montageelemente zum Ein- oder Vormauern	2.1.		48-53
WC-Spülauslösungen	2.3.		54-86
Urinal-Spülauslösungen	2.4.		87-91
Schienensystem 996 für Trockenbau	2.5.		92-99
Module für Trockenbausysteme	2.6.		100-105
Zubehör VWI	2.7.		106-127
Ersatzteile VWI	2.8.		128-178

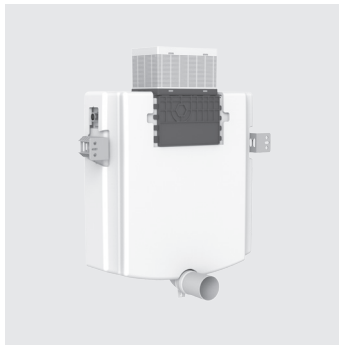

CC-122-S-UO-2V-2C

Concealed **C**istern	Bautiefe **122** mm	Tastengröße **S**mall	Bedienseite **U**ni **O**perated	Spültechnik **2V**-2Mengen	Bauart-Innengarnitur **2C**able-Kabel

90.745.00..T000	WC-Element INEO FronTop 820
90.738.00..T000	WC-Element INEO FronTop 985
95.725.00..0000	UP-Spülkasten INEO FronTop 820
95.726.00..0000	UP-Spülkasten INEO FronTop 985
95.728.00..0000	WC-Montageelement INEO FronTop 820

Ersatzteilübersicht siehe Seite 128

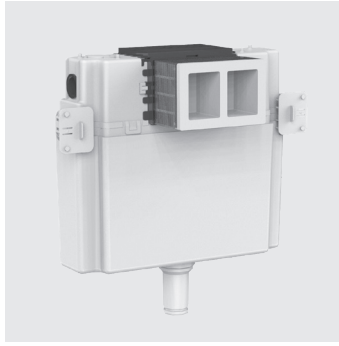

CC-122-S-FO-2V-2C

Concealed **C**istern	Bautiefe **122** mm	Tastengröße **S**mall	Bedienseite **F**ront **O**perated	Spültechnik **2V**-2Mengen	Bauart-Innengarnitur **2C**able-Kabel

90.736.00..0000	WC-Element INEO SCAN
90.659.00..0000	Fäkalausguss-Element 995 N (Puplica), BH 1530 mm

Ersatzteilübersicht siehe Seite 128

CC-121-S-FO-2V-2C

Concealed **C**istern	Bautiefe **121** mm	Tastengröße **S**mall	Bedienseite **F**ront **O**perated	Spültechnik **2V**-2Mengen	Bauart-Innengarnitur **2C**able-Kabel

90.743.00..0000	WC-Element INEO PLUS 450, mit Wandhaltern
90.743.00..S000	WC-Element INEO PLUS 450 S
90.743.00..T000	WC-Element INEO PLUS 450, ohne Wandhalter
90.724.00..0000	WC-Element INEO PLUS, BH 1120/450 mm, freistehend
90.775.00..0000	WC-Pack INEO PLUS 450, BH 1120 mm
90.744.00..T000	WC-Element INEO PLUS, behindertengerecht
90.735.00..T000	WC-Element INEO für Stand-WC, Kinder- und Baby Stand-WC
90.746.00..0000	WC-Element INEO PLUS 450 mit Rohrbelüfterset
95.720.00..0000	UP-Spülkasten INEO
95.721.00..0000	WC-Montageelement INEO IN, ohne Fußstützen
95.722.00..0000	UP-Spülkasten INEO für Hockklosett

Ersatzteilübersicht siehe Seite 129

CC-121-S-UO-2V-2C

Concealed **C**istern	Bautiefe **121** mm	Tastengröße **S**mall	Bedienseite **U**ni **O**perated	Spültechnik **2V**-2Mengen	Bauart-Innengarnitur **2C**able-Kabel

90.730.00..0005	Sanitärmodul INEO SOLO, Wand-WC, weiß/weiß
90.730.00..0008	Sanitärmodul INEO SOLO, Wand-WC, schwarz/schwarz

Ersatzteilübersicht siehe Seite 130

CC-200-S-FO-2V-2C

Concealed **C**istern	Bautiefe **200** mm	Tastengröße **S**mall	Bedienseite **F**ront **O**perated	Spültechnik **2V**-2Mengen	Bauart-Innengarnitur **2C**able-Kabel

90.699.00..0000	WC-Eckelement 995 SC, BH 1120 mm

Ersatzteilübersicht siehe Seite 132

CC-80-S-FO-2V-2C

Concealed **C**istern	Bautiefe **80** mm	Tastengröße **S**mall	Bedienseite **F**ront **O**perated	Spültechnik **2V**-2Mengen	Bauart-Innengarnitur **2C**able-Kabel

90.804.00..0000	WC-Element INEO 80 PLUS, BH 1120 mm
95.803.00..0000	UP-Spülkasten INEO 80
95.804.00..0000	WC-Montageelement INEO IN 80

Ersatzteilübersicht siehe Seite 133

Laserung Serienstand UPK INEO

Im UP-Spülkasten ist die Bezeichnung und der Serienstand wie folgt gekennzeichnet:

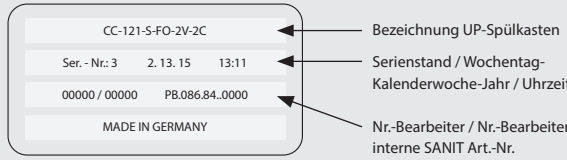

WC-Element INEO PLUS 450 S

1. ausgestattet mit Wandhaltern, INEO FRESH Box für Wasserkastenwürfel, verstellbarer Spülstromdrossel und Revisionsbox mit Anschlussmöglichkeit für Dusch-WC und elektronische Auslösung

für Wand-WC mit Befestigungsabstand 180/230 mm, Betätigung von vorn, selbsttragende, pulverbeschichtete Stahlrahmenkonstruktion, zur Trockenverkleidung, Einbau vor Massivwand, in Leichtbau-Ständerwand u.v.m., selbsthemmende Füße mit verstellbaren Fußplatten passend für Trockenbau Profile UW 50 und UW 75 und Sanit Systemschiene 996, Verstellbereich Füße von 0-200 mm, Tiefenverstellung Vorderkante Element: 135-205 mm (bei Verwendung von Wandhaltern Art.-Nr. 17.257.00..T000), bei Montage Rücken-an-Rücken Vorderkante Element 270-310 mm mit SANIT Doppelbogen, schwitzwasserisolierter UP-Spülkasten (CC-121-S-FO-2V-2C) mit 2-Mengenspülung (7,5-4,5 L / 4-2 L) Werkseinstellung 6 und 3 L, Füllventil Armaturengruppe I, 2-teiliges Eckventil-Anschlussset R ½, Bauschutzkasten für Revisionsöffnung und Keramikanschlüsse kürzbar, Ablaufbogenschelle mit 4 Verstellpositionen, PE-WC-Anschlussbogen 90° DN 90 (ø 90) mit Übergangsmuffe DN 90 (ø 90)/DN 100 (ø 110) mit Bauschutz, WC-Anschlussgarnitur ø 90 mm, 2 WC-Haltebolzen M12, inkl. Schablonen zur Übertragung der Öffnungen auf Verkleidungsplatte, Befestigungsmaterial, 1 Schutzstopfen und Montageanleitung, Verpackung im Karton

UP-Spülkasten geprüft nach DIN EN 14055, Armaturengruppe I

Hinweis: Für Anschluss von Dusch-WC und elektronischer Auslösung 230 V Anschluss erforderlich.

2. ohne Wandhalter, mit INEO FRESH Box und Revisionsbox für WC-Anschluss
3. mit Wandhaltern, INEO FRESH Box und Revisionsbox für WC-Anschluss

Die verwendeten Reinigungswürfel müssen für WC-Kunststoffspülkästen geeignet sein und dürfen kein Chlor und keine oxidierenden Bestandteile beinhalten, da andernfalls der Spülkasten beschädigt werden kann (z.B.Spannungsrissbildung).

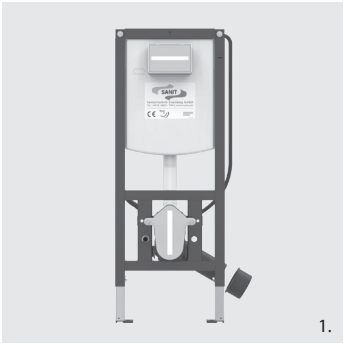

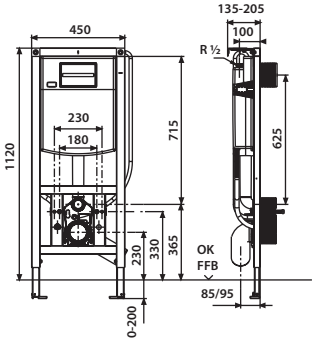

Maß H/B	Art.-Nr.	VE1	VE2	VE3	Unverb. Richtpreis/€
1. 1120 / 450 mm	90.743.00..S000	1	22		
2. 1120 / 450 mm	90.743.00..T000	1	22		
3. 1120 / 450 mm	90.743.00..0000	1	22		

Zubehör:

- Befestigungen (Wandhalter, Füße, Nischenbefestigung) ab Seite 112
- WC-Spülauslösungen ab Seite 58
- Schallschutzsets ab Seite 126
- WC-Anschlussteile (Doppelbogen, Etagen-Anschlussbogen, etc.) ab Seite 327
- Baugruppen für Geruchsabsaugung Art.-Nr. 05.020.00..0000 siehe Seite 111
- Verkleidungsplatte GKBI Art-Nr. 17.115.00..S000 siehe Seite 99
- Rohbauset für Dusch-WC Art-Nr. 03.956.00..0000 siehe Seite 111
- verstellbare Spülstromdrossel Art-Nr. 05.261.00..0000 siehe Seite 123

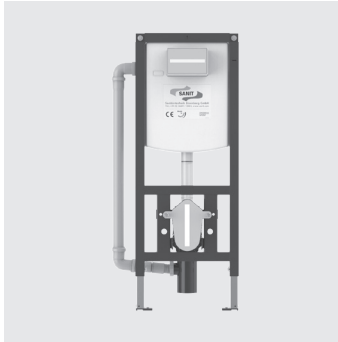

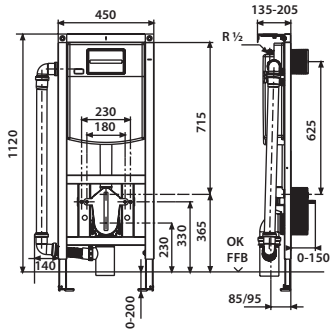

Bauart geprüft und überwacht

TÜVRheinland ZERTIFIZIERT

www.tuv.com
ID 1111220707

WC-Element INEO PLUS 450
ausgestattet mit Wandhaltern und Rohrbelüfterset ventilair DN 30-50 für waagerechten Anschluss UP-SPK CC-121

für Wand-WC mit Befestigungsabstand 180/230 mm, mit kleiner Revisionsöffnung, Betätigung von vorn, H/B/T: 1120/450/130 mm, selbsttragende, pulverbeschichtete Stahlrahmenkonstruktion, zur Trockenverkleidung, Einbau vor Massivwand, in Leichtbau-Ständerwand u.v.m., 4 Befestigungspunkte, komplett vormontiert, inklusive selbsthemmende Füße mit verstellbaren Fußplatten und Befestigungsmaterial, Verstellbereich Füße von Rohfußboden bis OKFFB: 0-200 mm, Tiefenverstellung Vorderkante Element: 135-205 mm (bei Verwendung von Wandhaltern Art.Nr. 17.257.00..T000), bei Montage Rücken-an-Rücken Vorderkante Element 270-310 mm mit SANIT Doppelbogen, schwitzwasserisolierter SANIT UP-Spülkasten (CC-121-S-FO-2V-2C) mit 2-Mengenspülung (7,5-4,5 L/4-2 L) und flexibler Kabeltechnik, Werkseinstellung 6 und 3 Liter, mit Bauschutz für Spülrohr, SANIT Füllventil Armaturengruppe I, 2-teiliges Eckventil-Anschlussset R ½, Ablaufbogenschelle mit 4 Verstellpositionen, PE-WC-Anschlussbogen 90° DN 90 (ø 90) mit Übergangsmuffe DN 90 (ø 90)/DN 100 (ø 110) mit Bauschutz, SANIT WC-Anschlussgarnitur DN 90 (ø 90)/180 mm komplett, Bauschutzkasten für Revisionsöffnung und Keramikanschlüsse kürzbar, flexibler Schlauch zum Füllventil von Hand verschraubbar, 2 WC-Haltebolzen M12, inkl. Schablonen zur Übertragung der Öffnungen auf Verkleidungsplatte und Montageanleitung, ohne Betätigungsplatte, Verpackung im Karton

UP-Spülkasten geprüft nach DIN EN 14055, Armaturengruppe I

Maß H/B	Art.-Nr.	VE1	VE2	VE3	Unverb. Richtpreis/€
1120 / 450 mm	90.746.00..0000	1	22		

Zubehör:

- Befestigungen (Wandhalter, Füße, Fußstützen) ab Seite 112
- WC-Spülauslösungen ab Seite 58
- Schallschutzsets ab Seite 126
- WC-Anschlussteile (Doppelbogen, Etagen-Anschlussbogen, etc.) ab Seite 327
- Baugruppen für Geruchsabsaugung Art.-Nr. 05.020.00..0000 siehe Seite 111
- Verkleidungsplatte GKBI Art-Nr. 17.115.00..S000 siehe Seite 99
- INEO FRESH Box für Wasserkastenwürfel Art.-Nr. 05.158.00..0000 siehe Seite 123
- verstellbare Spülstromdrossel Art-Nr. 05.261.00..0000 siehe Seite 123

WC-Element INEO PLUS, freistehend

für Wand-WC mit Befestigungsabstand 180/230 mm, mit kleiner Revisionsöffnung, Betätigung von vorn, H/B/T: 1120/450/165 mm, nicht systemkonform mit 996, ohne Wandhalter, selbsttragende, pulverbeschichtete Stahlrahmenkonstruktion, zur Trockenverkleidung, zur freistehenden Montage, 2 Befestigungspunkte, komplett vormontiert, inklusive Schwerlastfüße und Befestigungsmaterial, Verstellbereich Füße von Rohfußboden bis OKFFB: 0-200 mm, Tiefenverstellung Vorderkante Element: 165-215 mm (bei Verwendung von Wandhaltern Art.-Nr. 17.257.00..T000), schwitzwasserisolierter SANIT UP-Spülkasten (CC-121-S-FO-2V-2C) mit 2-Mengenspülung (7,5-4,5 L/4-2 L) und flexibler Kabeltechnik, Werkseinstellung 6 und 3 Liter, mit Bauschutz für Spülrohr, SANIT Füllventil Armaturengruppe I, 2-teiliges Eckventil-Anschlussset R ½, Kombischelle mit 4 Verstellpositionen, PE-WC-Anschlussbogen 90° DN 90 (ø 90) mit Übergangsmuffe DN 90 (ø 90) / DN 100 (ø 110) mit Bauschutz, SANIT WC-Anschlussgarnitur DN 90 (ø 90) / 180 mm komplett, Bauschutzkasten für Revisionsöffnung kürzbar, flexibler Schlauch zum Füllventil von Hand verschraubbar, 2 WC-Haltebolzen M12, Montageanleitung, Verpackung im Karton

UP-Spülkasten geprüft nach DIN EN 14055, Armaturengruppe I, KIWA

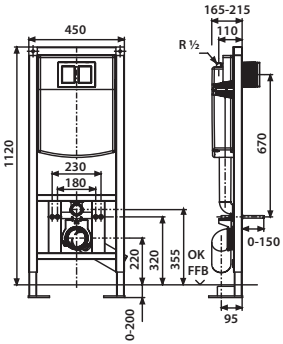

Maß H/B	Art.-Nr.	VE1	VE2	VE3	Unverb. Richtpreis/€
1120 / 450 mm	90.724.00..0000	1	12		

Zubehör:

- WC-Spülauslösungen ab Seite 58
- Schallschutzsets ab Seite 126
- WC-Anschlussteile (Doppelbogen, Etagen-Anschlussbogen, etc.) ab Seite 327
- Baugruppen für Geruchsabsaugung Art.-Nr. 05.020.00..0000 siehe Seite 111
- Verkleidungsplatte GKBI Art-Nr. 17.115.00..S000 siehe Seite 99
- INEO FRESH Box für Wasserkastenwürfel Art.-Nr. 05.158.00..0000 siehe Seite 123
- verstellbare Spülstromdrossel Art-Nr. 05.261.00..0000 siehe Seite 123

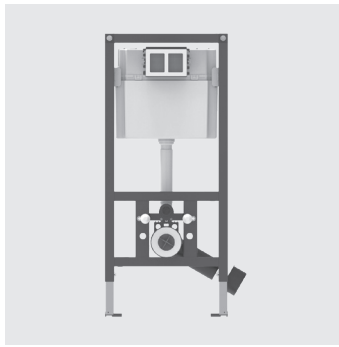

WC-Element INEO SCAN
mit Wasseranschluss im Spülkasten

H/B/T: 1120/525/135 mm, für Wand-WC mit Befestigungsabstand 180/230 mm, Betätigung von vorn, Tiefenverstellung Vorderkante Element: 135-205 mm, inkl. 4 Wandhalter (keine Bodenbefestigung erforderlich), schwitzwasserisolierter SANIT UP-Spülkasten (CC-122-S-FO-2V-2C) mit 2-Mengenspülung (6-4,5 L/4-2 L) und flexibler Kabeltechnik, Werkseinstellung 6 und 3 Liter, Aufrüstmöglichkeit für Dusch-WCs, Füllventil Armaturengruppe I, Eckventil-Anschlussset für innenliegenden Anschluss, Bauschutzkasten für Revisionsöffnung kürzbar, flexibler Schlauch zum Füllventil von Hand verschraubbar, 2 WC-Haltebolzen M12, Montageanleitung, ohne Betätigungsplatte, Verpackung im Karton

UP-Spülkasten geprüft nach DIN EN 14055, Armaturengruppe I, SINTEF, ETA

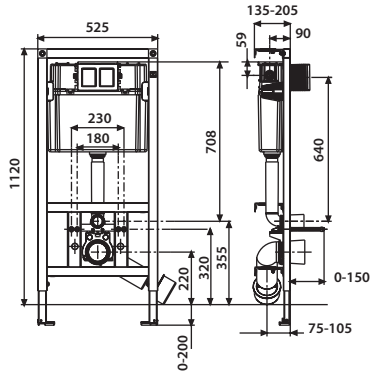

Maß H/B	Art.-Nr.	VE1	VE2	VE3	Unverb. Richtpreis/€
1120 / 525 mm	90.736.00..0000	1	15		

AUSLAUFARTIKEL – Lieferung so lange der Vorrat reicht

Zubehör:

- Befestigungen (Wandhalter, Füße, Fußstützen) ab Seite 112
- WC-Spülauslösungen ab Seite 58
- Schallschutzsets ab Seite 126
- WC-Anschlussteile (Doppelbogen, Etagen-Anschlussbogen, etc.) ab Seite 327
- Baugruppen für Geruchsabsaugung Art.-Nr. 05.020.00..0000 siehe Seite 111
- Verkleidungsplatte GKBI Art-Nr. 17.115.00..S000 siehe Seite 99
- Rohbauset für Dusch-WC Art-Nr. 03.956.00..0000 siehe Seite 111
- verstellbare Spülstromdrossel Art-Nr. 05.261.00..0000 siehe Seite 123

WC-Pack INEO PLUS 450

komplettes Set für WC-Installation, bestehend aus hochwertigen SANIT-Produkten

Rohbauset

WC-Element INEO PLUS 450

für Wand-WC mit Befestigungsabstand 180/230 mm, mit kleiner Revisionsöffnung, Betätigung von vorn, H/B/T: 1120/450/130 mm, selbsttragend, inklusive selbsthemmende Füße mit verstellbaren Fußplatten und Befestigungsmaterial, zur Trockenverkleidung, Einbau vor Massivwand, in Leichtbau-Ständerwand u.v.m., SANIT UP-Spülkasten (CC-121-S-FO-2V-2C) mit flexibler Kabeltechnik, 2-Mengenspülung (7,5-4,5 L/4-2 L), Werkseinstellung 6 und 3 L, inkl. Wandhalter, Bauschutzkasten für Revisionsöffnung und Keramikanschlüsse kürzbar, inkl. Schablonen zur Übertragung der Öffnungen auf Verkleidungsplatte, Befestigungsmaterial, 1 Schutzstopfen und Montageanleitung, Verpackung im Karton

Fertigbauset

- Betätigungsplatte S 706, B/H: 207/153 mm, Betätigung von vorn, Farbe weiß-alpin, für 2-Mengenspülung
- hochwertiger Duroplast WC-Sitz, Farbe weiß-alpin, mit Edelstahlscharnier und Schnellbefestigung
- Schallschutzset für Wand-WC, komplett
- WC-Keramik, Tiefspül-Wand-WC, Farbe weiß-alpin

Verpackung im Karton

UP-Spülkasten und Wand-WC geprüft nach DIN EN 14055, Armaturengruppe I

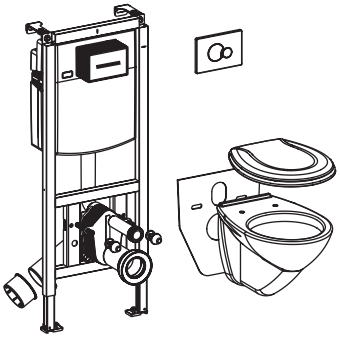

Maß H/B	Art.-Nr.	VE1	VE2	VE3	Unverb. Richtpreis/€
1120 / 450 mm	90.775.00..0000	1	8		

Zubehör:

- INEO FRESH Box für Wasserkastenwürfel Art.-Nr. 05.158.00..0000 siehe Seite 123
- verstellbare Spülstromdrossel Art-Nr. 05.261.00..0000 siehe Seite 123

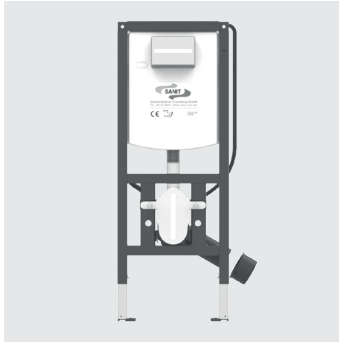

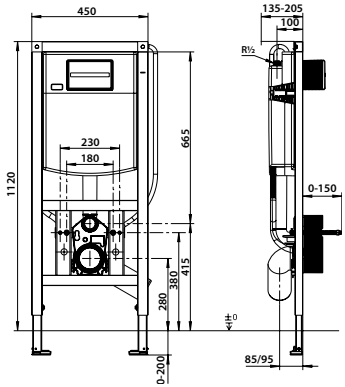

WC-Element INEO PLUS, behindertengerecht

ausgestattet mit Revisionsbox mit Anschlussmöglichkeit für Dusch-WC und elektronischer Auslösung, mit INEO FRESH Box für Wasserkastenwürfel, mit kleiner Revisionsöffnung, für Wand-WC mit Befestigungsabstand 180/230 mm, Betätigung von vorn, H/B/T: 1120/450/130 mm, WC-Befestigung 50 mm höher als Standard, für Wand-WC mit Ausladung > 60 cm, selbsttragende, pulverbeschichtete Stahlrahmenkonstruktion, zur Trockenverkleidung, Einbau vor Massivwand, in Leichtbau-Ständerwand u.v.m., 4 Befestigungspunkte, komplett vormontiert, inklusive selbsthemmende Füße mit verstellbaren Fußplatten und Befestigungsmaterial, Verstellbereich Füße von Rohfußboden bis OKFFB: 0-200 mm, Tiefenverstellung Vorderkante Element: 135-205 mm (bei Verwendung von Wandhaltern, Art.-Nr. 17.257.00..T000), bei Montage Rücken-an-Rücken Vorderkante Element 270-310 mm mit SANIT Doppelbogen, schwitzwasserisolierter SANIT UP-Spülkasten (CC-121-S-FO-2V-2C) mit 2-Mengenspülung (7,5-4,5 L / 4-2 L) und flexibler Kabeltechik, Werkseinstellung 6 und 3 Liter, mit Bauschutz für Spülrohr, SANIT Füllventil Armaturengruppe I, 2-teiliges Eckventil-Anschlussset R ½, Befestigungsschelle 4-fach verstellbar, PE-WC-Anschlussbogen 90° DN90 (ø 90) mit Übergangsmuffe DN 90 (ø 90)/DN 100 (ø 110) mit Bauschutz, SANIT WC-Anschlussgarnitur DN 90 (ø 90)/180 mm komplett, Bauschutzkasten für Revisionsöffnung und Keramikanschlüsse kürzbar, flexibler Schlauch zum Füllventil von Hand verschraubbar, 2 WC-Haltebolzen M12, inkl. Schablonen zur Übertragung der Öffnungen auf Verkleidungsplatte, Befestigungsmaterial, 1 Schutzstopfen und Montageanleitung, Verpackung im Karton

UP-Spülkasten geprüft nach DIN EN 14055, Armaturengruppe I

Die verwendeten Reinigungswürfel müssen für WC-Kunststoffspülkästen geeignet sein und dürfen kein Chlor und keine oxidierenden Bestandteile beinhalten, da andernfalls der Spülkasten beschädigt werden kann (z. B. Spannungsrissbildung).

Maß H/B	Art.-Nr.	VE1	VE2	VE3	Unverb. Richtpreis/€
1120 / 450 mm	90.744.00..T000	1	22		

Zubehör:

- Befestigungen (Wandhalter, Füße, Fußstützen) ab Seite 112
- WC-Spülauslösungen ab Seite 58
- Schallschutzsets ab Seite 126
- WC-Anschlussteile (Doppelbogen, Etagen-Anschlussbogen, etc.) ab Seite 327
- Verkleidungsplatte GKBI Art-Nr. 17.115.00..S000 siehe Seite 99
- Rohbauset für Dusch-WC Art-Nr. 03.956.00..0000 siehe Seite 111
- verstellbare Spülstromdrossel Art.-Nr. 05.261.00..0000 siehe Seite 123

WC-Element INEO FronTop 985

ausgestattet mit INEO FRESH Box für Wasserkastenwürfel, für Wand-WC mit Befestigungsabstand 180/230 mm, mit kleiner Revisionsöffnung, Betätigung von vorn/oben, H/B/T: 985/525/155 mm, selbsttragende, pulverbeschichtete Stahlrahmenkonstruktion, zur Trockenverkleidung, Einbau vor Massivwand, in Leichtbau-Ständerwand u.v.m., 4 Befestigungspunkte, komplett vormontiert, inklusive selbsthemmende Füße mit verstellbaren Fußplatten und Befestigungsmaterial, Verstellbereich Füße von Rohfußboden bis OKFFB: 0-200 mm, Tiefenverstellung Vorderkante Element: 155-205 mm (bei Verwendung von Wandhaltern Art.Nr. 17.257.00..T000), schwitzwasserisolierter SANIT UP-Spülkasten (CC-122-S-UO-2V-2C) mit 2-Mengenspülung (6-4,5 L/4-2 L) und flexibler Kabeltechnik, Werkseinstellung 6 und 3 Liter, mit Bauschutz für Spülrohr, SANIT Füllventil Armaturengruppe I, Eckventil R ½, Ablaufbogenschelle mit 4 Verstellpositionen, PE-WC-Anschlussbogen 90° DN 90 (ø 90) mit Übergangsmuffe DN 90 (ø 90)/DN 100 (ø 110) mit Bauschutz, SANIT WC-Anschlussgarnitur DN 90 (ø 90)/180 mm komplett, Bauschutzkasten für Revisionsöffnung kürzbar, flexibler Schlauch zum Füllventil von Hand verschraubbar, 2 WC-Haltebolzen M12, Montageanleitung, ohne Betätigungsplatte, Verpackung im Karton

UP-Spülkasten geprüft nach DIN EN 14055, Armaturengruppe I

Die verwendeten Reinigungswürfel müssen für WC-Kunststoffspülkästen geeignet sein und dürfen kein Chlor und keine oxidierenden Bestandteile beinhalten, da andernfalls der Spülkasten beschädigt werden kann (z. B. Spannungsrissbildung).

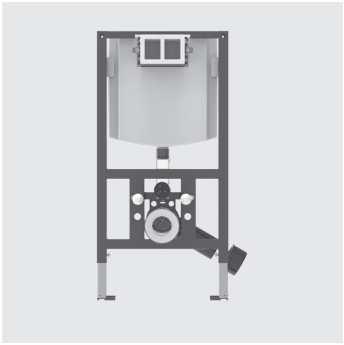

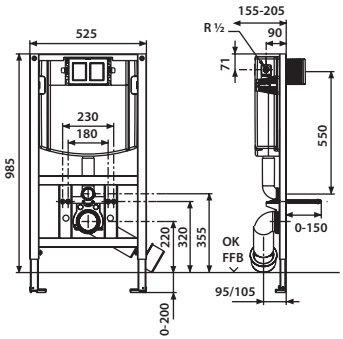

Maß H/B	Art.-Nr.	VE1	VE2	VE3	Unverb. Richtpreis/€
985 / 525 mm	90.738.00..T000	1	17		

Zubehör:

- Befestigungen (Wandhalter, Füße, Fußstützen) ab Seite 112
- WC-Spülauslösungen ab Seite 58
- Schallschutzsets ab Seite 126
- WC-Anschlussteile (Doppelbogen, Etagen-Anschlussbogen, etc.) ab Seite 327
- Verkleidungsplatte GKBI Art-Nr. 17.115.00..S000 siehe Seite 99
- Rohbauset für Dusch-WC Art-Nr. 03.956.00..0000 siehe Seite 111
- verstellbare Spülstromdrossel Art-Nr. 05.261.00..0000 siehe Seite 123

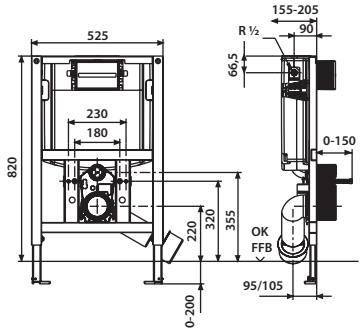

WC-Element INEO FronTop 820

ausgestattet mit INEO FRESH Box für Wasserkastenwürfel, mit kleiner Revisionsöffnung, Betätigung von vorn/oben, H/B/T: 820/525/155 mm, für Wand-WC mit Befestigungsabstand 180/230 mm, selbsttragende, pulverbeschichtete Stahlrahmenkonstruktion, zur Trockenverkleidung, Einbau vor Massivwand, in Leichtbau-Ständerwand u.v.m., selbsthemmende Füße mit verstellbaren Fußplatten passend für Trockenbau Profile UW 50 und UW 75, Verstellbereich Füße von 0-200 mm, schwitzwasserisolierter UP-Spülkasten (CC-122-S-UO-2V-2C) mit 2-Mengenspülung (6 L - 4,5 L / 4-2 L) Werkseinstellung 6 und 3 L, Füllventil Armaturengruppe I, Eckventil R ½, Bauschutzkasten für Revisionsöffnung und Keramikanschlüsse kürzbar, Ablaufbogenschelle mit 4 Verstellpositionen, PE-WC-Anschlussbogen 90° DN 90 (ø 90) mit Übergangsmuffe DN 90 (ø 90) / DN 100 (ø 110) mit Bauschutz, WC-Anschlussgarnitur ø 90 mm, 2 WC-Haltebolzen M12, inkl. Schablonen zur Übertragung der Öffnungen auf die Verkleidungsplatte, Befestigungsmaterial, Schutzstopfen und Montageanleitung, Verpackung im Karton

UP-Spülkasten geprüft nach DIN EN 14055, Armaturengruppe I

Die verwendeten Reinigungswürfel müssen für WC-Kunststoffspülkästen geeignet sein und dürfen keine oxidierenden Bestandteile beinhalten, da andernfalls der Spülkasten beschädigt werden kann (z.B. Spannungsrissbildung).

Maß H/B	Art.-Nr.	VE1	VE2	VE3	Unverb. Richtpreis/€
820 / 525 mm	90.745.00..T000	1	21		

Zubehör:

- Befestigungen (Wandhalter, Füße, Fußstützen) ab Seite 112
- WC-Spülauslösungen ab Seite 58
- Schallschutzsets ab Seite 126
- WC-Anschlussteile (Doppelbogen, Etagen-Anschlussbogen, etc.) ab Seite 327
- Verkleidungsplatte GKBI Art-Nr. 17.115.00..S000 siehe Seite 99
- Rohbauset für Dusch-WC Art-Nr. 03.956.00..0000 siehe Seite 111

WC-Element INEO für Stand-WC, Kinder Stand-WC und Baby Stand-WC

mit kleiner Revisionsöffnung, Betätigung von vorn, H/B/T: 1120/525/130 mm, selbsttragende, pulverbeschichtete Stahlrahmenkonstruktion, zur Trockenverkleidung, Einbau vor Massivwand, in Leichtbau-Ständerwand u.v.m., 4 Befestigungspunkte, komplett vormontiert, inklusive selbsthemmende Füße mit verstellbaren Fußplatten und Befestigungsmaterial, Verstellbereich Füße von Rohfußboden bis OKFFB: 0-200 mm, Tiefenverstellung Vorderkante Element: 135-205 mm (bei Verwendung von Wandhaltern Art.-Nr. 17.257.00..T000), Spülbogenhöhe verstellbar, Spülbogen kürzbar, WC-Anschlussbogenhöhe verstellbar, Mitte Spülkasten Betätigungsplatte durch Höhenverstellung des UP-Spülkastens auf kind- und kleinkindgerechte Bedienhöhen einstellbar, schwitzwasserisolierter SANIT UP-Spülkasten (CC-121-S-FO-2V-2C) mit 2-Mengenspülung (7,5-4,5 L / 4-2 L) und flexibler Kabeltechnik, Werkseinstellung 6 und 3 Liter, mit Bauschutz für Spülrohr, SANIT Füllventil Armaturengruppe I, 2-teiliges Eckventil-Anschlussset R ½, Ablaufbogenschelle, PE-WC-Anschlussbogen 90° DN 90 (ø90)/DN 100 (ø110) dreifach verstellbar mit Bauschutz, Bauschutzkasten für Revisionsöffnung kürzbar, flexibler Schlauch zum Füllventil von Hand verschraubbar, mit verstellbarer Spülstromdrossel, Montageanleitung, ohne Betätigungsplatte, Verpackung im Karton

UP-Spülkasten geprüft nach DIN EN 14055, Armaturengruppe I

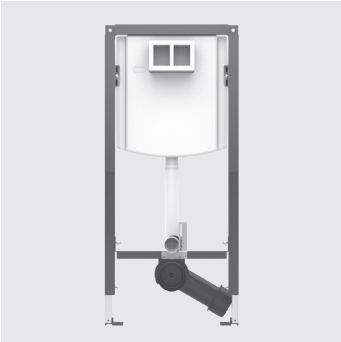

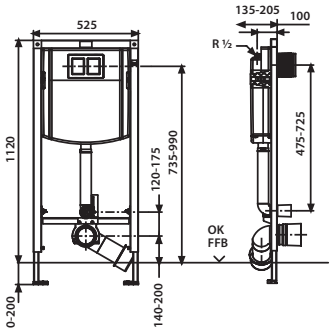

Maß H/B	Art.-Nr.	VE1	VE2	VE3	Unverb. Richtpreis/€
1120 / 525 mm	90.735.00..T000	1	15		

Zubehör:

- Befestigungen (Wandhalter, Füße, Fußstützen) ab Seite 112
- Betätigungsplatten für Kindergärten siehe Seite 66
- Schallschutzsets ab Seite 126
- WC-Anschlussteile (Doppelbogen, Etagen-Anschlussbogen, etc.) ab Seite 327
- WC-Universal-Anschlussset für Kinder Stand-WC, weiß, DN 90, Art.-Nr. 58.948.00..0099 siehe Seite 320
- Verkleidungsplatte GKBI Art-Nr. 17.115.00..S000 siehe Seite 99

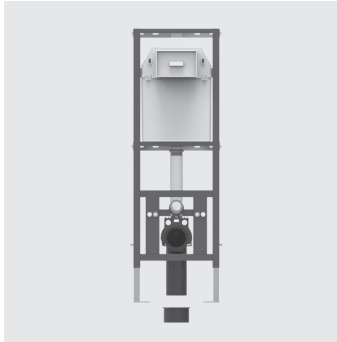

WC-Eckelement 995 SC

für Wand-WC mit Befestigungsabstand 180/230 mm, mit kleiner Revisisonsöffnung, Betätigung von vorn, H/B/T: 1120/370/200 mm, selbstragende, pulverbeschichtete Stahlrahmenkonstruktion, max. 6 Befestigungspunkte, für einseitige Befestigung, zur Trockenverkleidung, Einbau vor Massivwand, nicht für Systemschiene 996, für Fußbodenaufbauten von 0-200 mm, schwitzwasserisolierter SANIT UP-Spülkasten (CC-200-S-FO-2V-2C), mit 2-Mengenspülung (6/3 L), Füllventil Armaturengruppe I, Eckventil R ½, Kombischelle mit 4 Verstellpositionen, PE-WC-Anschlussbogen 90° DN 90 (ø 90) mit Übergangsmuffe DN 90 (ø 90) / DN 100 (ø 110), inkl. Bauschutz für Spül- und Ablaufbogen, WC-Anschlussgarnitur ø 90 und 45 mm, Bauschutzkasten für Revisionsöffnung kürzbar, 2 WC-Haltebolzen M12, inkl. Befestigungsmaterial und Montageanleitung, Verpackung im Karton

UP-Spülkasten geprüft nach DIN EN 14055, Armaturengruppe I

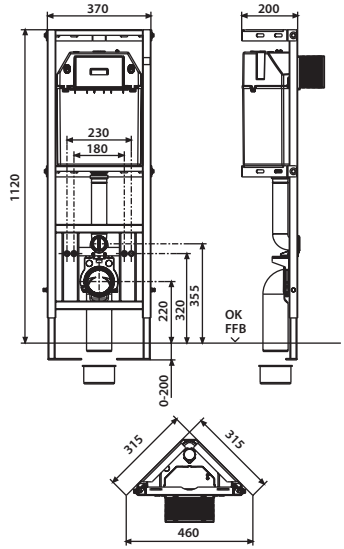

Maß H/B	Art.-Nr.	VE1	VE2	VE3	Unverb. Richtpreis/€
1120 / 370 mm	90.699.00..0000	1	8		

Zubehör:

- WC-Spülauslösungen ab Seite 58
- Schallschutzsets ab Seite 126
- Verkleidungsplatte Art.-Nr. 17.117.00..0000 siehe Seite 110

WC-Element INEO 80 PLUS

für Wand-WC mit Befestigungsabstand 180/230 mm, mit kleiner Revisionsöffnung, Betätigung von vorn, H/B/T: 1120/635/95 mm, selbsttragende, pulverbeschichtete Stahlrahmenkonstruktion, zur Trockenverkleidung, Einbau vor Massivwand, in Leichtbau-Ständerwand und Holzständerwand, 4 Befestigungspunkte, Fußplatte drehbar und passend für UW Profil 50 und 75 mm, für Fußbodenaufbauten von 0-150 mm, Tiefenverstellung Element von 95 – 170 mm, schwitzwasserisolierter SANIT UP-Spülkasten (CC-80-S-FO-2V-2C) mit 2-Mengenspülung (6-4,5 L/3-2 L), Werkseinstellung 6 und 3 Liter, SANIT Füllventil Armaturengruppe I, Eckventil-Anschlussset R ½, Ablaufbogenschelle mit 4 Verstellpositionen, PE-WC-Anschlussbogen 90° DN 90 (ø 90) mit Übergangsmuffe DN 90 (ø 90) / DN 100 (ø 110), inkl. Bauschutz für Spül- und Ablaufbogen, WC-Anschlussgarnitur ø 90 und 45 mm, Bauschutzkasten für Revisionsöffnung kürzbar, 2 WC-Haltebolzen M12, inkl. Befestigungsmaterial und Montageanleitung, Verpackung im Karton

UP-Spülkasten geprüft nach DIN EN 14055, Armaturengruppe I, KIWA

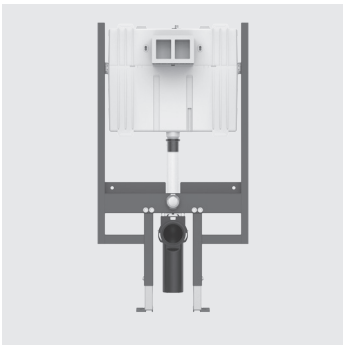

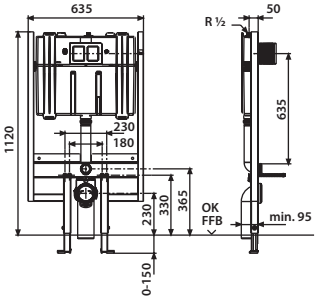

Maß H/B	Art.-Nr.	VE1	VE2	VE3	Unverb. Richtpreis/€
1120 / 635 mm	90.804.00..0000	1	15		

Zubehör:

- WC-Spülauslösungen (Ausnahmen: LIS und SWING) ab Seite 58
- Schallschutzsets ab Seite 126
- WC-Anschlussteile (Doppelbogen, Etagen-Anschlussbogen, etc.) ab Seite 327

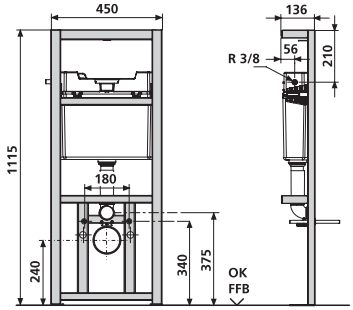

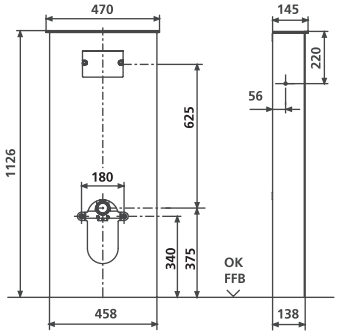

Sanitärmodul INEO SOLO für Wand-WC

bestehend aus WC-Element, Verkleidung, Abdeckung, sowie WC- und Wasseranschlusssets, Montageanleitung, Verpackung im Karton

WC-Element, mit kleiner Revisionsöffnung, Betätigung von vorn, H/B/T: 1126/458/138 mm, selbsttragende pulverbeschichtete Stahlrahmenkonstruktion, 6 Befestigungspunkte, komplett vormontiert, schwitzwasserisolierter SANIT UP-Spülkasten (CC-121-S-UO-2V-2C) mit 2-Mengenspülung (7,5-4,5 L / 4-2 L) und flexibler Kabeltechnik, Werkseinstellung 6 und 3 Liter, mit Spülrohr, verstellbare Befestigungsschelle, 2 WC-Haltebolzen M12 einstellbar 180 mm mit Bauschutz und Muttern, Befestigungsmaterial, Aufrüstmöglichkeit für Dusch-WCs

Verkleidung aus hochwertigem Alu-Verbundmaterial, Farbe weiß oder schwarz; für den Einsatz in Feuchträumen geeignet, wasserbeständig, abwaschbar; die Oberfläche ist abriebfest, fleckenunempfindlich, lichtecht, porendicht und damit absolut hygienisch, pflegeleicht und unempfindlich gegen übliche Haushaltsreiniger (nicht scheuer- und säurebeständig); Ausschnitte vorhanden bzw. vorbereitet

Abdeckung bestehend aus Glasplatte, Sicherheitsglas (ESG); Farbe weiß oder schwarz; Glaskante, gerade Kante mit Saum, geschliffen; Glasstärke 8 mm; Set zur Befestigung am Rahmen

Wasseranschlussset von der Seite, bestehend aus: SANIT Füllventil Armaturengruppe I mit Messing-Anschlussstutzen 3/8, Gewinderosette verchromt, Eckventil ½ selbstdichtend, mit Rosette verchromt, Anschlussrohr 90° verchromt, 2 Konus-Quetschverschraubungen 3/8

WC-Anschlussset bestehend aus: PE-Ablaufbogen 90°, Befestigungsschelle, Übergangsmuffe DN 90/100, Lamellendichtung für Rohrinnendurchmesser 98 bis 110 mm, PE-WC-Anschlussgarnitur DN 90, 180 mm lang

Farbe	Art.-Nr.	VE1	VE2	VE3	Unverb. Richtpreis/€
Verkleidung/ Abdeckung					
weiß/weiß	90.730.00..0005	1	8		
schwarz/schwarz	90.730.00..0008	1	8		

Zubehör:

- WC-Spülauslösungen ab Seite 58 (Ausnahme: LIS)
- WC-Etagen-Anschlussbogen siehe Seite 106
- Sets für Wasseranschluss ab Seite 107
- Rohbauset für Dusch-WC Art-Nr. 03.956.00..0000 siehe Seite 111
- verstellbare Spülstromdrossel Art-Nr. 05.261.00..0000 siehe Seite 123

Waschtisch-Element INEO für Einlocharmaturen

H/B/T: 820/525/75 mm, selbsttragende, pulverbeschichtete Stahlrahmenkonstruktion, zur Trockenverkleidung, Einbau vor Massivwand, in Leichtbau-Ständerwand u.v.m., 4 Befestigungspunkte, komplett vormontiert, inklusive selbsthemmende Füße mit verstellbaren Fußplatten und Befestigungsmaterial, universell einsetzbar für Waschtische und Handwaschbecken, minimales Stichmaß der Eckventile 80 mm, Verstellbereich Füße von Rohfußboden bis OKFFB: 0-200 mm, Tiefenverstellung Vorderkante Element: 135-205 mm (bei Verwendung von Wandhaltern, Art.-Nr. 17.257.00..T000), mit mehrfach verleimter Schichtholzplatte und Stichmaßskalierung zur freien Positionierung von Trinkwasserrohr-Systemwandscheiben, mit 2 Gewindebolzen M10 inklusive Bauschutz und Waschtisch-Befestigung, mit Universalablaufbogen DN 50 (ø 50)/DN 40 (ø 40) inklusive Gummimanschette DN 40 (ø 40)/DN 32 (ø 32), Bauschutz und schallgedämmter Ablaufschelle, mit Gewindestab M8 x 80 mm, Verpackung im Karton

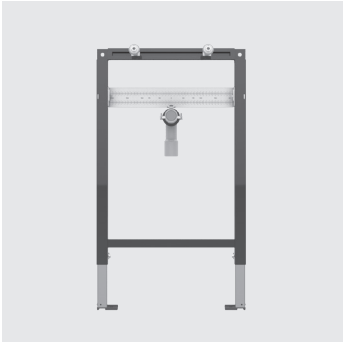

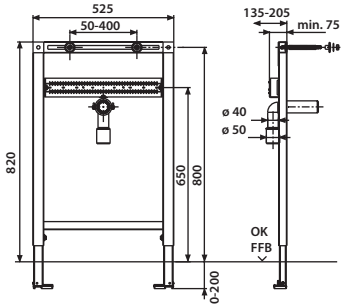

Maß H/B	Art.-Nr.	VE1	VE2	VE3	Unverb. Richtpreis/€
820 / 525 mm	90.672.00..T000	1	18		

Zubehör:

- Wandhalter paarweise Art.-Nr. 17.257.00..T000 siehe Seite 113
- Schallschutzsets ab Seite 126

Waschtisch-Element INEO für Einlocharmaturen

1. H/B/T: 1120 / 525 / 75 mm

2. H/B/T: 985 / 525 / 75 mm

selbsttragende, pulverbeschichtete Stahlrahmenkonstruktion, zur Trockenverkleidung, Einbau vor Massivwand, in Leichtbau-Ständerwand u. v. m., 4 Befestigungspunkte, komplett vormontiert, inklusive selbsthemmende Füße mit verstellbaren Fußplatten und Befestigungsmaterial, universell einsetzbar für Waschtische und Handwaschbecken, Verstellbereich Füße von Rohfußboden bis OKFFB: 0-200 mm, Tiefenverstellung Vorderkante Element: 135-205 mm (bei Verwendung von Wandhaltern Art.-Nr. 17.257.00.. T000), mit mehrfach verleimter Schichtholzplatte und Stichmaßskalierung zur freien Positionierung von Trinkwasserrohr-Systemwandscheiben, mit 2 Gewindebolzen M10 inklusive Bauschutz und Waschtischbefestigung, mit Universalablaufbogen DN 50 (ø 50)/DN 40 (ø 40) inklusive Gummimanschette DN 40 (ø 40)/DN 32 (ø 32), mit Schutzstopfen, Verpackung im Karton

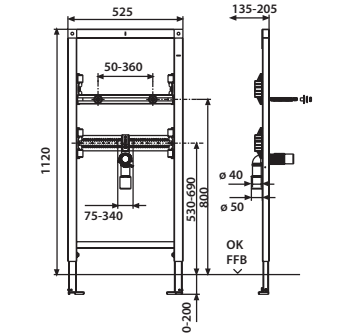

Maß H/B mm	Art.-Nr.	VE1	VE2	VE3	Unverb. Richtpreis/€
1. 1120 / 525	90.696.00..T000	1	30		
2. 985 / 525	90.669.00..T000	1	18		

Zubehör:

- Wandhalter paarweise Art.-Nr. 17.257.00..T000 siehe Seite 113
- Schallschutzsets ab Seite 126
- Traverse als Widerlager Art.-Nr. 04.318.00..0000 siehe Seite 115

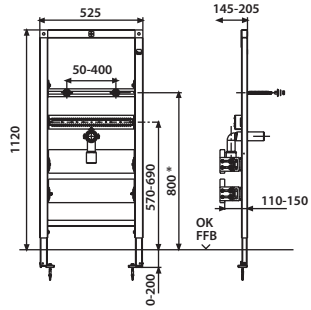

*** Bezugsmaß für angegebene Verstellbereiche**

Waschtisch-Element INEO für Einlocharmaturen zur Unterputzmontage von druckfesten Kleindurchlauferhitzern

Passend für CLAGE E-Kleindurchlauferhitzer MCX für den Einzelwaschplatz*, H/B/T: 1120/525/145 mm, selbsttragende, pulverbeschichtete Stahlrahmenkonstruktion, zur Trockenverkleidung, Einbau vor Massivwand, in Leichtbau-Ständerwand u.v.m., 4 Befestigungspunkte, komplett vormontiert, inkl. selbsthemmende Füße mit verstellbaren Fußplatten und Befestigungsmaterial, universell einsetzbar für Waschtische und Handwaschbecken, Verstellbereich Füße von Rohfußboden bis OKFFB: 0-200 mm, Tiefenverstellung Vorderkante Element: 145-205 mm (bei Verwendung von Wandhaltern Art-Nr. 17.257.00..T000), mit mehrfach verleimter Schichtholzplatte und Stichmaßskalierung zur freien Positionierung von Trinkwasserrohr-Systemwandscheiben, mit 2 zusätzlichen tiefenverstellbaren mehrfach verleimten Schichtholzplatten mit Stichmaßskalierung zur freien Positionierung von Kleindurchlauferhitzern und weiteren Trinkwasserrohr-Systemwandscheiben, mit 2 Gewindebolzen M10 inkl. Bauschutz und Waschtischbefestigung, mit Universalablaufbogen DN 50 (ø 50)/DN 40 (ø 40) inkl. Gummimanschette für Geruchverschluss-Ablaufstutzen DN 40 (ø 40)/DN 32 (ø 32), Bauschutz und schallgedämmter Ablaufschelle, inklusive Befestigungsmaterial, Verpackung im Karton

* nicht im Lieferumfang enthalten

Für Revisionszwecke der UP montierten Klein-Durchlauferhitzer empfehlen wir eine bauseitige Revisionsöffnung mit einer Mindestgröße von 300 x 300 mm.

Maß H/B	Art.-Nr.	VE1	VE2	VE3	Unverb. Richtpreis/€
1120 / 525 mm	90.689.00..T000	1	15		

Zubehör:

- Wandhalter paarweise Art.-Nr. 17.257.00..T000 siehe Seite 113
- Schallschutzsets ab Seite 126
- SANIT-Modul für UP- und AP-Armaturen Art.Nr. 17.268.00..0000 siehe Seite 102

Waschtisch-Element INEO für Einlocharmaturen mit 2 UP-Wasserzählerstrecken mit UP-Ventil inklusive T-Stück für Eckventil und Etagenverteilung

1. H/B/T: 1120/525/90 mm

2. H/B/T: 985/525/90 mm

selbsttragende, pulverbeschichtete Stahlrahmenkonstruktion, zur Trockenverkleidung, Einbau vor Massivwand, in Leichtbau-Ständerwand u.v.m., 4 Befestigungspunkte, komplett vormontiert, inklusive selbsthemmende Füße mit verstellbaren Fußplatten und Befestigungsmaterial, universell einsetzbar für Waschtische und Handwaschbecken, Verstellbereich Füße von Rohfußboden bis OKFFB: 0-200 mm, Tiefenverstellung Vorderkante Element: 135-205 mm (bei Verwendung von Wandhaltern Art.-Nr. 17.257.00..T000), mit 2 Gewindebolzen M10 inklusive Bauschutz und Waschtischbefestigung, mit Universalablaufbogen DN 50 (ø 50)/DN 40 (ø 40) inklusive Gummimanschette für Geruchverschluss-Ablaufstutzen DN 40 (ø 40)/DN 32 (ø 32), Bauschutz und schallgedämmter Ablaufschelle (inklusive zwei vormontierter, schallgedämmter und verdrehsicherer UP-Wasserzählerkombinationen aus Rotguß mit UP-Ventil R3/4, mit UP-Einrohranschlussstücken für WZ-Messkapsel Koax G2B), mit T-Stück für Eckventil R ½, mit Etagenverteilung Abgang nach oben R3/4, mit zweiteiliger Isolierung und integrierter Einputzhilfe, inkl. Befestigungs- und Anschlussmaterial, Verpackung im Karton

Hinweis: Abdeckrosetten und Griffe etc. für UP-Ventile bitte bei Fa. Flamco anfragen

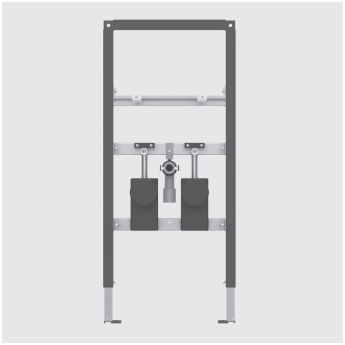

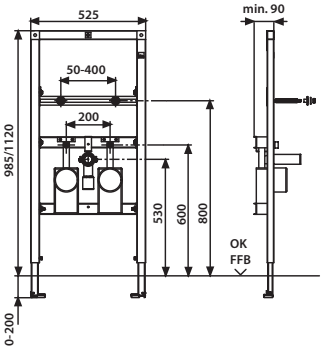

Maß H/B	Art.-Nr.	VE1	VE2	VE3	Unverb. Richtpreis/€
1. 1120 / 525 mm	90.687.00..T000	1	15		
2. 985 / 525 mm	90.691.00..T000	1	15		

Zubehör:

- Wandhalter paarweise Art.-Nr. 17.257.00..T000 siehe Seite 113
- Schallschutzsets ab Seite 126
- verlängerte Elementfüße Art.-Nr. 16.033.00..0000 siehe Seite 113

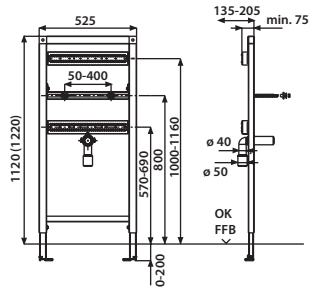

Waschtisch-Element INEO für AP-Wandarmaturen

H/B/T: 1120/525/75 mm, Element ist durch verlängerte Füße auf Höhe 1220 mm einstellbar, selbsttragende, pulverbeschichtete Stahlrahmenkonstruktion, zur Trockenverkleidung, Einbau vor Massivwand, in Leichtbau-Ständerwand u.v.m., 4 Befestigungspunkte, komplett vormontiert, inklusive selbsthemmende Füße mit verstellbaren Fußplatten und Befestigungsmaterial, universell einsetzbar für Waschtische und Handwaschbecken, minimales Stichmaß für AP-Wandarmaturen 53 mm, Verstellbereich Füße von Rohfußboden bis OKFFB: 0-200 mm, Tiefenverstellung Vorderkante Element: 135-205 mm (bei Verwendung von Wandhaltern Art.-Nr. 17.257.00..T000), mit 2 mehrfach verleimten Schichtholzplatten und Stichmaßskalierung zur freien Positionierung von Trinkwasserrohr-Systemwandscheiben, mit 2 Gewindebolzen M10 inklusive Bauschutz und Waschtisch-Befestigung, mit Universalablaufbogen DN 50 (ø 50)/DN 40 (ø 40) inklusive Gummimanschette DN 40 (ø 40)/ DN 32 (ø 32), Bauschutz und schallgedämmter Ablaufschelle, mit Gewindestab M8 x 80 mm, Verpackung im Karton

Maß H/B	Art.-Nr.	VE1	VE2	VE3	Unverb. Richtpreis/€
1120 / 525 mm	90.671.00..T000	1	18		

Zubehör:

- Wandhalter paarweise Art.-Nr. 17.257.00..T000 siehe Seite 113
- Schallschutzsets ab Seite 126

1. Waschtisch-Element INEO behindertengerecht

für Einloch- oder AP-Wandarmaturen

H/B/T: 1120/525/98 mm, selbsttragende, pulverbeschichtete Stahlrahmenkonstruktion, zur Trockenverkleidung, Einbau vor Massivwand, in Leichtbau-Ständerwand u.v.m., 4 Befestigungspunkte, komplett vormontiert, inklusive selbsthemmende Füße mit verstellbaren Fußplatten und Befestigungsmaterial, universell einsetzbar für Waschtische, Verstellbereich Füße von Rohfußboden bis OKFFB: 0-200 mm, Tiefenverstellung Vorderkante Element: 135-205 mm (bei Verwendung von Wandhaltern Art.-Nr. 17.257.00..T000), mit mehrfach verleimter Schichtholzplatte und Stichmaßskalierung zur freien Positionierung von Trinkwasserrohr-Systemwandscheiben, mit SANIT Wandeinbau-Geruchverschluss höhenverstellbar Art.-Nr. 31.608.00..0000 DN 50 (ø 50)/DN 40 (ø 40), mit 2 Gewindebolzen M10 inklusive Bauschutz und Waschtischbefestigung, Verpackung im Karton

2. Waschtisch-Element INEO behindertengerecht

für Einlocharmaturen

H/B/T: 820/525/98 mm, technische Ausstattung wie Art.-Nr. 90.673.00..T000

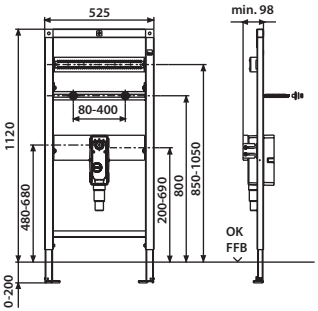

Maß H/B	Art.-Nr.	VE1	VE2	VE3	Unverb. Richtpreis/€
1. 1120 / 525 mm	90.673.00..T000	1	18		
2. 820 / 525 mm	90.685.00..T000	1	21		

Zubehör:

- Wandhalter paarweise Art.-Nr. 17.257.00..T000 siehe Seite 113
- Schallschutzsets ab Seite 126
- Fertigbauset ab Seite 273
- Standrohr Art.-Nr. 03.250.00..0000 siehe Seite 274

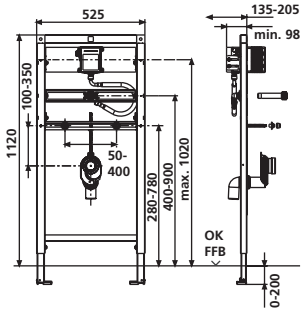

Urinal-Element INEO

für Urinal-Kartuschenventiltechnik

H/B/T: 1120/525/98 mm, selbsttragende, pulverbeschichtete Stahlrahmenkonstruktion, zur Trockenverkleidung, Einbau vor Massivwand, in Leichtbau-Ständerwand u. v. m., 4 Befestigungspunkte, komplett vormontiert, inklusive selbsthemmende Füße mit verstellbaren Fußplatten und Befestigungsmaterial, universell einstellbar für Urinalkeramik, Verstellbereich Füße von Rohfußboden bis OKFFB: 0-200 mm, Tiefenverstellung Vorderkante Element: 135-205 mm (bei Verwendung von Wandhaltern Art.-Nr. 17.257.00..T000), mit 2 Urinalbefestigungsbolzen M8 inklusive Bauschutz und verchromten Abdeckungen, mit Ablaufbogen DN 50 (ø 50) und schallgedämmter Ablaufbogenschelle, mit Gewindestab M8 x 300 mm, Anschlussset ø 25, mit Metallflexschlauch von Hand verschraubbar, mit SANIT Universal-Kartuschen-Rohbauset mit revisionierbarer Wasserstrecke für handbetätigtes pneumatisches Kartuschenventil oder für Kartuschen-Magnetventil 6V DC für Infrarot-Elektronik, relative Leitfähigkeit, mit Urinal-Absauggeruchverschluss 500, alle Traversen vormontiert, ohne Urinal Abdeckplatte, Verpackung im Karton

Maß H/B	Art.-Nr.	VE1	VE2	VE3	Unverb. Richtpreis/€
1120 / 525 mm	90.668.00..T000	1	18		

Zubehör:

- Wandhalter paarweise Art.-Nr. 17.257.00..T000 siehe Seite 113
- Urinal-Spülauslösungen ab Seite 87
- Schallschutzsets ab Seite 126
- Baugruppen Verlängerung ab Seite 112
- Anschlussset für Urinal **mit Sprühkopf** Art.-Nr. 05.013.00..0000 siehe Seite 126

Urinal-Element INEO

für Aufputzdruckspüler oder für Keramiken mit integrierten Steuerungen
H/B/T: 1120/525/80 mm, selbsttragende, pulverbeschichtete Stahlrahmenkonstruktion, zur Trockenverkleidung, Einbau vor Massivwand, in Leichtbau-Ständerwand u.v.m., 4 Befestigungspunkte, komplett vormontiert, inklusive selbsthemmende Füße mit verstellbaren Fußplatten und Befestigungsmaterial, universell einstellbar für Urinalkeramik, Verstellbereich Füße von Rohfußboden bis OKFFB: 0-200 mm, Tiefenverstellung Vorderkante Element: 135 – 205 mm (bei Verwendung von Wandhaltern Art.-Nr. 17.257.00..T000), mit 1 schallgedämmten Wanddurchführung, G ½ IG/G ½ AG, mit 2 Urinalbefestigungsbolzen M8 inklusive Bauschutz und verchromten Abdeckungen, mit Ablaufbogen DN 50 (ø 50) und schallgedämmter Ablaufschelle, mit Gewindestab M8 x 300 mm, alle Traversen vormontiert, ohne Aufputzdruckspüler, Verpackung im Karton

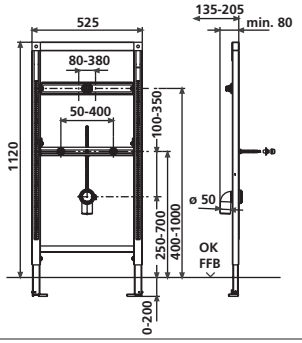

Maß H/B	Art.-Nr.	VE1	VE2	VE3	Unverb. Richtpreis/€
1120 / 525 mm	90.675.00..T000	1	18		

Zubehör:

- Wandhalter paarweise Art.-Nr. 17.257.00..T000 siehe Seite 113
- Schallschutzsets ab Seite 126
- Baugruppen Verlängerung ab Seite 112

Bidet-Element INEO

1. H/B/T: 1120/525/100 mm, 2. H/B/T: 985/525/100 mm, 3. H/B/T: 820/525/100 mm, selbsttragende, pulverbeschichtete Stahlrahmenkonstruktion, zur Trockenverkleidung, Einbau vor Massivwand, in Leichtbau-Ständerwand u. v. m., 4 Befestigungspunkte, komplett vormontiert, inklusive selbsthemmende Füße mit verstellbaren Fußplatten und Befestigungsmaterial, universell einstellbar für Bidetkeramik, Verstellbereich Füße von Rohfußboden bis OKFFB: 0 – 200 mm, Tiefenverstellung Vorderkante Element: 135 - 205 mm (bei Verwendung von Wandhaltern Art.-Nr. 17.257.00..T000) / **ohne** Wandhalter, mit mehrfach verleimter Schichtholzplatte und Skalierung zur Montage bauseitiger Trinkwasserwandscheiben diverser Rohrsysteme, mit 2 Haltebolzen M12 einstellbar 180/230 mm inklusive Muttern und weißen Abdeckungen, mit Universalablaufbogen DN 50 (ø 50)/DN 40 (ø 40), inklusive Gummimanschette DN 40 (ø 40)/DN 32 (ø 32) und Bauschutz, mit schallgedämmter Ablaufbogenschelle, Verpackung im Karton

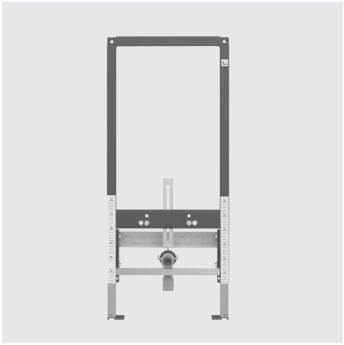

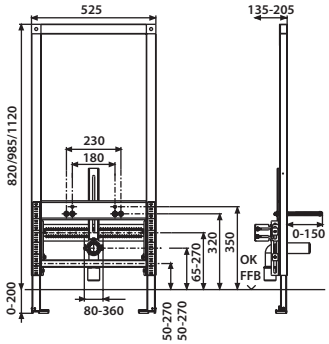

Maß H/B	Art.-Nr.	VE1	VE2	VE3	Unverb. Richtpreis/€
1. 1120 / 525 mm	90.676.00..T000	1	15		
2. 985 / 525 mm	90.662.00..T000	1	12		
3. 820 / 525 mm	90.663.00..T000	1	21		

Zubehör:

- Wandhalter paarweise Art.-Nr. 17.257.00..T000 siehe Seite 113
- Schallschutzsets ab Seite 126
- Baugruppen Verlängerung ab Seite 112

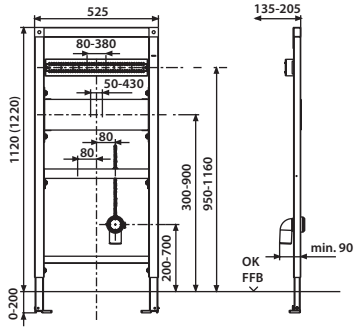

Ausguss-Element INEO für Wandarmaturen

H/B/T: 1120/525/85 mm, Element ist durch verlängerte Füße auf Höhe 1220 mm einstellbar, selbsttragende, pulverbeschichtete Stahlrahmenkonstruktion, zur Trockenverkleidung, Einbau vor Massivwand, in Leichtbau-Ständerwand u.v.m., 4 Befestigungspunkte, komplett vormontiert, inklusive selbsthemmende Füße mit verstellbaren Fußplatten und Befestigungsmaterial, universell einstellbar für Ausgussbecken, Verstellbereich Füße von Rohfußboden bis OKFFB: 0-200 mm, Tiefenverstellung Vorderkante Element: 135-205 mm (bei Verwendung von Wandhaltern Art.-Nr. 17.257.00..T000), mit Ablaufbogen DN 50 (ø 50) und schallgedämmter Ablaufschelle, mit Gewindestab M8 x 300 mm, mit 2 wasserfesten mehrfach verleimten Schichtholzplatten, alle Traversen vormontiert, Verpackung im Karton

Maß H/B	Art.-Nr.	VE1	VE2	VE3	Unverb. Richtpreis/€
1120 / 525 mm	90.677.00..T000	1	18		

Zubehör:

- Wandhalter paarweise Art.-Nr. 17.257.00..T000 siehe Seite 113
- Schallschutzsets ab Seite 126
- Baugruppen Verlängerung ab Seite 112

Fäkalausguss-Element INEO

für Ausgussbecken Puplica wandhängend (KERAMAG „Espital“)

H/B/T: 1530/525/155 mm, mit kleiner Revisionsöffnung, Betätigung von vorn, selbsttragende, pulverbeschichtete Stahlrahmenkonstruktion, bis 400 kg statisch belastbar, zur Trockenverkleidung, Einbau vor Massivwand, in Leichtbau-Ständerwand u. v. m., 4 Befestigungspunkte, komplett vormontiert, inklusive selbsthemmende Füße mit verstellbaren Fußplatten und Befestigungsmaterial, Verstellbereich Füße von Rohfußboden bis OKFFB: 0-200 mm, Tiefenverstellung Vorderkante Element:135-205 mm, schwitzwasserisolierter SANIT UP- Spülkasten (CC-122-S-FO-2V-2C) mit 2-Mengenspülung (6-4,5 L oder 4-2 L) und flexibler Kabeltechnik, Werkseinstellung 6 und 3 Liter, mit Bauschutz für Spülrohr, SANIT Füllventil Armaturengruppe I, 2-teiliges Eckventil R ½, Ablaufbogenschelle 4-fach tiefenverstellbar und Schellenverschluss, PE-WC-Anschlussbogen 90° DN 90 mit Übergangsmuffe DN 90/DN 100 (ø 110) mit Bauschutz, SANIT WC Anschlussgarnitur DN 90 (ø 90)/180 mm komplett, Bauschutzkasten für Revisionsöffnung kürzbar, flexibler Schlauch zum Füllventil von Hand verschraubbar, 2 Haltebolzen M12 einstellbar 180/230 mm mit Bauschutz und Muttern, mit Traverse für AP Mischbatterie mit 2 schallgedämmten Wanddurchführungen G ½ IG x G ½ AG, mit Wandhaltern, ohne Betätigungsplatte, Verpackung im Karton

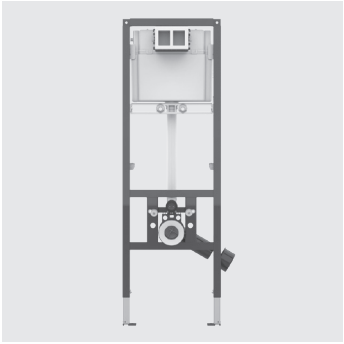

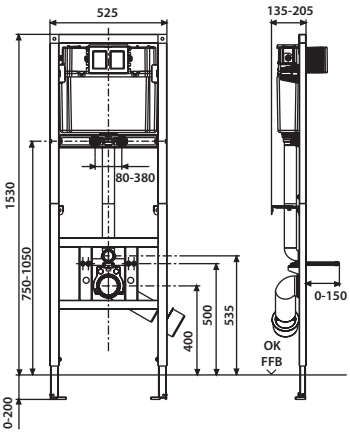

Maß H/B	Art.-Nr.	VE1	VE2	VE3	Unverb. Richtpreis/€
1530 / 525 mm	90.659.00..0000	1	10		

Zubehör:

- Betätigungsplatten für Kindergärten siehe Seite 66
- Schallschutzsets ab Seite 126
- Baugruppen Verlängerung ab Seite 112

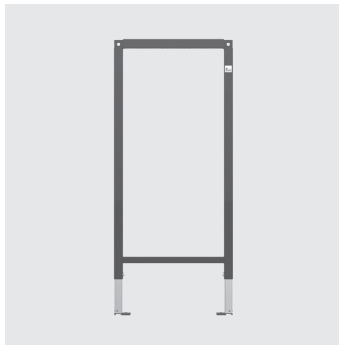

Leer-Element INEO

H/B/T: 1120/525/48 mm, selbsttragende, pulverbeschichtete Stahlrahmenkonstruktion zur Trockenverkleidung, Einbau vor Massivwand, in Leichtbau-Ständerwand u.v.m., 4 Befestigungspunkte, komplett vormontiert, inkl. selbsthemmende Füße mit verstellbaren Fußplatten und Befestigungsmaterial, als Basiselement für Universal UP-Module u. ä., zur Überbrückung von Elementabständen 550 bis 1650 mm, Verstellbereich Füße von Rohfußboden bis OKFFB: 0-200 mm, Tiefenverstellung Vorderkante Element: 135-205 mm (bei Verwendung von Wandhaltern Art.Nr. 17.257.00..T000), Verpackung im Karton

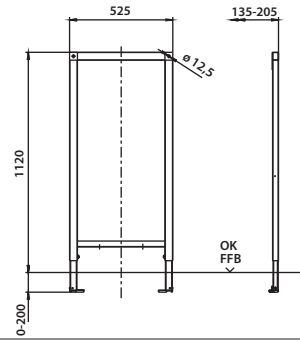

Maß H/B	Art.-Nr.	VE1	VE2	VE3	Unverb. Richtpreis/€
1120 / 525 mm	90.688.00..T000	1	18		

Zubehör:

- Wandhalter paarweise Art.-Nr. 17.257.00..T000 siehe Seite 113
- Schallschutzset Art.-Nr. 16.032.00..0000 siehe Seite 126
- Baugruppen Verlängerung ab Seite 112
- Module ab Seite 100

Befestigungs-Element INEO für Griff- und Haltesysteme

H/B/T: 1120/294/48 mm, bei rechter als auch linker Bauform, selbsttragende, pulverbeschichtete Stahlkonstruktion, zur Trockenverkleidung, Einbau vor Massivwand, 2 Befestigungspunkte, selbsthemmender Fuß mit verstellbarer Fußplatte und Befestigungsmaterial, nicht kürzbar, auch geeignet zur Überbrückung von Elementabständen 500 bis 1100 mm, Verstellbereich Fuß von Rohfußboden bis OKFFB: 0-200 mm, Tiefenverstellung Vorderkante Element: 135-205 mm (bei Verwendung von Wandhaltern Art.-Nr. 17.257.00..T000), Verpackung im Karton

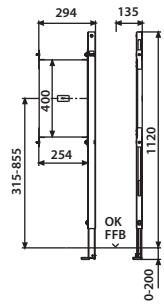

Variante	Art.-Nr.	VE1	VE2	VE3	Unverb. Richtpreis/€
rechts	90.680.00..TR00	1	12		
links	90.680.00..TL00	1	12		

Zubehör:

- Wandhalter paarweise Art.-Nr. 17.257.00..T000 siehe Seite 113
- Schallschutzsets ab Seite 126
- Baugruppen Verlängerung ab Seite 112

Bade- und Brausewannen-Element INEO

für Aufputzwandarmaturen

H/B/T: 1120/525/75 mm, selbsttragende, pulverbeschichtete Stahlrahmenkonstruktion, zur Trockenverkleidung, Einbau vor Massivwand, in Leichtbau-Ständerwand u.v.m., 4 Befestigungspunkte, komplett vormontiert, inklusive selbsthemmende Füße mit verstellbaren Fußplatten und Befestigungsmaterial, universell einstellbar, Traverse bestehend aus wasserfestem, mehrfach verleimten Schichtholz mit verzinkten seitlichen Blechen, zur Befestigung von bauseitigen Wandscheiben, Verstellbereich Füße von Rohfußboden bis OKFFB: 0-200 mm, Tiefenverstellung Vorderkante Element: 135-205 mm (bei Verwendung von Wandhaltern Art.-Nr. 17.257.00..T000), Traverse vormontiert, Verpackung im Karton

Weitere Badewannen-Elemente sind aus Kombinationen von Leer-Elementen verschiedener Bauhöhe mit entsprechenden Modulen für Aufputz- und Unterputz-Armaturen möglich.

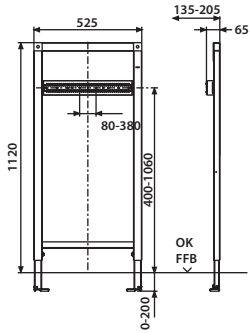

Maß H/B	Art.-Nr.	VE1	VE2	VE3	Unverb. Richtpreis/€
1120 / 525 mm	90.681.00..T000	1	18		

Zubehör:

- Wandhalter paarweise Art.-Nr. 17.257.00..T000 siehe Seite 113
- Schallschutzsets ab Seite 126
- Baugruppen Verlängerung ab Seite 112

Bade- und Brausewannen-Element INEO

für UP-Armaturen

H/B/T: 1120/525/98 mm, selbsttragende, pulverbeschichtete Stahlrahmenkonstruktion, zur Trockenverkleidung, Einbau vor Massivwand, in Leichtbau-Ständerwand u.v.m., 4 Befestigungspunkte, komplett vormontiert, inklusive selbsthemmende Füße mit verstellbaren Fußplatten und Befestigungsmaterial, höhenverstellbare UP-Armaturentraverse bestehend aus wasserfestem, mehrfach verleimten Schichtholz mit verzinkten seitlichen Blechen, zur Befestigung von bauseitigen UP-Armaturen, Verstellbereich Füße von Rohfußboden bis OKFFB: 0-200 mm, Tiefenverstellung Vorderkante Element: 135-205 mm (bei Verwendung von Wandhaltern Art.-Nr. 17.257.00..T000), mit 1 schallgedämmten Wanddurchführung G ½ IG / G ½ AG, Verpackung im Karton

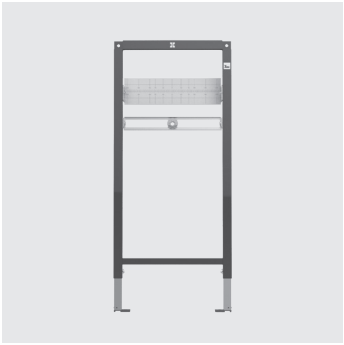

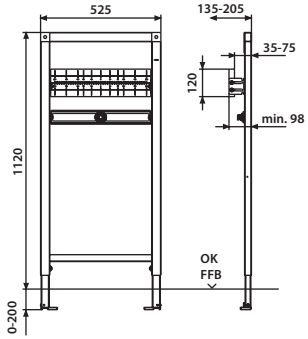

Maß H/B	Art.-Nr.	VE1	VE2	VE3	Unverb. Richtpreis/€
1120 / 525 mm	90.682.00..T000	1	18		

Zubehör:

- Wandhalter paarweise Art.-Nr. 17.257.00..T000 siehe Seite 113
- Schallschutzsets ab Seite 126
- Baugruppen Verlängerung ab Seite 112

Wannenrand-Element INEO RIM

Unterbau für Fliesenrandmontage zur Aufnahme von 3 und 4 Loch Wannenrandarmaturen, selbsttragendes, freistehendes, pulverbeschichtetes Element mit 4 verstellbaren Füßen zur Trockenverkleidung mit Schlauchkasten für die Ableitung des Tropfwassers von Handbrausen, Schlauchkasten inkl. Wanddurchführungen für den TW-Anschluss und zur Herstellung des Zulaufs über Badewannen Ab- und Überlaufgarnitur, 2 Eckventile G ½ x G ½, Schlauchkasten mit drehbarem und flexiblem Ablaufstutzen DN 32, Länge 1250 mm, Abzweig DN 32 mit Rückschlagklappe für die Erstellung des Tropfwasseranschlusses an der Badewannenablaufgarnitur, befliesbarer Armaturenträger mit verdeckter Befestigung, horizontal justierbar, für Armaturen mit einem Schaftdurchmesser von max. 54 mm, Befestigungsmaterial, Verpackung im Karton

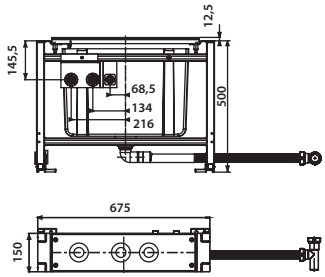

Maß L/B/H	Art.-Nr.	VE1	VE2	VE3	Unverb. Richtpreis/€
675 / 150 / 500 mm	90.686.00..0000	1	20		

Zubehör:

- Ab- und Überlaufgarnitur SWING PLUS Seite 196/206

Schlauchkasten mit Rückschlagklappe

für die Ableitung des Tropfwassers von Handbrausen bei Wannenrandarmaturen, Montage an Massivwänden, für waagerechte Einbindung in Überlaufrohre von Badewannenablaufarmaturen ø 32, bestehend aus Schlauchkasten mit drehbarem flexiblen Ablaufrohr, Abzweig DN 32 (ø 32), Rückschlagklappe, Befestigungsmaterial und Montageanleitung, Verpackung im Karton

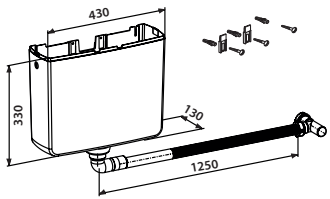

	Art.-Nr.	VE1	VE2	VE3	Unverb. Richtpreis/€
	17.291.00..0000	1	30		

Zubehör:

- Modul für 3 und 4 Loch Wannenrandarmaturen Art.-Nr. 17.290.00..0000 siehe Seite 47

Modul für 3 und 4 Loch Wannenrandarmaturen

L/B/H: 680x150x20 mm, zur Montage auf Fliesensockel, im Nass- und Trockenbau, zur Aufnahme von 3-4 Loch Wannenrandarmaturen mit einem Schaftdurchmesser von max. 54 mm, befliesbarer Armaturenträger mit verdeckter Befestigung, horizontal justierbar, mit Befestigungsmaterial und Montageanleitung, Verpackung im Karton

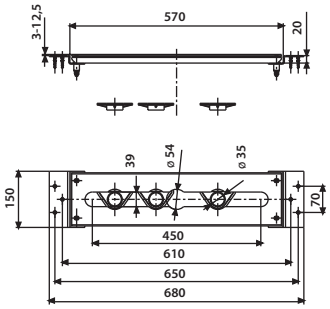

Maß L/B/H	Art.-Nr.	VE1	VE2	VE3	Unverb. Richtpreis/€
680 x 150 x 20 mm	17.290.00..0000	1	100		

Zubehör:

· Schlauchkasten mit Rückschlagklappe Art.-Nr. 17.291.00..0000 siehe Seite 46

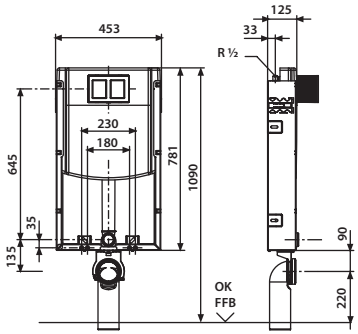

WC-Montageelement INEO IN

für Wand-WC mit Befestigungsabstand 180/230 mm, mit kleiner Revisionsöffnung, Betätigung von vorn, zum Ein- oder Vormauern vor Massivwand, bestehend aus einem verzinkten u-förmigen Element mit 6 Befestigungslaschen, WC-Befestigungsmaterial M12, mit vormontiertem schwitzwasserisolierten SANIT UP-Spülkasten (CC-121-S-FO-2V-2C) mit 2-Mengenspülung (7,5-4,5 L / 4-2 L), Werkseinstellung 6 und 3 Liter, Übertragung der Tastenfunktion über flexible Kabeltechnik zur INEO Ablaufgarnitur, Verbindung zur Betätigungsplatte über Dreh-Klick-Verbindung, SANIT Füllventil Armaturengruppe I, 2-teiliges Eckventil-Anschlussset R ½, Befestigungsschelle für Ablaufbogen 4-fach verstellbar, WC-Anschlussbogen 90° DN 90 (ø 90) mit Übergangsmuffe DN 90 (ø 90) / DN 100 (ø 110) und Bauschutz, WC-Anschlussgarnitur DN 90 (ø 90), Bauschutzkasten für Revisionsöffnung kürzbar, flexibler Schlauch zum Füllventil von Hand verschraubbar, Befestigungsmaterial komplett, mit Füllblock, ohne Fußstützen, ohne Betätigungsplatte, Verpackung im Karton

UP-Spülkasten geprüft nach DIN EN 14055, Armaturengruppe I

Maß	Art.-Nr.	VE1	VE2	VE3	Unverb. Richtpreis/€
1090 mm	95.721.00..0000	1	24		

Zubehör:

- WC-Spülauslösungen ab Seite 58
- Füße für Bodenbefestigung Art.-Nr. 16.001.00..0000 siehe Seite 112
- verstellbare Spülstromdrossel Art-Nr. 05.261.00..0000 siehe Seite 123

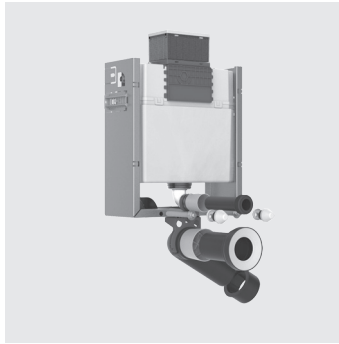

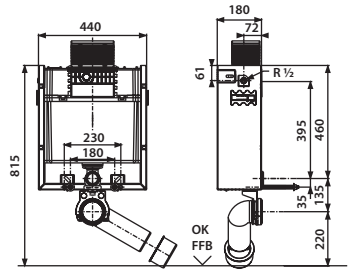

WC-Montageelement FronTop 820

für Wand-WC mit Befestigungsabstand 180/230 mm, mit kleiner Revisionsöffnung, Betätigung von vorn/oben, Bauhöhe: 820 mm, zum Ein- oder Vormauern vor Massivwand, bestehend aus einem verzinkten u-förmigen Element mit 4 Befestigungspunkten, WC-Befestigungsmaterial M12, mit vormontiertem schwitzwasserisolierten SANIT UP-Spülkasten (CC-122-S-UO-2V-2C) mit 2-Mengenspülung (6/3 L), Übertragung der Tastenfunktion über flexible Kabeltechnik zur Ablaufgarnitur, Verbindung zur Betätigungsplatte über Dreh-Klick-Verbindung, SANIT Füllventil Armaturengruppe I, Eckventil-Anschlussset R ½, Befestigungsschelle für Ablaufbogen 4-fach verstellbar, PE-WC-Anschlussbogen 90° DN 90(ø 90) mit Übergangsmuffe DN 90 (ø: 90)/DN 100(ø: 110) und Bauschutz, WC-Anschlussgarnitur DN 90 (ø: 90), Bauschutzkasten für Revisionsöffnung kürzbar, flexibler Schlauch zum Füllventil von Hand verschraubbar, Befestigungsmaterial inklusive, ohne Fußstützen, ohne Betätigungsplatte, Verpackung im Karton

UP-Spülkasten geprüft nach DIN EN 14055, Armaturengruppe I

Maß	Art.-Nr.	VE1	VE2	VE3	Unverb. Richtpreis/€
820 mm	95.728.00..0000	1	20		

Zubehör:

- WC-Spülauslösungen ab Seite 58
- Füße für Bodenbefestigung Art.-Nr. 16.001.00..0000 siehe Seite 112
- Schallschutzset 16.002.00..0000 siehe Seite 127
- WC Anschlussteile ab Seite 327

WC-Montageelement INEO IN 80

für Wand-WC mit Befestigungsabstand 180/230 mm, mit kleiner Revisionsöffnung, Betätigung von vorn, zum Ein-oder Vormauern vor Massivwand, bestehend aus einem verzinkten u-förmigen Element mit 6 Befestigungspunkten, WC-Befestigungsmaterial M12, mit vormontiertem schwitzwasserisolierten SANIT UP-Spülkasten (CC-80-S-FO- 2V-2C), Bautiefe 8 cm, mit 2-Mengenspülung (6-4 L / 4-2 L), Werkseinstellung 6 und 3 Liter, SANIT Füllventil Armaturengruppe I, 2-teiliges Eckventil-Anschlussset R ½, Befestigungsschelle für Ablaufbogen 4-fach verstellbar, WC-Anschlussbogen 90° DN 90 (ø90) mit Bauschutz, Bauschutzkasten für Revisionsöffnung kürzbar, Befestigungsmaterial mit Armierungsgewebe, ohne Betätigungsplatte, ohne Fußstützen, Verpackung im Karton

UP-Spülkasten geprüft nach DIN EN 14055, Armaturengruppe I

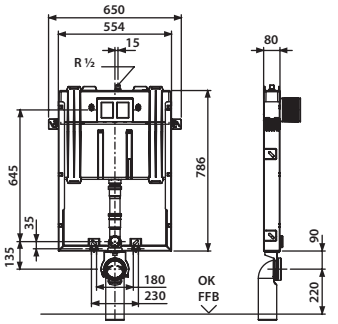

	Art.-Nr.	VE1	VE2	VE3	Unverb. Richtpreis/€
	95.804.00..0000	1	20		

Zubehör:

- WC-Spülauslösungen ab Seite 58

Montageelement 980 für Bidet

zum Ein- oder Vormauern vor Massivwand

bestehend aus einem verzinkten u-förmigen Element mit 4 Befestigungslaschen, Tiefenverstellung 120-170 mm für das Element, Bidet Befestigungsmaterial M12 mit Abdeckkappen, Stichmaß 180/230 mm einstellbar, mit mehrfach verleimter Schichtholzplatte und Skalierung zur Montage bauseitiger Trinkwasserwandscheiben diverser Rohrsysteme, Befestigungsschelle für PE-Ablaufbogen DN 50 (ø 50) mit Gummidichtung DN 50 (ø 50)/DN 40 (ø 40), inkl. Befestigungsmaterial komplett, Verpackung im Karton

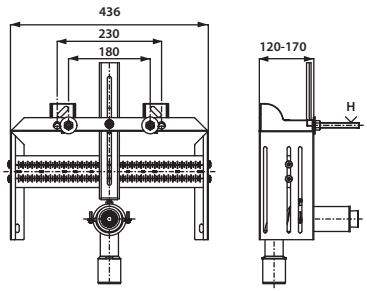

	Art.-Nr.	VE1	VE2	VE3	Unverb. Richtpreis/€
	95.950.00..0000	1	36		

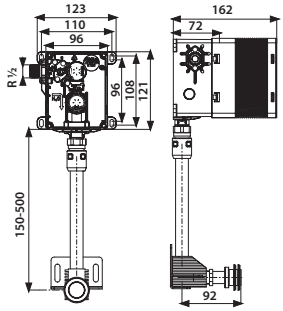

Urinal-Montageset

universell einsetzbares Kartuschen-Rohbauset in Kompaktbauweise für handbetätigtes pneumatisches Kartuschenventil oder für Kartuschen-Magnetventil 6V DC für Infrarot-Elektronik, relative Leitfähigkeit, Kunststoff-Rohbaugehäuse B/H/T: 96x122x72 mm, mit vormontierter revisionierbarer Wasserstrecke, mit Vorabsperrung, mit Bauschutzkasten für Revisionsöffnung kürzbar, mit Befestigungsmaterial, Fließdruck 1-10 bar, Geräuschklasse I, universeller Wasseranschluss R ½, Filter-und Ventilkappe mit 8 mm Innensechskant, mit Spülrohr 500 mm d:20 mm bauseits kürzbar (Mitte Rohbaukasten - Mitte Urinaleingang von hinten max. 610 mm, min. 210 mm), mit Spülrohrumlenkung und Fixierblech, mit Zulaufrohr 180 mm d:20 mm bauseits kürzbar, mit Urinal-Zulaufgarnitur, bestehend aus Spülrohr und Spülrohrverbinder für Keramikdurchmesser 32-38 mm, Verpackung im Karton

	Art.-Nr.	VE1	VE2	VE3	Unverb. Richtpreis/€
	03.955.00..0000	1	50		

UP-Spülkasten INEO

kleine Revisionsöffnung, Betätigung von vorn, schwitzwasserisolierter SANIT UP-Spülkasten (CC-121-S-FO-2V-2C) mit 2-Mengenspülung (7,5-4,5 L / 4-2 L), Werkseinstellung 6 und 3 Liter, Übertragung der Tastenfunktion über flexible Kabeltechnik zur INEO Ablaufgarnitur, Verbindung zur Betätigungsplatte über Dreh-Klick-Verbindung, Spülbogen mit Bauschutz, SANIT Füllventil Armaturengruppe I, 2-teiliges Eckventil-Anschlussset R ½, Bauschutzkasten für Revisionsöffnung kürzbar, mit Haltewinkeln, ohne Befestigungsmaterial, Verpackung im Karton

UP-Spülkasten geprüft nach DIN EN 14055, Armaturengruppe I, KIWA

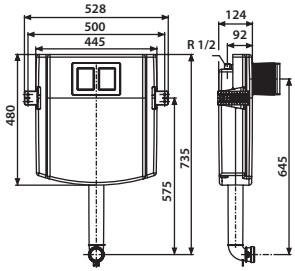

	Art.-Nr.	VE1	VE2	VE3	Unverb. Richtpreis/€
	95.720.00..0000	1	35		

Zubehör:

· verstellbare Spülstromdrossel Art-Nr. 05.261.00..0000 siehe Seite 123

UP-Spülkasten INEO FronTop 985

mit kleiner Revisionsöffnung, Betätigung von vorn/oben
Bauhöhe: 985 mm, schwitzwasserisolierter SANIT UP-Spülkasten (CC-122-S-UO-2V-2C), mit 2-Mengenspülung (6-4,5 L / 4-2 L), Werkseinstellung 6 und 3 Liter, Übertragung der Tastenfunktion über flexible Kabeltechnik zur INEO Ablaufarmatur, Verbindung zur Betätigungsplatte über Dreh-Klick-Verbindung, Spülbogen mit Bauschutz, SANIT Füllventil Armaturengruppe I, Eckventil R ½, Bauschutzkasten für Revisionsöffnung kürzbar, mit Haltewinkeln, ohne Befestigungsmaterial, Verpackung im Karton

UP-Spülkasten geprüft nach DIN EN 14055, Armaturengruppe I

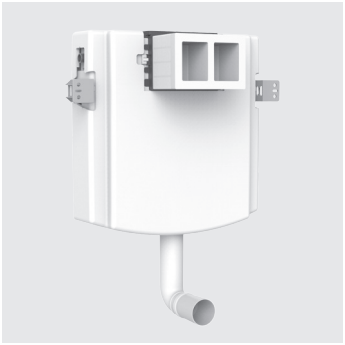

	Art.-Nr.	VE1	VE2	VE3	Unverb. Richtpreis/€
	95.726.00..0000	1	20		

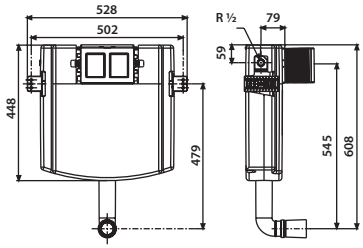

Zubehör:

· verstellbare Spülstromdrossel Art-Nr. 05.261.00..0000 siehe Seite 123

UP-Spülkasten INEO FronTop 820

mit kleiner Revisionsöffnung, Betätigung von vorn/oben
Bauhöhe: 820 mm, schwitzwasserisolierter SANIT UP-Spülkasten (CC-122-S-UO-2V-2C), mit 2-Mengenspülung (6 L / 3L), Übertragung der Tastenfunktion über flexible Kabeltechnik zur INEO Ablaufarmatur, Verbindung zur Betätigungsplatte über Dreh-Klick-Verbindung, Spülbogen mit Bauschutz, SANIT Füllventil Armaturengruppe I, Eckventil R ½, Bauschutzkasten für Revisionsöffnung kürzbar, mit Haltewinkeln, ohne Befestigungsmaterial, Verpackung im Karton

UP-Spülkasten geprüft nach DIN EN 14055, Armaturengruppe I

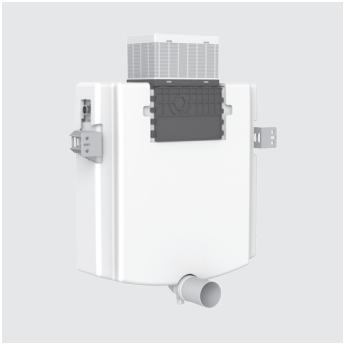

	Art.-Nr.	VE1	VE2	VE3	Unverb. Richtpreis/€
	95.725.00..0000	1	20		

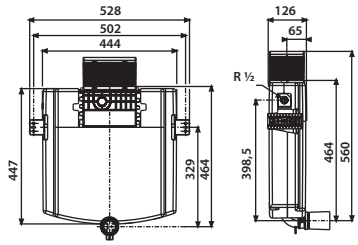

UP-Spülkasten INEO 80

mit kleiner Revisionsöffnung, Betätigung von vorn, schwitzwasserisolierter SANIT UP-Spülkasten (CC-80-S-FO-2V-2C), 4 Befestigungspunkte, mit 2-Mengenspülung (6-4 L / 4-2 L), Werkseinstellung 6 und 3 Liter, Übertragung der Tastenfunktion über flexible Kabeltechnik zur INEO Ablaufgarnitur, Verbindung zur Betätigungsplatte über Dreh-Klick-Verbindung, verstellbarer Spülbogen mit Isolierung und Bauschutzkappe, SANIT Füllventil Armaturengruppe I, 2-teiliges Eckventil-Anschlussset R ½, Spülrohr weiß, Spülrohrverbinder, Bauschutzkappe und Abdeckrosette weiß, Bauschutzkasten für Revisionsöffnung kürzbar, mit Haltewinkeln, Befestigungsmaterial und Armierungsgewebe, ohne Betätigungsplatte, Verpackung im Karton

UP-Spülkasten geprüft nach DIN EN 14055, Armaturengruppe I, KIWA

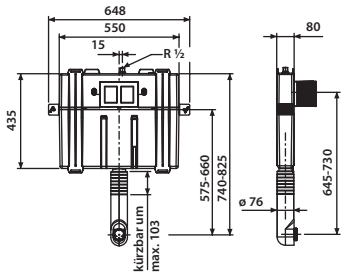

	Art.-Nr.	VE1	VE2	VE3	Unverb. Richtpreis/€
	95.803.00..0000	1	30		

AUSLAUFARTIKEL – Lieferung so lange der Vorrat reicht

UP-Spülkasten INEO für Hockklosett

mit kleiner Revisionsöffnung, Betätigung von vorn, schwitzwasserisolierter SANIT UP-Spülkasten (CC-121-S-FO-2V-2C) mit 2-Mengenspülung (7-4,5 L / 4-2 L), Werkseinstellung 6 und 3 Liter, Übertragung der Tastenfunktion über flexible Kabeltechnik zur INEO Ablaufgarnitur, Verbindung zur Betätigungsplatte über Dreh-Klick-Verbindung, geteiltes Spülrohr, SANIT Füllventil Armaturengruppe I, 2-teiliges Eckventil-Anschlussset R ½, Bauschutzkasten für Revisionsöffnung kürzbar, mit Haltewinkeln, ohne Befestigungsmaterial, Verpackung im Karton

UP-Spülkasten geprüft nach DIN EN 14055, Armaturengruppe I

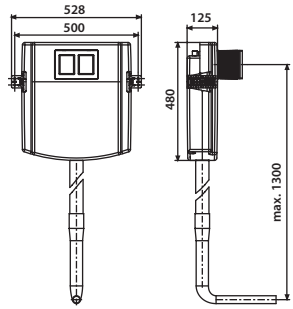

	Art.-Nr.	VE1	VE2	VE3	Unverb. Richtpreis/€
	95.722.00..0000	1	24		

PASSLISTE BETÄTIGUNGSPLATTEN – Kleine Revisionsöffnung

TROCKENBAU

1) UP-SPK 30 mm, Nassbau 30 mm, Trockenbau 25 mm
2) UP-SPK 35 mm, Nassbau 35 mm, Trockenbau 30 mm
3) ab Serienstand 20
4) nicht mit INEO FRESH Box kompatibel

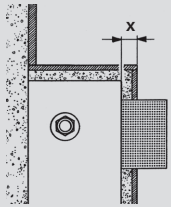

minimale Aufbauhöhe (x)

		INEO BRIGHT	INEO CEDO	S 703	S 704	
		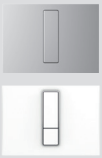				
		16.750.** **16.751.**** **16.752.**** **16.761.**** **16.774.****	**16.770.****	**16.703.****	**16.704.****	
		X = 20 mm	**X = 20 mm**	**X = 20 mm**	**X = 20 mm**	
90.736.00..0000	CC-122-S-FO-2V-2C	■	■	■	■	
90.743.00..xxxx	CC-121-S-FO-2V-2C	■	■	■	■	
90.744.00..T000	CC-121-S-FO-2V-2C	■	■	■	■	
90.745.00..T000	CC-122-S-UO-2V-2C	■	■	■	■	
90.775.00..0000	CC-121-S-FO-2V-2C	■	■	■	■	
90.741.00..0000*	CC-121-S-FO-2V-2C	■	■	■	■	
90.746.00..0000	CC-121-S-FO-2V-2C	■	■	■	■	
90.659.00..0000	CC-122-S-FO-2V-2C	■	■	■	■	
90.737.00..T000*	CC-122-S-UO-2V-2C	■	■	■	■	
90.738.00..T000	CC-122-S-UO-2V-2C	■	■	■	■	
90.724.00..0000	CC-121-S-FO-2V-2C	■	■	■	■	
90.725.00..T000*	CC-121-S-FO-2V-2C	■	■	■	■	
90.726.00..T000*	CC-121-S-FO-2V-2C	■	■	■	■	
90.732.00..T000*	CC-121-S-FO-2V-2C	■	■	■	■	
90.733.00..xxxx*	CC-121-S-FO-2V-2C	■	■	■	■	
90.735.00..T000	CC-121-S-FO-2V-2C	■	■	■	■	
90.774.00..0000*	CC-121-S-FO-2V-2C	■	■	■	■	
90.730.00..xxxx	CC-121-S-UO-2V-2C	■	■	■	■	
90.731.00..xxxx*	CC-121-S-UO-2V-2C	■	■	■	■	
90.699.00..0000	CC-200-S-FO-2V-2C	■ 3)	■ 3)	■	■	
90.804.00..0000	CC-80-S-FO-2V-2C	■	■	■	■	
90.803.00..0000*	CC-80-S-FO-2V-2C	■	■	■	■	
90.720.00..xxxx*	CC-121-S-FO-2V-2C	■	■	■	■	
90.721.00..xxxx*	CC-121-S-FO-2V-2C	■	■	■	■	
90.771.00..0000*	CC-121-S-FO-2V-2C	■	■	■	■	
90.702.00..T000*	CC-150-S-UO-2V-2C	■ 3)	■ 3)	■	■	
90.703.00..T000*	CC-150-S-UO-2V-2C	■ 3)	■ 3)	■	■	
90.701.00..xxxx*	CC-150-S-FO-2V-2C	■ 3)	■ 3)	■	■	
90.705.00..xxxx*	CC-150-S-FO-2V-2C	■ 3)	■ 3)	■	■	
90.706.00..T000*	CC-150-S-FO-2V-2C	■ 3)	■ 3)	■	■	

* Folgende Elemente sind nicht mehr im Lieferprogramm.
Neue Betätigungsplatten können aber problemlos nachgerüstet werden.

PASSLISTE BETÄTIGUNGSPLATTEN – Kleine Revisionsöffnung

	S 706	S 706 flächenbündig	S 707	LOS	LIS	SWING
		4)				4)
	16.706.**	16.720-721.** 16.726.** 16.732.**	16.707.**	16.733.**	16.734.** Nur Betätigung von vorn!	16.735.**
	X = 20 mm	X = 20 mm	X = 20 mm	X = 20 mm	1) X = 25/30 mm	2) X = 30/35 mm
	■	■	■	■		■
	■	■	■	■	■	■
	■	■	■	■	■	■
	■	■	■	■		■
	■	■	■	■	■	■
	■	■	■	■	■	■
	■	■	■	■	■	■
	■	■	■	■		■
	■	■	■	■		■
	■	■	■	■		■
	■	■	■	■	■	■
	■	■	■	■	■	■
	■	■	■	■	■	■
	■	■	■	■	■	■
	■	■	■	■	■	
	■	■	■	■		■ 3)
	■	■	■	■		■
	■	■	■	■		■
	■	■	■	■		■
	■	■	■	■ 3)		■ 3)
	■	■	■	■		
	■	■	■	■		
	■	■	■	■		■
	■	■	■	■		■
	■	■	■	■		■
	■	■	■	■ 3)		■ 3)
	■	■	■	■ 3)		■ 3)
	■	■	■	■ 3)		■ 3)
	■	■	■	■ 3)		■ 3)
	■	■	■	■ 3)		■ 3)

PASSLISTE BETÄTIGUNGSPLATTEN – Kleine Revisionsöffnung

TROCKENBAU / NASSBAU

1) UP-SPK 30 mm, Nassbau 30 mm, Trockenbau 25 mm
2) UP-SPK 35 mm, Nassbau 35 mm, Trockenbau 30 mm
3) ab Serienstand 20
4) nicht mit INEO FRESH Box kompatibel

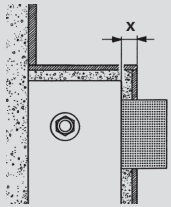

		INEO BRIGHT	INEO CEDO	S 703	S 704	
		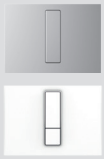				
		16.750.** **16.751.**** **16.752.**** **16.761.**** **16.774.****	**16.770.****	**16.703.****	**16.704.****	
minimale Aufbauhöhe (x)		**X = 20 mm**	**X = 20 mm**	**X = 20 mm**	**X = 20 mm**	
TROCKENBAU						
90.707.00..xxxx*	CC-150-S-FO-2V-2C	■ 3)	■ 3)	■	■	
90.708.00..T000*	CC-150-S-FO-2V-2C	■ 3)	■ 3)	■	■	
90.709.00..T000*	CC-150-S-FO-2V-2C	■ 3)	■ 3)	■	■	
90.750.00..0000*	CC-150-S-FO-2V-2C	■ 3)	■ 3)	■	■	
90.751.00..xxxx*	CC-150-S-FO-2V-2C	■ 3)	■ 3)	■	■	
90.651.00..T000*	CC-150-S-FO-2V-2C	■ 3)	■ 3)	■	■	
NASSBAU						
95.725.00..0000	CC-122-S-UO-2V-2C	■	■	■	■	
95.726.00..0000	CC-122-S-UO-2V-2C	■	■	■	■	
95.728.00..0000	CC-122-S-UO-2V-2C	■	■	■	■	
95.720.00..0000	CC-121-S-FO-2V-2C	■	■	■	■	
95.721.00..0000	CC-121-S-FO-2V-2C	■	■	■	■	
95.804.00..0000	CC-80-S-FO-2V-2C	■	■	■	■	
95.803.00..0000	CC-80-S-FO-2V-2C	■	■	■	■	
95.701.00..xxxx*	CC-150-S-FO-2V-2C	■ 3)	■ 3)	■	■	
95.706.00..0000*	CC-150-S-FO-2V-2C	■ 3)	■ 3)	■	■	
95.703.00..0000*	CC-150-S-UO-2V-2C	■ 3)	■ 3)	■	■	
95.704.00..0000*	CC-120-S-FO-2V-2C	■ 3)	■ 3)	■	■	
98.704.00..0000*	CC-120-S-FO-2V-2C	■ 3)	■ 3)	■	■	
98.705.00..0000*	CC-120-S-FO-2V-2C	■ 3)	■ 3)	■	■	
95.770.00..0000*	CC-120-S-FO-2V-2C	■ 3)	■ 3)	■	■	
95.771.00..0000*	CC-121-S-FO-2V-2C	■	■	■	■	
95.702.00..0000*	CC-150-S-UO-2V-2C	■ 3)	■ 3)	■	■	
95.709.00..0000*	CC-150-S-UO-2V-2C	■ 3)	■ 3)	■	■	

* Folgende Elemente sind nicht mehr im Lieferprogramm.
Neue Betätigungsplatten können aber problemlos nachgerüstet werden.

PASSLISTE BETÄTIGUNGSPLATTEN – Kleine Revisionsöffnung

	S 706	S 706 flächenbündig	S 707	LOS	LIS	SWING
		4)				4)
	16.706.**	**16.720-721.** 16.726.** 16.732.****	**16.707.****	**16.733.****	**16.734.**** **Nur Betätigung von vorn!**	**16.735.****
	X = 20 mm	**X = 20 mm**	**X = 20 mm**	**X = 20 mm**	1) **X = 25/30 mm**	2) **X = 30/35 mm**
	■	■	■	■ 3)		■ 3)
	■	■	■	■ 3)		■ 3)
	■	■	■	■ 3)		■ 3)
	■	■	■	■ 3)		■ 3)
	■	■	■	■ 3)		■ 3)
	■	■	■	■		■
	■	■	■	■		■
	■	■	■	■		■
	■	■	■	■		■
	■	■	■	■	■	■
	■	■	■	■	■	■
	■	■	■	■		
	■	■	■	■		
	■	■	■	■ 3)		
	■	■	■	■ 3)		■ 3)
	■	■	■	■ 3)		■ 3)
	■	■	■	■ 3)		■ 3)
	■	■				
	■	■	■	■ 3)		
	■	■	■	■ 3)		
	■	■	■	■		■
	■	■	■	■ 3)		■ 3)
	■	■	■	■ 3)		■ 3)

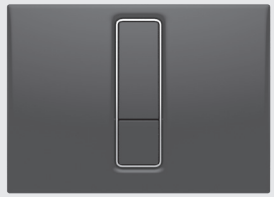

Betätigungsplatte INEO BRIGHT

L/B/H: 202/145/10 mm, für UP-Spülkästen mit kleiner Revisionsöffnung, 2-Mengenspülung, bestehend aus Betätigungselement inkl. verchromtem Dekorrahmen, Abdeckplatte und Befestigungsbolzen, Verpackung im Karton

Material: Kunststoff oder Duroplast (kratzfeste Oberfläche)

Hinweis:

Für die UP-Spülkästen CC-200-S, CC-150-S und CC-120-S ist vor Serienstand 20 eine Universal-Ablaufarmatur Art.-Nr. 03.982.00..0000 erforderlich.

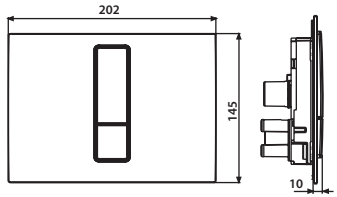

GERMAN DESIGN AWARD SPECIAL 2022

Material Kunststoff	Art.-Nr.	VE1	VE2	VE3	Unverb. Richtpreis/€
weiß-alpin	16.750.01..0000	1	14	448	
chrom	16.750.81..0000	1	14	448	
mattchrom	16.750.93..0000	1	14	448	
mattschwarz	16.750.56..0000	1	14	448	

Material Duroplast	Art.-Nr.	VE1	VE2	VE3	Unverb. Richtpreis/€
weiß-alpin	16.751.01..0000	1	14	448	
schwarz	16.751.82..0000	1	14	448	
weiß/mattchrom	16.751.S7..0000	1	14	448	
schwarz/mattchrom	16.751.S5..0000	1	14	448	

Betätigungsplatte INEO BRIGHT

L/B/H: 202/145/10 mm, für UP-Spülkästen mit kleiner Revisionsöffnung, 2-Mengenspülung, bestehend aus Betätigungselement in Edelstahloptik gebürstet, Abdeckplatte und Befestigungsbolzen, Verpackung im Karton

Material: Glas oder Edelstahl

Hinweis:
Für die UP-Spülkästen CC-200-S, CC-150-S und CC-120-S ist vor Serienstand 20 eine Universal-Ablaufarmatur Art.-Nr. 03.982.00..0000 erforderlich.

[1] mit verdecktem Schließsystem zur Vermeidung von unbefugter Demontage oder Beschädigung

NEU

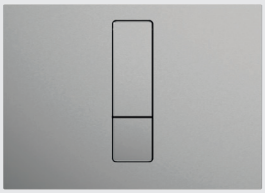

16.761.00..S000

Material Glas	Art.-Nr.	VE1	VE2	VE3	Unverb. Richtpreis/€
weiß	16.752.01..0000	1	14	448	
schwarz	16.752.C8..0000	1	14	448	
anthrazit	16.752.41..0000	1	14	448	

Material	Art.-Nr.	VE1	VE2	VE3	Unverb. Richtpreis/€
Edelstahl gebürstet	16.761.00..0000	1	14	448	
Edelstahl gebürstet vandalensicher	16.761.00..S000 [1]	1	14	448	

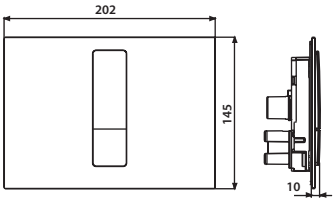

Betätigungsplatte INEO BRIGHT

L/B/H: 202/145/10 mm, einsetzbar für öffentlichen und halböffentlichen Bereich, für UP-Spülkästen mit kleiner Revisionsöffnung, 1-Mengenspülung, bestehend aus Betätigungselement, Abdeckplatte, Befestigungsbolzen und verdecktem Schließsystem zur Vermeidung von unbefugter Demontage oder Beschädigung, Verpackung im Karton

Material: Edelstahl

Hinweis:
Für die UP-Spülkästen CC-200-S, CC-150-S und CC-120-S ist vor Serienstand 20 eine Universal-Ablaufarmatur Art.-Nr. 03.982.00..0000 erforderlich.

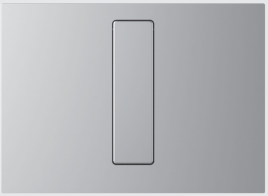

Material Edelstahl	Art.-Nr.	VE1	VE2	VE3	Unverb. Richtpreis/€
weiß	16.774.01..0000	1	14	448	
Edelstahl gebürstet	16.774.00..0000	1	14	448	

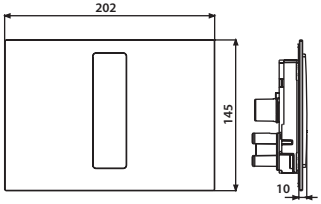

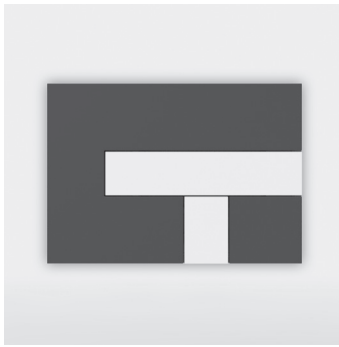

Betätigungsplatte LOS

L/B/H: 205/145/10 mm, Kunststoff, Aufwandmontage, Rechteck-Design mit bündigen Betätigungstasten, flacher Aufbau, für UP-Spülkästen mit kleiner Revisionsöffnung, 2-Mengenspülung, Kabeltechnik-Betätigungsweg 14 mm, bestehend aus Tastenrahmen, Betätigungstasten und Befestigungsbolzen, Verpackung im Karton

Hinweis:

Für die UP-Spülkästen CC-200-S, CC-150-S und CC-120-S ist vor Serienstand 20 eine Universal-Ablaufarmatur Art.-Nr. 03.982.00..0000 erforderlich.

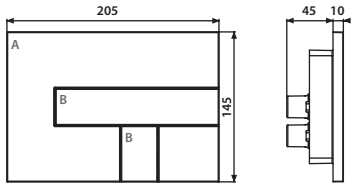

A. Grundplatte
B. Tastenpaar
A und B farblich kombinierbar

Farbe Grundplatte Tastenpaar	Art.-Nr.	VE1	VE2	VE3	Unverb. Richtpreis/€
weiß-alpin	16.733.00..0012	1	14	448	
schwarz	16.733.00..0010	1	14	448	
chrom	16.733.00..0001	1	14	448	
mattchrom	16.733.00..0003	1	14	448	

Kombinationen

Grundplatte	Tastenpaar	Art.-Nr.	VE1	VE2	VE3	Unverb. Richtpreis/€
weiß-alpin	chrom	16.733.00..0014	1	14	448	
weiß-alpin	schwarz	16.733.00..0007	1	14	448	
schwarz	weiß-alpin	16.733.00..0013	1	14	448	
chrom	weiß-alpin	16.733.00..0016	1	14	448	

Betätigungsplatte LIS mit Beleuchtung

flächenbündig, L/B/H: 182/214/1,5 mm, verschiedene Materialarten wählbar, für UP-Spülkästen mit kleiner Revisionsöffnung, 2-Mengenspülung, Kabeltechnik-Betätigungsweg 14 mm, bestehend aus Fertigbauset mit Kompaktmetallrahmen und Beleuchtungssensor, Hochglanz verchromt, Designelement, Betätigungstasten aus Kunststoff, Befestigungsbolzen und Netzteil 230 V AC/12 V DC, Verpackung im Karton

passend zu folgenden SANIT UP-Spülkästen nur mit Rohbauset LIS:

CC-150-S-UO-2V-2C ab Serienstand 20
CC-150-S-FO-2V-2C ab Serienstand 20
CC-121-S-FO-2V-2C ab Serienstand 0

Hinweis: Rohbauset Art.-Nr. 05.077.00..0000 separat bestellen siehe Seite 62

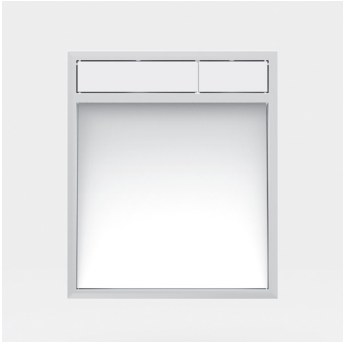

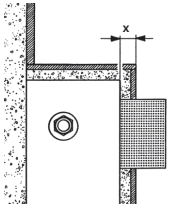

X – minimale Aufbauhöhe
UP-SPK: 30 mm
Nassbau: 30 mm
Trockenbau: 25 mm

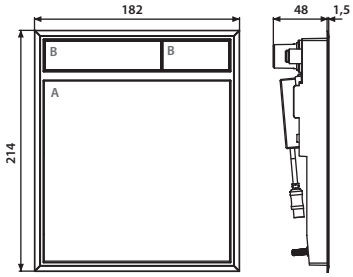

A. Grundplatte, B. Tastenpaar – A und B farblich kombinierbar

Kombinationen Betätigungsplatte LIS mit Beleuchtung

Grundplatte	Tastenpaar	Art.-Nr.	VE1	VE2	VE3	Unverb. Richtpreis/€
Glas weiß	weiß-alpin	16.734.00..0052	1	3	96	
Glas weiß	chrom	16.734.00..0025	1	3	96	
Betätigungsplatte LIS ohne Designelement zur individuellen Ausstattung	chrom	16.734.00..0024	1	3	96	

AUSLAUFARTIKEL – Lieferung so lange der Vorrat reicht

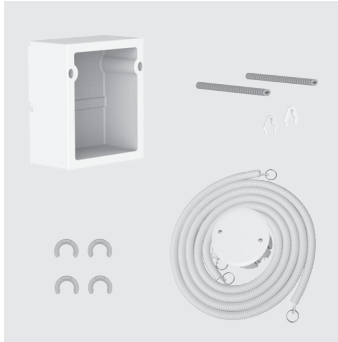

Rohbauset für Betätigungsplatte LIS

für SANIT UP-Spülkästen mit kleiner Revisionsöffnung, bestehend aus Bauschutz für vergrößerten Fliesenausschnitt, UP-Elektro-Trockenbau Gerätedose, d(a): 72,5 mm, Tiefe 73 mm, mit Kunststoffabdeckung ø 84 mm weiß und Schrauben, mit Leerrohr 1,7 m inklusive Zugschnur, Verpackung im Karton

passend zu folgenden SANIT UP-Spülkästen:

CC-150-S-UO-2V-2C ab Serienstand 20
CC-150-S-FO-2V-2C ab Serienstand 20
CC-121-S-FO-2V-2C ab Serienstand 0

	Art.-Nr.	VE1	VE2	VE3	Unverb. Richtpreis/€
	05.077.00..0000	1	120		

AUSLAUFARTIKEL – Lieferung so lange der Vorrat reicht

Betätigungsplatte S 707

L/B/H: 205/145/11 mm, Kunststoff, für UP-Spülkästen mit kleiner Revisionsöffnung, 2-Mengenspülung, bestehend aus Betätigungstasten, Tastenrahmen, Einhängerahmen und Befestigungsbolzen, Verpackung im Karton

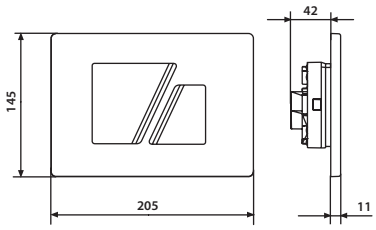

Farbe	Art.-Nr.	VE1	VE2	VE3	Unverb. Richtpreis/€
weiß-alpin	16.707.01..0000	1	14	448	
chrom	16.707.81..0000	1	14	448	
mattchrom	16.707.93..0000	1	14	448	

Betätigungsplatte SWING

flächenbündig

L/B/H: 182/122/1,5 mm, Kunststoff, für UP-Spülkästen mit kleiner Revisionsöffnung, 2-Mengenspülung, Kabeltechnik - Betätigungsweg 14 mm, bestehend aus Kompaktmetallrahmen (Hochglanz verchromt), Betätigungstaste mit Wippfunktion für Groß- und Kleinspülung, mit Befestigungsbolzen, Verpackung im Karton

Hinweis:

Für die UP-Spülkästen CC-200-S, CC-150-S und CC-120-S ist vor Serienstand 20 eine Universal-Ablaufarmatur Art.-Nr. 03.982.00..0000 erforderlich.

Farbe	Art.-Nr.	VE1	VE2	VE3	Unverb. Richtpreis/€
weiß-alpin	16.735.00..0002	1	8	256	

AUSLAUFARTIKEL – Lieferung so lange der Vorrat reicht

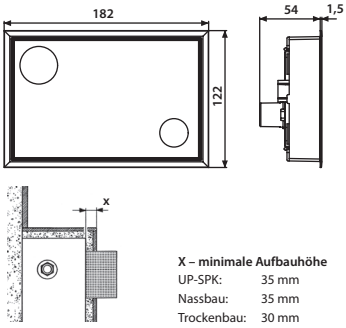

X – minimale Aufbauhöhe

UP-SPK:	35 mm
Nassbau:	35 mm
Trockenbau:	30 mm

Betätigungsplatte SWING Edelstahl gebürstet

flächenbündig

L/B/H: 182/122/1,5 mm, für UP-Spülkästen mit kleiner Revisionsöffnung, 2-Mengenspülung, Kabeltechnik-Betätigungsweg 14 mm, bestehend aus Kompaktmetallrahmen und Betätigungstaste mit Wippfunktion für Groß- und Kleinspülung, mit Befestigungsbolzen, Verpackung im Karton

Hinweis:

Für die UP-Spülkästen CC-200-S, CC-150-S und CC-120-S ist vor Serienstand 20 eine Universal-Ablaufarmatur Art.-Nr. 03.982.00..0000 erforderlich.

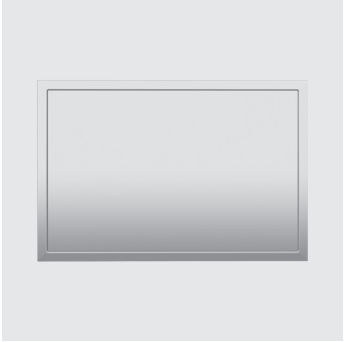

Material	Art.-Nr.	VE1	VE2	VE3	Unverb. Richtpreis/€
Edelstahl gebürstet	16.735.00..S000	1	8	256	

AUSLAUFARTIKEL – Lieferung so lange der Vorrat reicht

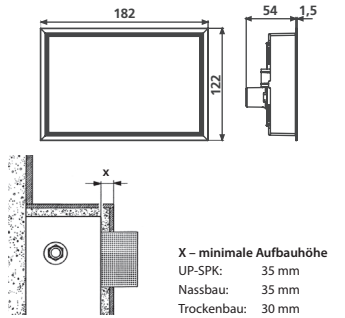

X – minimale Aufbauhöhe

UP-SPK:	35 mm
Nassbau:	35 mm
Trockenbau:	30 mm

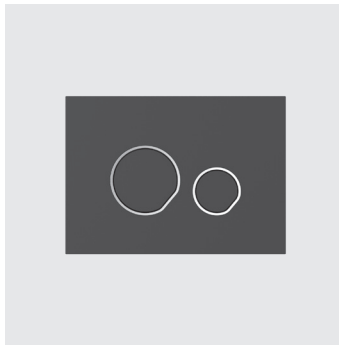

Betätigungsplatte INEO CEDO

L/B/H: 205/147/8,5 mm, Kunststoff, für UP-Spülkästen mit kleiner Revisionsöffnung, 2-Mengenspülung, bestehend aus Betätigungstasten, Tastenrahmen, Einhängerahmen und Befestigungsbolzen, Verpackung im Karton

Hinweis:

Für die UP-Spülkästen CC-200-S, CC-150-S und CC-120-S ist vor Serienstand 20 eine Universal-Ablaufarmatur Art.-Nr. 03.982.00..0000 erforderlich.

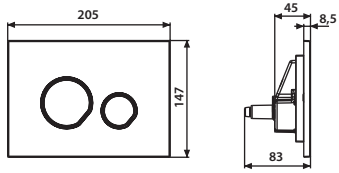

Farbe	Art.-Nr.	VE1	VE2	VE3	Unverb. Richtpreis/€
weiß-alpin	16.770.01..0000	1	10	350	
chrom	16.770.81..0000	1	10	350	
mattchrom	16.770.93..0000	1	10	350	
mattschwarz	16.770.56..0000	1	10	350	

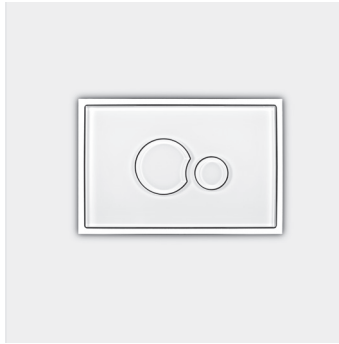

Betätigungsplatte SG 706, Glas

flächenbündig

L/B/H: 181/121/1 mm, für UP-Spülkästen mit kleiner Revisionsöffnung, 2-Mengenspülung, bestehend aus Betätigungstasten und Tastenrahmen aus Glas, Blendrahmen Edelstahl poliert und Befestigungsbolzen, Verpackung im Karton

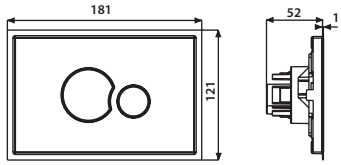

Farbe	Art.-Nr.	VE1	VE2	VE3	Unverb. Richtpreis/€
weiß	16.720.C9..0000	1	8	256	
schwarz	16.721.C8..0000	1	8	256	

Zubehör:

· WC-Nachrüstrahmen 10 mm siehe Seite 141

Betätigungsplatte SK 706, Kunststoff

flächenbündig

L/B/H: 181/121/1 mm, für UP-Spülkästen mit kleiner Revisionsöffnung, 2-Mengenspülung, bestehend aus Betätigungstasten und Tastenrahmen aus Kunststoff, Blendrahmen Edelstahl poliert und Befestigungsbolzen, Verpackung im Karton

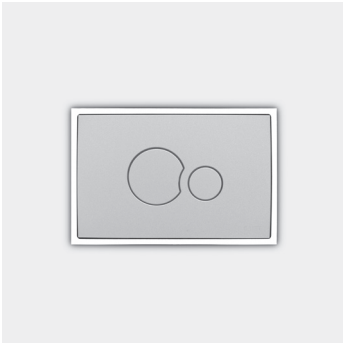

Farbe	Art.-Nr.	VE1	VE2	VE3	Unverb. Richtpreis/€
weiß-alpin	16.726.01..0000	1	8	256	
chrom	16.726.81..0000	1	8	256	
schwarz	16.726.82..0000	1	8	256	
mattchrom	16.726.93..0000	1	8	256	
Farbkombinationen Bi-/Tricolor	16.726.Bl..0000	1			

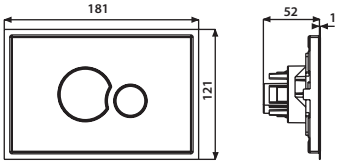

Zubehör:

· WC-Nachrüstrahmen 10 mm siehe Seite 141

Betätigungsplatte SE 706, Edelstahl gebürstet

flächenbündig

L/B/H: 181/121/1 mm, für UP-Spülkästen mit kleiner Revisionsöffnung, 2-Mengenspülung, bestehend aus Betätigungstasten und Tastenrahmen Edelstahl gebürstet, Blendrahmen Edelstahl gebürstet und Befestigungsbolzen, Verpackung im Karton

Farbe	Art.-Nr.	VE1	VE2	VE3	Unverb. Richtpreis/€
Edelstahl gebürstet	16.732.00..0000	1	8	256	

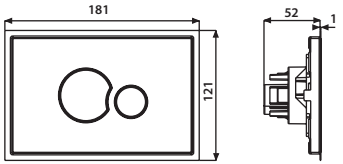

Zubehör:

· WC-Nachrüstrahmen 10 mm siehe Seite 141

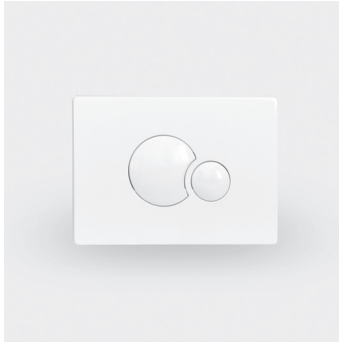

Betätigungsplatte S 706

L/B/H: 205/145/18 mm, Kunststoff, für UP-Spülkästen mit kleiner Revisionsöffnung, 2-Mengenspülung, bestehend aus Betätigungstasten, Tastenrahmen, Einhängerahmen und Befestigungsbolzen, Verpackung im Karton

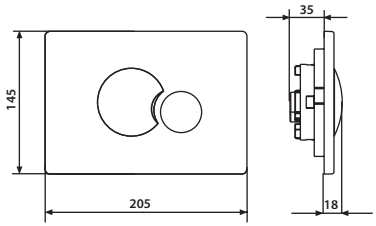

Farbe	Art.-Nr.	VE1	VE2	VE3	Unverb. Richtpreis/€
weiß-alpin	16.706.01..0000	1	14	448	
chrom	16.706.81..0000	1	14	448	
mattchrom	16.706.93..0000	1	14	448	

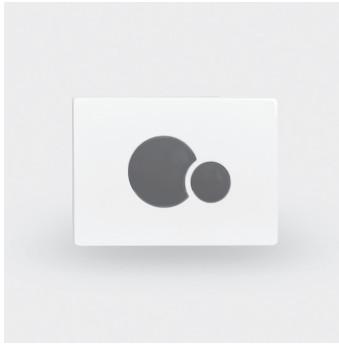

Betätigungsplatte S 706 für Kindergärten

L/B/H: 205/145/18 mm, Kunststoff, für UP-Spülkästen mit kleiner Revisionsöffnung, 2-Mengenspülung, bestehend aus Betätigungstasten, Tastenrahmen, Einhängerahmen und Befestigungsbolzen, Verpackung im Karton

Hinweis: farbig passende Kinder-WC-Sitze siehe Seite 347

1. Rahmen weiß-alpin / Tastenpaar ultramarin RAL 5002
2. Rahmen weiß-alpin / Tastenpaar rot RAL 3003
3. Rahmen weiß-alpin / Tastenpaar gelb RAL 1023
4. Rahmen weiß-alpin / Tastenpaar grün RAL 6032

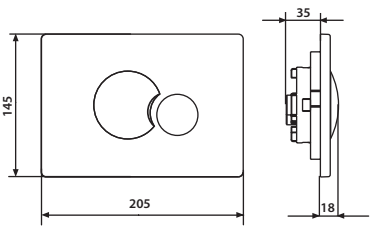

Farbe Rahmen / Taste	Art.-Nr.	VE1	VE2	VE3	Unverb. Richtpreis/€
1. weiß-alpin/ ultramarin	16.706.72..K000	1	14	448	
2. weiß-alpin/rot	16.706.84..K000	1	14	448	
3. weiß-alpin/gelb	16.706.G5..K000	1	14	448	
4. weiß-alpin/grün	16.706.L6..K000	1	14	448	

Betätigungsplatte S 703

L/B/H: 205/145/22 mm, Edelstahl gebürstet, für UP-Spülkästen mit kleiner Revisionsöffnung, 2-Mengenspülung, bestehend aus Betätigungstasten, Tastenrahmen, Einhängerahmen und Befestigungsbolzen, Verpackung im Karton

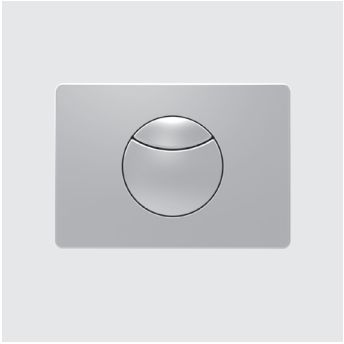

Farbe	Art.-Nr.	VE1	VE2	VE3	Unverb. Richtpreis/€
Edelstahl gebürstet	16.703.00..0000	1	14	448	
Edelstahl gebürstet*	16.703.00..S000	1	14	448	

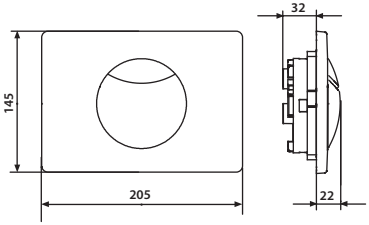

* Betätigungsplatte mit Sicherungsschraube

AUSLAUFARTIKEL – Lieferung so lange der Vorrat reicht

Betätigungsplatte S 704

L/B/H: 207/143/22 mm, Edelstahl gebürstet oder Kunststoff, für UP-Spülkästen mit kleiner Revisionsöffnung, 1-Mengenspülung, bestehend aus Betätigungstaste, Tastenrahmen, Einhängerahmen und Befestigungsbolzen, Verpackung im Karton

Farbe	Art.-Nr.	VE1	VE2	VE3	Unverb. Richtpreis/€
Edelstahl gebürstet*	16.704.00..0000	1	14	448	
weiß-alpin	16.704.01..0000	1	14	448	

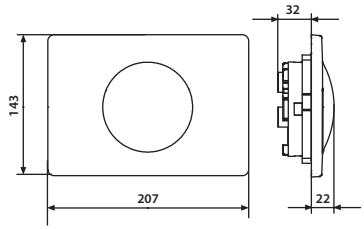

* Betätigungsplatte mit Sicherungsschraube

Zubehör:

· Batteriefach Art.-Nr. 03.161.00..0000 siehe Seite 118

PASSLISTE BETÄTIGUNGSPLATTEN – Kleine Revisionsöffnung

TROCKENBAU		**S 705** nicht mehr im Katalog	**S 705** nicht mehr im Katalog	**INEO SCOP**	**INEO BRIGHT INFRAROT**
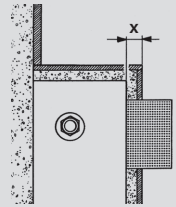					
minimale Aufbauhöhe (x)		lange Reichweite 16.741.** Nur Betätigung von vorn! X = 20 mm	kurze Reichweite 16.742.** X = 20 mm	16.746.C8..0000 Nur Betätigung von vorn! X = 20 mm	16.757.** 16.758.** 16.759.** 16.762.** Nur Betätigung von vorn! X = 20 mm
90.737.00..T000*	CC-122-S-UO-2V-2C		■		
90.738.00..T000	CC-122-S-UO-2V-2C		■		
90.743.00..xxxx	CC-121-S-FO-2V-2C	■	■	■	■
90.744.00..T000	CC-121-S-FO-2V-2C	■	■	■	■
90.745.00..T000	CC-122-S-UO-2V-2C		■		
90.775.00..0000	CC-121-S-FO-2V-2C	■	■	■	■
90.741.00..0000*	CC-121-S-FO-2V-2C	■	■	■	■
90.746.00..0000	CC-121-S-FO-2V-2C	■	■	■	■
90.659.00..0000	CC-122-S-FO-2V-2C				■
90.724.00..0000	CC-121-S-FO-2V-2C	■	■	■	■
90.725.00..T000*	CC-121-S-FO-2V-2C	■	■	■	■
90.726.00..T000*	CC-121-S-FO-2V-2C	■	■	■	■
90.732.00..T000*	CC-121-S-FO-2V-2C	■	■	■	■
90.733.00..xxxx*	CC-121-S-FO-2V-2C	■	■	■	■
90.735.00..T000	CC-121-S-FO-2V-2C		■	■	■
90.774.00..0000*	CC-121-S-FO-2V-2C	■	■	■	■
90.730.00..xxxx	CC-121-S-UO-2V-2C	■	■	■	
90.731.00..xxxx*	CC-121-S-UO-2V-2C	■	■	■	
90.699.00..0000	CC-200-S-FO-2V-2C				
90.804.00..0000	CC-80-S-FO-2V-2C				
90.803.00..0000*	CC-80-S-FO-2V-2C				
90.720.00..xxxx*	CC-121-S-FO-2V-2C	■	■	■	■
90.721.00..xxxx*	CC-121-S-FO-2V-2C	■	■	■	
90.771.00..0000*	CC-121-S-FO-2V-2C	■	■	■	
90.702.00..T000*	CC-150-S-UO-2V-2C	■	■	■	
90.703.00..T000*	CC-150-S-UO-2V-2C	■	■	■	
90.701.00..xxxx*	CC-150-S-FO-2V-2C	■	■	■	
90.705.00..xxxx*	CC-150-S-FO-2V-2C				
90.706.00..T000*	CC-150-S-FO-2V-2C				

* Folgende Elemente sind nicht mehr im Lieferprogramm.
Neue Betätigungsplatten können aber problemlos nachgerüstet werden.

PASSLISTE BETÄTIGUNGSPLATTEN – Kleine Revisionsöffnung

TROCKENBAU / NASSBAU		S 705 nicht mehr im Katalog	S 705 nicht mehr im Katalog	INEO SCOP	INEO BRIGHT INFRAROT
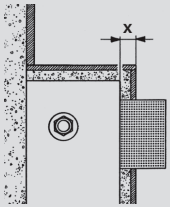					
minimale Aufbauhöhe (x)		lange Reichweite 16.741.** Nur Betätigung von vorn! X = 20 mm	kurze Reichweite 16.742.** X = 20 mm	16.746.C8..0000 Nur Betätigung von vorn! X = 20 mm	16.757.** 16.758.** 16.759.** 16.762.** Nur Betätigung von vorn! X = 20 mm
TROCKENBAU					
90.707.00..xxxx*	CC-150-S-FO-2V-2C				
90.708.00..T000*	CC-150-S-FO-2V-2C				
90.709.00..T000*	CC-150-S-FO-2V-2C				
90.750.00..0000*	CC-150-S-FO-2V-2C				
90.751.00..xxxx*	CC-150-S-FO-2V-2C				
90.651.00..T000*	CC-150-S-FO-2V-2C				
NASSBAU					
95.725.00..0000	CC-122-S-UO-2V-2C		■		
95.726.00..0000	CC-122-S-UO-2V-2C		■		
95.728.00..0000	CC-122-S-UO-2V-2C		■		
95.720.00..0000	CC-121-S-FO-2V-2C	■	■	■	■
95.721.00..0000	CC-121-S-FO-2V-2C	■	■	■	■
95.804.00..0000	CC-80-S-FO-2V-2C	■	■	■	
95.803.00..0000	CC-80-S-FO-2V-2C	■	■	■	
95.701.00..xxxx*	CC-150-S-FO-2V-2C	■	■		
95.706.00..0000*	CC-150-S-FO-2V-2C	■	■		
95.703.00..0000*	CC-150-S-UO-2V-2C	■	■		
95.704.00..0000*	CC-120-S-FO-2V-2C	■	■		
98.704.00..0000*	CC-120-S-FO-2V-2C				
98.705.00..0000*	CC-120-S-FO-2V-2C	■	■		
95.770.00..0000*	CC-120-S-FO-2V-2C	■	■		
95.771.00..0000*	CC-121-S-FO-2V-2C	■	■	■	
95.702.00..0000*	CC-150-S-UO-2V-2C		■		
95.709.00..0000*	CC-150-S-UO-2V-2C		■		

* Folgende Elemente sind nicht mehr im Lieferprogramm.
Neue Betätigungsplatten können aber problemlos nachgerüstet werden.

ZUBEHÖR	Y-Stecker 05.395.00..0000	Reedkontakt-kabel 1 Mengen-spülung 04.308.00..0000	Reedkontakt-kabel 2 Mengen-spülung 05.337.00..0000	Bidirektionale Wartungs- und Servicefernbe-dienung D0-5.1S 03.806.00..0000
16.757...0000, 16.758.**..0000** WC-Infrarotsteuerung INEO BRIGHT, Netz	■	■		■
16.759...0000, 16.762.**..0000** WC-Infrarotsteuerung INEO BRIGHT, Batterie	■	■		■
05.390.00..0000 WC-Steuerung Funk, Netz	■	■	■	■
05.391.00..0000 WC-Steuerung Funk, Batterie	■	■	■	■
05.392.00..0000 WC-Steuerung kabelgebunden, Netz		■	■	■
05.393.00..0000 WC-Steuerung kabelgebunden, Batterie		■	■	■
05.328..0000 WC-Intervallspülung INEO REED 1-Menge, Netz	■			■
05.329.00..0000 WC-Intervallspülung INEO REED 1-Menge, Batterie	■			■
05.330.00..0000 WC-Intervallspülung INEO REED 2-Mengen, Netz	■			■
05.331.00..0000 WC-Intervallspülung INEO REED 2-Mengen, Batterie	■			■

Achtung! Für die Aufrüstung der Fertigbausets ist immer ein Y-Stecker notwendig.

	Wartungs- und Servicefernbedienung D0-2S	UP-Baugruppe	Funksender mit Spül-und Funktionstaste	Abdeckplatte S 700	Funkempfänger für 1 Mengenspülung	Kompakt Netzgerät 230V AC/6V DC05.139.00..0000	Batteriefach 6V DC für UP-Spülkasten Typ CC-121/122
	01.103.00..0000	03.933.00..0000	03.162.00..0000	16.700.00..0000	05.139.00..0000	03.158.00..0000	05.289.00..0000
		■			■		
		■	■	■			
			■	■			
		■		■	■		
				■	■		
		■			■		
					■		
		■			■		
					■		

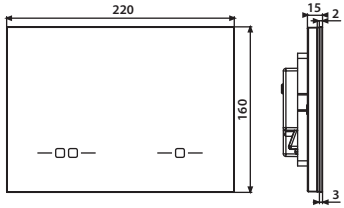

Betätigungsplatte INEO SCOP
mit Funktions- und Koronabeleuchtung, berührungslose 2-Mengenspülung

für UP-Spülkästen mit kleiner Revisionsöffnung, CC-80-S-FO-2V-2C, CC-121-S-FO-2V-2C und CC-122-S-UO-2V-2C, Betätigung von vorn, hygienische, berührungslose, über Infrarotsensor gesteuerte 2-Mengen WC-Spüleinrichtung, für WC-Vorwandelemente INEO, Nutzererfassung über IR-Sensoren lange Reichweite, Inviting-Funktion durch Koronabeleuchtung und nutzerführende Lichtfunktionen, bestehend aus Glasbetätigungsplatte mit IR-Sensoren, LED-Beleuchtung, Steuerungselektronik und geräuscharmen Niederspannungsmotor als Hebevorrichtung, Einhängerahmen, Befestigungsbolzen, Spannungseingang: mit Kabel und Stecker für verwechslungssichere Montage, potenzialfreier Schalteingang für zusätzliche Fernauslösung, inkl. Kompakt Netzgerät 100 - 230V AC / 6V DC, mit Montage- und Bedienungsanleitung, Verpackung im Karton

Parameter:
· Länge/Breite/Tiefe: 220 x 160 x 15 mm
· lange Reichweite ca. 1500 mm
· kurze Reichweite ca. 60 mm
· Spannungsversorgung 230V AC Netz
· definierte Spülmengen einstellbar über Ablaufarmatur INEO
· Intervallspülung frei wählbar, werkseitig 24 h
· 7 Lichtfarben einstellbar

Einfache Parameter-Einstellmöglichkeiten über Wartungs- und Service-Fernbedienung DO-5.1 S *) und direkt an der Betätigungsplatte durch IR-Funktionalität.

*) nicht im Lieferumfang

Material: Glas

Farbe	Art.-Nr.	VE1	VE2	VE3	Unverb. Richtpreis/€
schwarz	16.746.C8..0000	1	3	48	

Zubehör:

· Wartungs- und Service-Fernbedienung Art.-Nr. 03.806.00..0000 siehe Seite 124

· Unterputz-Baugruppe Art.-Nr. 03.933.00..0000 siehe Seite 117

WC-Infrarotsteuerung INEO BRIGHT Batterie

für UP-Spülkästen mit kleiner Revisionsöffnung, Betätigung von vorn, 2-Mengenspülung, hygienische, berührungslose über Infrarotsensor gesteuerte WC-Spüleinrichtung, für WC-Vorwandelemente INEO, Nutzererkennung über Lichtbalken im Sensorfeld, automatisches Auslösen einer Spülung durch Nutzererfassung oder berührungslos mit der Hand, zusätzliche Möglichkeit zur manuellen Spülauslösung über Betätigungsplatte, bestehend aus Betätigungselement + IR Baustein, inkl. verchromtem Dekorrahmen, Abdeckplatte und Befestigungsbolzen, mit geräuscharmem Niederspannungs-Motor als Hebevorrichtung und Steuerelektronik, Spannungseingang: mit Kabel und Stecker für verwechslungssichere Montage, Ausgang: Kabel und codierter Stecker für verwechslungssichere Montage zur Spannungsversorgung, Batteriefach inkl. Halterung, Verpackung im Karton

Parameter:

· Länge/Breite/Tiefe: 202 x 145 x 10 mm
· lange Reichweite ca. 800 mm
· kurze Reichweite ca. 60 mm
· Spannungsversorgung über 4 Stück Alkali-Batterien 1,5V R14*
· definierte Spülmengen einstellbar über Ablaufarmatur INEO
· Spülauslösung: automatisch, berührungslos, manuell
· Intervallspülung frei wählbar, werkseitig 24 h
· Lichtfarbe für Nutzererkennung wählbar rot/ grün / blau

Einfache Parameter-Einstellmöglichkeiten über Wartungs- und Service-Fernbedienung DO-5.1 S*), Grundparameter direkt an der Betätigungsplatte durch IR-Funktionalität.

*) nicht im Lieferumfang

Material: Kunststoff, Duroplast oder Edelstahl gebürstet

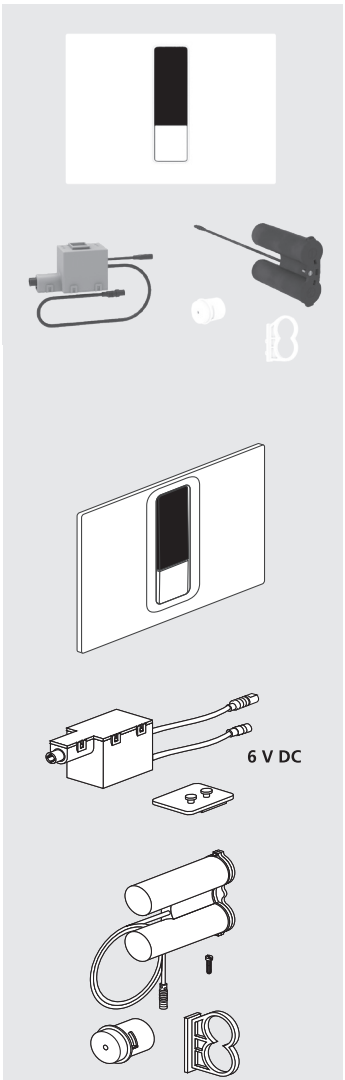

Farbe	Art.-Nr.	VE1	VE2	VE3	Unverb. Richtpreis/€
weiß-alpin	16.759.01..0000	1	10	140	
Duroplast weiß	16.762.01..0000	1	10	140	
Edelstahl gebürstet	16.759.00..0000	1	10	140	
chrom	16.759.81..0000	1	10	140	

Zubehör:

· Wartungs- und Service-Fernbedienung Art.-Nr. 03.806.00..0000
siehe Seite 124

Hinweis:
Für die UP-Spülkästen CC-120-S, CC-150-S und CC-200-S ist eine Motorhalterung Art.-Nr. 05.339.00..0000 und eine Universal-Ablaufarmatur INEO Art.-Nr. 03.982.00..0000 erforderlich.

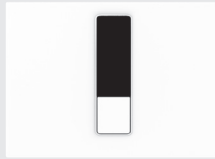

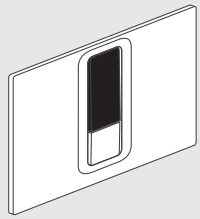

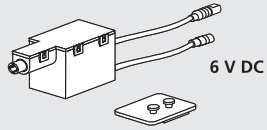

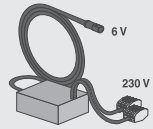

WC-Infrarotsteuerung INEO BRIGHT Netz

für UP-Spülkästen mit kleiner Revisionsöffnung, Betätigung von vorn, 2-Mengenspülung, hygienische, berührungslose über Infrarotsensor gesteuerte WC-Spüleinrichtung, für WC-Vorwandelemente INEO, Nutzererkennung über Lichtbalken im Sensorfeld, automatisches Auslösen einer Spülung durch Nutzererfassung oder berührungslos mit der Hand, zusätzliche Möglichkeit zur manuellen Spülauslösung über Betätigungsplatte, bestehend aus Betätigungselement + IR Baustein, inkl. verchromtem Dekorrahmen, Abdeckplatte und Befestigungsbolzen, mit geräuscharmem Niederspannungs-Motor als Hebevorrichtung und Steuerelektronik, Spannungseingang: mit Kabel und Stecker für verwechslungssichere Montage, Ausgang: Kabel und codierter Stecker für verwechslungssichere Montage zur Spannungsversorgung, inkl. Kompakt Netzgerät 230V AC/6V DC , Verpackung im Karton

Parameter:
· Länge/Breite/Tiefe: 202 x 145 x 10 mm
· lange Reichweite ca. 1500 mm
· kurze Reichweite ca. 60 mm
· Spannungsversorgung 100 – 240V AC Netz
· definierte Spülmengen einstellbar über Ablaufarmatur INEO
· Spülauslösung: automatisch, berührungslos, manuell
· Intervallspülung frei wählbar, werkseitig 24 h
· Lichtfarbe für Nutzererkennung wählbar rot/ grün / blau

Einfache Parameter Einstellmöglichkeiten über Wartungs- und Service-Fernbedienung DO-5.1 S*), Grundparameter direkt an der Betätigungsplatte durch IR-Funktionalität.

*) nicht im Lieferumfang

Material: Kunststoff, Duroplast oder Edelstahl gebürstet

Farbe	Art.-Nr.	VE1	VE2	VE3	Unverb. Richtpreis/€
weiß-alpin	16.757.01..0000	1	10	140	
Duroplast weiß	16.758.01..0000	1	10	140	
Edelstahl gebürstet	16.757.00..0000	1	10	140	
chrom	16.757.81..0000	1	10	140	
mattschwarz	16.757.56..0000	1	10	140	

Zubehör:

· Wartungs- und Service-Fernbedienung Art.-Nr. 03.806.00..0000 siehe Seite 124

· Unterputz-Baugruppe Art.-Nr. 03.933.00..0000 siehe Seite 117

Hinweis:
Für die UP-Spülkästen CC-200-S, CC-150-S und CC-120-S ist eine Motorhalterung Art.-Nr. 05.339.00..0000 und eine Universal-Ablaufarmatur Art.-Nr. 03.982.00..0000 erforderlich.

WC-Steuerung codiertes Funksignal für barrierefreies Bauen nach DIN 18040

Fertigbauset Netz 230V AC/6V DC
WC-Spüleinrichtung zur manuellen Fernauslösung über Stützklappgriffe mit Funktaster (drahtlos), für UP-Spülkästen mit kleiner Revisionsöffnung (ab Baujahr 2014) CC-121-S-FO-2V-2C, CC-122-S-UO-2V-2C und CC-150-S-UO-2V-2C

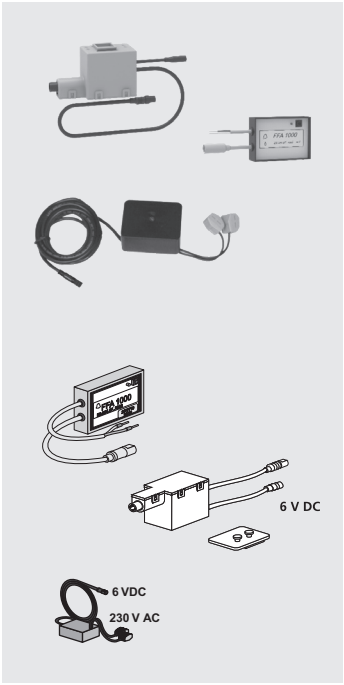

Lieferumfang:
- Niederspannungsmotor als Hebevorrichtung und Steuerelektronik mit Halterung
- Funkempfangsbaustein
- Netzgerät 230V AC/6V

Parameter:
- automatische Intervallspülung werkseitig 24 h
- potenzialfreier Ausgang, Belastbarkeit 42V/0,5 A, Impulsdauer 0,5 s
- Anschluss/Aufschaltung von bis zu 32 Funksendern möglich
- zusätzliche Möglichkeit zur manuellen 1-Mengen-Spülung
- Spülmengen je nach UP-Spülkasten-Modell 4,5-9 L
- mit verwechslungssicheren Steckverbindungen
- Netzgerät zur Montage außerhalb des UP-Spülkastens
- die Distanz zwischen UP-Spülkasten und Netzteil ist für max. 1,7 m vorgesehen

Einstellmöglichkeiten am Niederspannungsmotor über Wartungs- und Service Fernbedienung DO-5.1 S*): 0-108 h Intervallspülung nach letzter elektronischer Auslösung
- Frequenz: 868,4 MHz (ISM Bereich, anmeldefrei, nicht gebührenpflichtig)
- Übertragungssicherheit durch automatisches Codierungsverfahren
- Leistung: < 5 mW, Reichweite 10 m, Umgebungstemperatur -20 C˚ bis 65 C˚
- Funkempfangsbaustein mit zusätzlichem Ausgang für frei verfügbare Funktion

*) nicht im Lieferumfang

	Art.-Nr.	VE1	VE2	VE3	Unverb. Richtpreis/€
	05.390.00..0000	1	10	210	

Zubehör:

- 1-Mengen-Betätigungsplatte S704 Art.-Nr. 16.704.XX..0000 siehe Seite 67
- 1-Mengen-Betätigungsplatte INEO BRIGHT Art.-Nr. 16.774.XX..0000 siehe Seite 59
- Unterputz-Baugruppe Art.-Nr. 03.933.00..0000 siehe Seite 117
- Funksender Art.-Nr. 03.162.00..0000 siehe Seite 116
- Wartungs- und Service-Fernbedienung Art.-Nr. 03.806.00..0000 siehe Seite 124
- weiteres Zubehör siehe Übersicht Seite 70/71

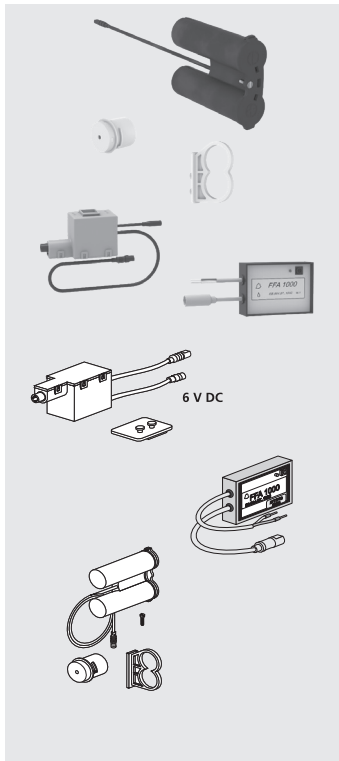

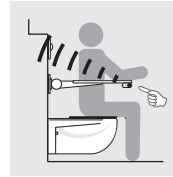

WC-Steuerung codiertes Funksignal für barrierefreies Bauen nach DIN 18040

Fertigbauset Batterie 6V DC

WC-Spüleinrichtung zur manuellen Fernauslösung über Stützklappgriffe mit Funktaster (drahtlos), für UP-Spülkästen mit kleiner Revisionsöffnung (ab Baujahr 2014) CC-121-S-FO-2V-2C, CC-122-S-UO-2V-2C und CC-150-S-UO-2V-2C

Lieferumfang:

· Niederspannungsmotor als Hebevorrichtung und Steuerelektronik mit Halterung
· Funkempfangsbaustein
· Batteriefach 6V DC

Parameter:

· automatische Intervallspülung werkseitig 24 h
· potenzialfreier Ausgang, Belastbarkeit 42V/0,5 A, Impulsdauer 0,5 s
· Anschluss/Aufschaltung von bis zu 32 Funksendern möglich
· zusätzliche Möglichkeit zur manuellen 1-Mengen-Spülung
· Spülmengen je nach UP-Spülkasten-Modell 4,5-9 L
· mit verwechslungssicheren Steckverbindungen

Einstellmöglichkeiten am Niederspannungsmotor über Wartungs- und Service Fernbedienung DO-5.1 S*) 0-108 h Intervallspülung nach letzter elektronischer Auslösung

· Frequenz: 868,4 MHz (ISM Bereich, anmeldefrei, nicht gebührenpflichtig)
· Übertragungssicherheit durch automatisches Codierungsverfahren
· Leistung: < 5 mW, Reichweite 10 m, Umgebungstemperatur – 20 C˚ bis 65 C˚
· Funkempfangsbaustein mit zusätzlichem Ausgang für frei verfügbare Funktion

*) nicht im Lieferumfang

	Art.-Nr.	VE1	VE2	VE3	Unverb. Richtpreis/€
	05.391.00..0000	1	10	210	

Zubehör:

· 1-Mengen-Betätigungsplatte S704 Art.-Nr. 16.704.XX..0000 siehe Seite 67
· 1-Mengen-Betätigungsplatte INEO BRIGHT Art.-Nr. 16.774.XX..0000 siehe Seite 59
· Funksender Art.-Nr. 03.162.00..0000 siehe Seite 116
· Wartungs- und Service-Fernbedienung Art.-Nr. 03.806.00..0000 siehe Seite 124
· weiteres Zubehör siehe Übersicht Seite 70/71

WC-Steuerung 2 Kabel für barrierefreies Bauen nach DIN 18040

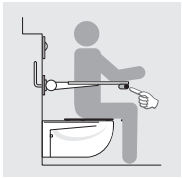

Fertigbauset Netz 230V AC/6V DC
WC-Spüleinrichtung zur manuellen Fernauslösung über zwei Stützklappgriffe mit E-Taster (kabelgebunden) oder mit bauseitigem E-Taster, für UP-Spülkästen mit kleiner Revisionsöffnung (ab Baujahr 2014) CC-121-S-FO-2V-2C, CC-122-S-UO-2V-2C und CC-150-S-UO-2V-2C

Lieferumfang:
· Niederspannungsmotor als Hebevorrichtung und Steuerelektronik mit Halterung
· 2 Kabel, Länge 2,1 m für zwei potenzialfreie Eingänge mit 2 Lüsterklemmen
· 2 Leerrohre, Länge 1,7 m
· Y-Stecker
· Netzgerät 230V AC/6V DC

Parameter:
· automatische Intervallspülung werkseitig 24 h

Einstellmöglichkeiten am Niederspannungsmotor über Wartungs- und Service Fernbedienung DO-5.1 S*): 0-108 h Intervallspülung nach letzter elektronischer Auslösung

· **Zusätzliche Möglichkeit zur manuellen 1-Mengen-Spülung**
· Spülmengen je nach UP-Spülkasten-Modell 4,5-9 L
· mit verwechslungssicheren Steckverbindungen
· Netzgerät zur Montage außerhalb des UP-Spülkastens
· die Distanz zwischen UP-Spülkasten und Netzteil ist für max. 1,7 m vorgesehen

*) nicht im Lieferumfang

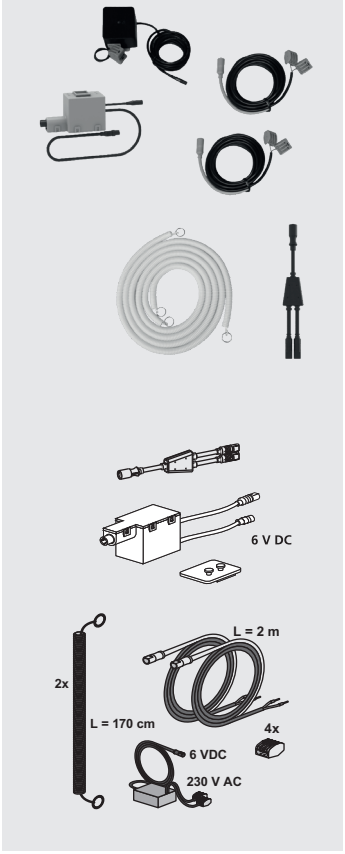

	Art.-Nr.	VE1	VE2	VE3	Unverb. Richtpreis/€
	05.392.00..0000	1	5	50	

Zubehör:

· 1-Mengen-Betätigungsplatte S704 Art.-Nr. 16.704.XX..0000 siehe Seite 67
· 1-Mengen-Betätigungsplatte INEO BRIGHT Art.-Nr. 16.774.XX..0000 siehe Seite 59
· Unterputz-Baugruppe Art.-Nr. 03.933.00..0000 siehe Seite 117
· Wartungs- und Service-Fernbedienung Art.-Nr. 03.806.00..0000 siehe Seite 124
· weiteres Zubehör siehe Übersicht Seite 70/71

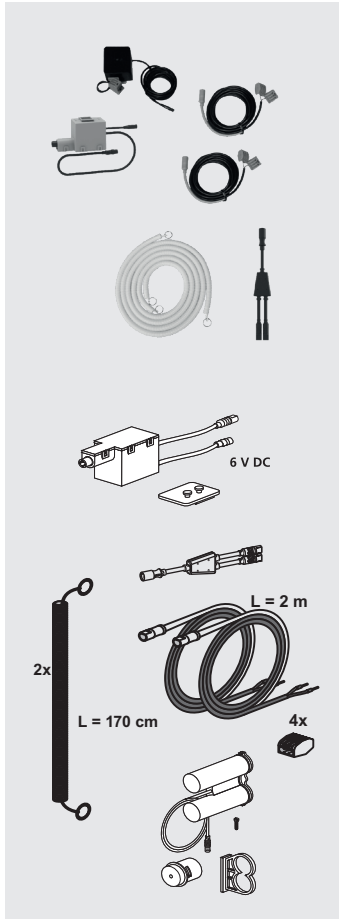

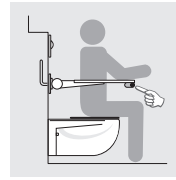

WC-Steuerung 2 Kabel für barrierefreies Bauen nach DIN 18040

Fertigbauset Batterie 6V DC

WC-Spüleinrichtung zur manuellen Fernauslösung über zwei Stützklappgriffe mit E-Taster (kabelgebunden) oder mit bauseitigem E-Taster, für UP-Spülkästen mit kleiner Revisionsöffnung (ab Baujahr 2014) CC-121-S-FO-2V-2C, CC-122-S-UO-2V-2C und CC-150-S-UO-2V-2C

Lieferumfang:

- Niederspannungsmotor als Hebevorrichtung und Steuerelektronik mit Halterung
- 2 Kabel, Länge 2,1 m für zwei potenzialfreie Eingänge mit 2 Lüsterklemmen
- 2 Leerrohre, Länge 1,7 m
- Y-Stecker
- Batteriefach 6V DC

Parameter:

- Automatische Intervallspülung werkseitig 24 h

Einstellmöglichkeiten am Niederspannungsmotor über Wartungs- und Service Fernbedienung DO-5.1 S*)**:** 0-108 h Intervallspülung nach letzter elektronischer Auslösung

- **Zusätzliche Möglichkeit zur manuellen 1-Mengen-Spülung**
- Spülmengen je nach UP-Spülkasten-Modell 4,5-9 L
- mit verwechslungssicheren Steckverbindungen

*) nicht im Lieferumfang

	Art.-Nr.	VE1	VE2	VE3	Unverb. Richtpreis/€
	05.393.00..0000	1	5	50	

Zubehör:

- 1-Mengen-Betätigungsplatte S704 Art.-Nr. 16.704.XX..0000 siehe Seite 67
- 1-Mengen-Betätigungsplatte INEO BRIGHT Art.-Nr. 16.774.XX..0000 siehe Seite 59
- Wartungs- und Service-Fernbedienung Art.-Nr. 03.806.00..0000 siehe Seite 124
- weiteres Zubehör siehe Übersicht Seite 70/71

Automatische WC-Intervallspülung INEO REED

1-Menge elektronisch

automatische WC-Intervall-Spüleinrichtung für UP-Spülkästen mit kleiner Revisionsöffnung in Kombination mit Sanit 1-Mengen und 2-Mengen Betätigungsplatten, mit geräuscharmen Niederspannungsmotor als Hebevorrichtung und Steuerelektronik, Spannungseingang und Ausgang mit verwechslungssicherer Steckverbindung, Verpackung im Karton

Parameter:

· definierte Spülmengen einstellbar über Ablaufarmatur INEO
· Intervallspülung werkseitig 24 h nach letzter Betätigung über Reedkontakt

1. Spannungsversorgung: Kompakt Netzgerät 100 – 240 V AC / 6V DC

2. Spannungsversorgung: Batteriefach für Alkali-Batterie Typ LR14/1,5 V (nicht in Lieferumfang enthalten)

1.

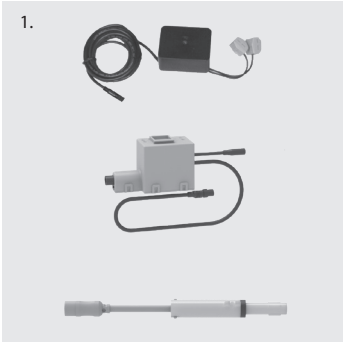

2.

	Art.-Nr.	VE1	VE2	VE3	Unverb. Richtpreis/€
1. Netz	05.328.00..0000	1	14	448	
2. Batterie	05.329.00..0000	1	14	448	

Zubehör:

· Wartungs- und Service-Fernbedienung Art.-Nr. 03.806.00..0000 siehe Seite 124
· Unterputz-Baugruppe Art.-Nr. 03.933.00..0000 siehe Seite 117
· weiteres Zubehör siehe Übersicht Seite 70/71

Hinweis:

Für die UP-Spülkästen CC-200-S, CC-150-S und CC-120-S ist eine Motorhalterung Art.-Nr. 05.339.00..0000 und eine Universal-Ablaufarmatur Art.-Nr. 03.982.00..0000 erforderlich.

1.

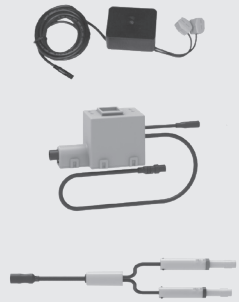

2.

Automatische WC Intervallspülung INEO REED

2-Mengen elektronisch

automatische WC-Intervall-Spüleinrichtung für UP-Spülkästen mit kleiner Revisionsöffnung in Kombination mit Sanit 2-Mengen-Betätigungsplatten, mit geräuscharmen Niederspannungsmotor als Hebevorrichtung und Steuerelektronik, Spannungseingang und Ausgang mit verwechslungssicherer Steckverbindung, Verpackung im Karton

Parameter

- Spülmengen einstellbar über Ablaufarmatur INEO
- Intervallspülung werkseitig 24 h nach letzter Betätigung

1. Spannungsversorgung: Kompakt Netzgerät 100 – 240 V AC / 6V DC

2. Spannungsversorgung: Batteriefach für Alkali-Batterie Typ LR14 / 1,5 V (nicht im Lieferumfang enthalten)

	Art.-Nr.	VE1	VE2	VE3	Unverb. Richtpreis/€
1. Netz	05.330.00..0000	1	14	448	
2. Batterie	05.331.00..0000	1	14	448	

Zubehör:

- Wartungs- und Service-Fernbedienung Art.-Nr. 03.806.00..0000 siehe Seite 124
- Unterputz-Baugruppe Art.-Nr. 03.933.00..0000 siehe Seite 117
- weiteres Zubehör siehe Übersicht Seite 70/71

Hinweis:

Für die UP-Spülkästen CC-200-S, CC-150-S und CC-120-S ist eine Motorhalterung Art.-Nr. 05.339.00..0000 und eine Universal-Ablaufarmatur Art.-Nr. 03.982.00..0000 erforderlich.

WC-Fernauslösung 2-Mengenspülung, pneumatisch

für UP-Spülkästen mit kleiner Revisionsöffnung, CC-121-S-FO-2V-2C, CC-122-S-UO-2V-2C, CC-150-S-UO-2V-2C, CC-150-S-FO-2V-2C und CC-120-S-FO-2V-2C Kunststoff, für Nass- und Trockenbau, für Möbellösungen, B/H 120 x 114 mm, Höhe über Fliesen 20 mm, minimale Einbautiefe Vorderkante Wandbelag/Hinterkante Rohbaukasten 65 mm, parallel zur pneumatischen 2V WC-Fernauslösung ist die Spülauslösung am Spülkasten mit den Tasten Serie 700 als 2V oder Start-/Stopp- bzw. Einmalspülung möglich, Taste 706 Glas/elektronisch ist ausgeschlossen, bestehend aus: WC-Handdrücker 2V mit pneumatischer Drückereinheit, Pneumatikhubeinheit 2V, Hohlraumdose und Bauschutz, Pneumatikschlauch 2V – 2,35 m, Leerrohrset mit Zugschnur 1,7 m, Montageanleitung und Befestigungsmaterial, Verpackung im Karton

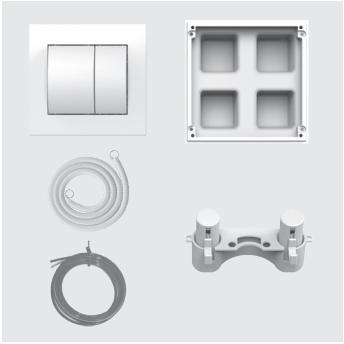

Farbe	Art.-Nr.	VE1	VE2	VE3	Unverb. Richtpreis/€
weiß	16.301.01..0000	1	5	75	

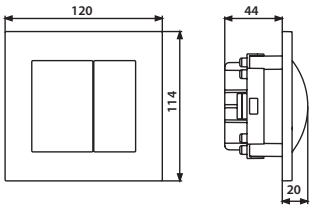

WC-Betätigung 1-Mengenspülung, pneumatisch

für UP-Spülkästen mit kleiner Revisionsöffnung, CC-121-S-FO-2V-2C, CC-122-S-UO-2V-2C, CC-150-S-UO-2V-2C, CC-150-S-FO-2V-2C und CC-120-S-FO-2V-2C Kunststoff, für Nass- und Trockenbau, B/H 120 x 114 mm, Höhe über Fliesen 31 mm, minimale Einbautiefe Vorderkante Wandbelag/Hinterkante Rohbaukasten 65 mm, parallel zur pneumatischen 1V WC-Fernauslösung ist die Spülauslösung am Spülkasten mit den Tasten Serie 700 als 2V oder Start-/Stopp bzw. Einmalspülung möglich, Taste 706 Glas/elektronisch ist ausgeschlossen, bestehend aus: WC-Handdrücker 1V mit pneumatischer Drückereinheit, Pneumatikhubeinheit 1V, Hohlraumdose und Bauschutz, Pneumatikschlauch 1V – 2,35 m, Leerrohrset mit Zugschnur 1,7 m, Montageanleitung und Befestigungsmaterial, Verpackung im Karton

Hinweis: ersetzt Art.-Nr. 16.056.01..0000 und Art.-Nr. 01.513.00..0000

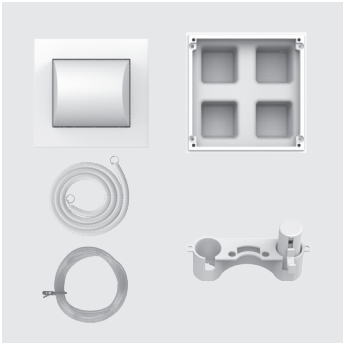

Farbe	Art.-Nr.	VE1	VE2	VE3	Unverb. Richtpreis/€
weiß	16.303.01..0000	1	5	75	

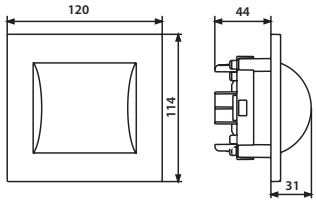

Hebeeinheit Pneumatik
1-Mengenspülung / 2-Mengenspülung

Kunststoff, Ersatzteil Pneumatik als vormontierte Einheit mit zwei Hebeeinheiten und Auslösestangen, zur Verwendung bei 1V und 2V Betätigung, Verpackung im Foliebeutel

	Art.-Nr.	VE1	VE2	VE3	Unverb. Richtpreis/€
	05.095.00..0000	1	25	750	

WC-Pneumatikeinheit für bauseitige Stützklappgriffe

für UP-Spülkästen mit kleiner Revisionsöffnung, CC-121-S-FO-2V-2C, CC-122-S-UO-2V-2C, CC-150-S-UO-2V-2C, CC-150-S-FO-2V-2C und CC-120-S-FO-2V-2C für Nass- und Trockenbau, parallel zur pneumatischen WC-Auslösung an bauseitigen Stützklappgriffen mit 1V Pneumatiktaster, zusätzlich ist die Spülauslösung am Spülkasten mit den Tasten Serie S 700 als 2V oder Start-/Stopp bzw. Einmalspülung möglich, Taste 706 Glas/elektronisch ist ausgeschlossen, bestehend aus: Pneumatikhubeinheit 1V, 2 Pneumatikschläuchen 1V – 2,35 m, 2 Leerrohrset mit Zugschnur 1,7 m, 2 Übergangsnippel für bauseitige Luftschläuche AD 4 mm am Stützklappgriff, 1 T-Stück pneumatisch für die Verbindung von 2 pneumatischen WC-Drückern in einem Spülmengenbereich, mit selbstschneidender Schraube 4,2 x 16, Montageanleitung und Befestigungsmaterial, Verpackung im Karton

Hinweis: nur in Verbindung mit Stützklappgriffen der Firma Herger geprüft

	Art.-Nr.	VE1	VE2	VE3	Unverb. Richtpreis/€
	03.651.00..0000	1	10	80	

AUSLAUFARTIKEL – Lieferung so lange der Vorrat reicht

WC-Betätigung 1-Mengenspülung, pneumatisch, für Anstalten

für UP-Spülkästen mit kleiner Revisionsöffnung, CC-121-S-FO-2V-2C, CC-122-S-UO-2V-2C, CC-150-S-UO-2V-2C, CC-150-S-FO-2V-2C und CC-120-S-FO-2V-2C

Messing verchromt, rund, Außendurchmesser 70 mm, 1V Bedienfelddurchmesser 35 mm, Höhe über Fliesen 15 mm, für Mauerstärken inkl. Wandbeläge bis 270 mm, bauseitige Lochdurchmesser von min. 45 mm, Vorderkante Wandbelag/Hinterkante pneumatische Drückereinheit 353 mm, Produkt nicht kürzbar, parallel zur pneumatischen 1V WC-Fernauslösung ist die Spülauslösung am Spülkasten mit den Tasten Serie 700 als 2V oder Start-/Stopp- bzw. Einmalspülung möglich, Taste 706 Glas/elektronisch ist ausgeschlossen, bestehend aus: WC-Handdrücker für Anstalten 1V mit pneumatischer Drückereinheit, Pneumatikhubeinheit 1V, Pneumatikschlauch 1V – 2,35 m, Montageanleitung und Befestigungsmaterial, Verpackung im Karton

Hinweis: ersetzt Art.-Nr. 16.075.00..0000

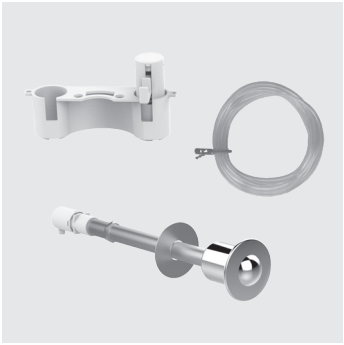

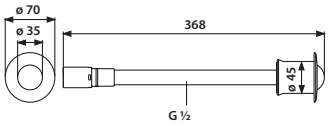

Farbe	Art.-Nr.	VE1	VE2	VE3	Unverb. Richtpreis/€
chrom	16.309.81..0000	1	10	240	

Drückereinheit für Anstalten

Kunststoff, Ersatzteil Pneumatik nur für Anstaltsdrücker (JVA), Verpackung im Foliebeutel

	Art.-Nr.	VE1	VE2	VE3	Unverb. Richtpreis/€
	05.094.00..0000	1	15	150	

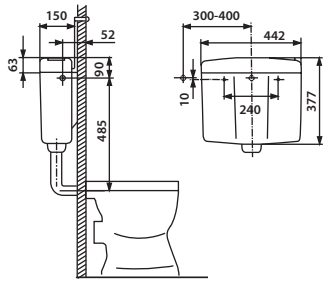

Spülkasten 926 mit WC-Handdrücker chrom, 1-Mengenspülung, rund

für Anstalten, zur pneumatischen Fernauslösung

tiefhängend für Hinterwandeinbau, Spülwassermenge von 6-9 Liter einstellbar, Werkseinstellung 6 Liter, vollisoliert, 3-Seitenanschluss und geräuscharmes Füllventil, Spülkastenabmessungen B/H/T: 442 x 366 x 150 mm, Mitte Wassereingang Spülkasten/Mitte Spülrohrausgang 485 mm, Spülkastenbefestigung Mitte/Mitte 240 mm, Spülrohrlänge von OK Wand bis Spülrohrende 155-263 mm, Lieferumfang: Spülkasten 926, mit Eckventil G1/2 und Anschlussröhrchen verchromt, Spülbogen und Euromanschette, WC-Handdrücker Messing verchromt Außendurchmesser 70 mm, 1V Bedienfelddurchmesser 35 mm, Höhe über Fliesen 15 mm, für Mauerstärken inkl. Wandbeläge bis 270 mm, bauseitige Lochdurchmesser von mind. 45 mm, Vorderkante Wandbelag/Hinterkante pneumatische Drückereinheit 353 mm, Produkt nicht kürzbar, mit pneumatischer Drückereinheit, Pneumatikhubeinheit 1V, Pneumatikschlauch 1V – 2,35 m, Montageanleitung und Befestigungmaterial, Verpackung im Karton

Eine zusätzliche Spülauslösung an der Betätigungstaste im Spülkastendeckel ist nicht möglich.

Farbe	Art.-Nr.	VE1	VE2	VE3	Unverb. Richtpreis/€
weiß-alpin	91.911.01..0000	1	40		

Zubehör für Spülbogenverlängerung:

· Verlängerungsrohr siehe Seite 352

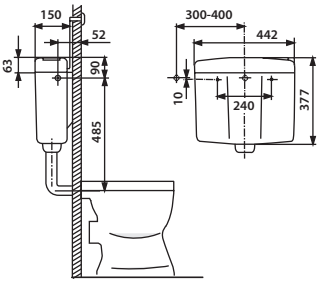

Spülkasten 926 mit WC-Handdrücker, 1-Mengenspülung

zur pneumatischen WC-Fernauslösung

tiefhängend für Hinterwandeinbau, Spülwassermenge von 6-9 Liter einstellbar, Werkseinstellung 6 Liter, vollisoliert, 3-Seitenanschluss und geräuscharmes Füllventil, Spülkastenabmessungen B/H/T: 442 x 366 x 150 mm, Mitte Wassereingang Spülkasten/Mitte Spülrohrausgang 485 mm, Spülkastenbefestigung Mitte/Mitte 240 mm, Spülrohrlänge von OK Wand bis Spülrohrende 155 – 263 mm, Lieferumfang: Spülkasten 926, mit Eckventil G ½ und Anschlussröhrchen verchromt, Spülbogen und Euromanschette, pneumatischen WC- Handdrücker 1V Kunststoff weiß, für Nass- und Trockenbau, B/H 120 x 114 mm, Höhe über Fliesen 31 mm minimale Einbautiefe Vorderkante Wandbelag/Hinterkante Rohbaukasten 65 mm, mit pneumatischer Drückereinheit, Pneumatikhubeinheit 1V, Hohlraumdose und Bauschutz, Pneumatikschlauch 1V – 2,35 m, Leerrohr mit Zugschnur 1,7 m, Montageanleitung und Befestigungsmaterial, Verpackung im Karton

Eine zusätzliche Spülauslösung an der Betätigungstaste im Spülkastendeckel ist nicht möglich.

Farbe	Art.-Nr.	VE1	VE2	VE3	Unverb. Richtpreis/€
weiß-alpin	91.910.01..0000	1	40		

Zubehör für Spülbogenverlängerung:

· Verlängerungsrohr siehe Seite 352

WC-Fernauslösung 2-Mengenspülung, pneumatisch

für UP-Spülkästen INEO 80, kleine Revisionsöffnung – CC-80-S-FO-2V-2C

Kunststoff, für Nass- und Trockenbau, B/H 120 x 114 mm, Höhe über Fliesen 20 mm, minimale Einbautiefe Vorderkante Wandbelag/ Hinterkante Rohbaukasten 65 mm, die Revisionsöffnung kann mit der Edelstahl Abdeckplatte ohne mechanische Spülfunktion Serie S 700 geschlossen werden, bestehend aus: WC-Handdrücker 2V mit pneumatischer Drückeinheit, 2 Pneumatikhubeinheiten, Hohlraumdose und Bauschutz, Pneumatikschlauch 2V-2,35 m, Leerrohrset mit Zugschnur 1,7m, Montageanleitung und Befestigungsmaterial, Verpackung im Karton

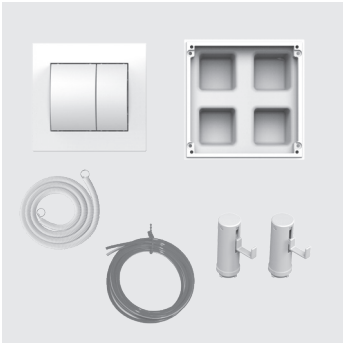

Farbe	Art.-Nr.	VE1	VE2	VE3	Unverb. Richtpreis/€
weiß-alpin	16.323.01..0000	1	5	75	

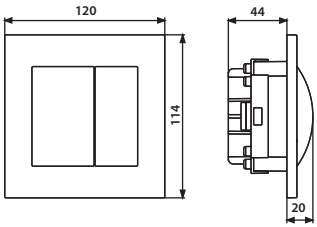

WC-Betätigung 2-Mengenspülung, pneumatisch, Möbellösung rund

für UP-Spülkästen mit kleiner Revisionsöffnung, CC-121-S-FO-2V-2C,

CC-122-S-UO-2V-2C, CC-150-S-UO-2V-2C, CC-150-S-FO-2V-2C und CC-120-S-FO-2V-2C

Kunststoff, für Möbellösungen rund/eben, Außendurchmesser 80 mm, 2V Bedienfeld-durchmesser 60 mm, Höhe über Fliesen 4 mm, für Möbel Wandstärken bis 20 mm, für bauseitige Lochdurchmesser min. 69 mm, minimale Einbautiefe Vorderkante Möbel/ Hinterkante pneumatische Drückereinheit 80 mm, parallel zur pneumatischen 2V WC-Fernauslösung ist die Spülauslösung am Spülkasten mit den Tasten Serie 700 als 2V oder Start-/Stopp- bzw. Einmalspülung möglich, Taste 706 Glas/elektronisch ist ausgeschlossen, bestehend aus: WC-Handdrücker 2V mit pneumatischer Drückereinheit, Pneumatikhubeinheit 2V, Pneumatikschlauch 2V – 2,35 m, Montageanleitung und Befestigungsmaterial, Verpackung im Karton

Farbe	Art.-Nr.	VE1	VE2	VE3	Unverb. Richtpreis/€
chrom	16.305.81..0000	1	10	160	

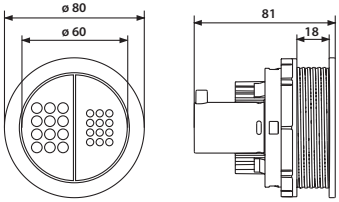

Drückereinheit Handdrücker/Möbellösung
Kunststoff, Ersatzteil Pneumatik für Möbeldrücker rund und eckig, zur Verwendung bei 1V und 2V Betätigung (bei 2V müssen 2 Teile bestellt werden), Verpackung im Foliebeutel

	Art.-Nr.	VE1	VE2	VE3	Unverb. Richtpreis/€
	05.093.00..0000	1	15	150	

Ersatzteilschlauch, 2,35 m
für pneumatische WC-Auslösung, Verpackung im Foliebeutel

	Art.-Nr.	VE1	VE2	VE3	Unverb. Richtpreis/€
	04.086.00..0000	1	20	600	

Urinal-Abdeckplatte INEO BRIGHT

für handbetätigte Urinal-Kartuschenventiltechnik

pneumatische, wasserdruckunabhängige UP-Urinalspülung, Fertigbauset L/B/H: 125x145x10 mm, bestehend aus Betätigungselement inkl. verchromten Dekorrahmen, Abdeckplatte, Druckbolzen, mit pneumatischem Urinal Kartuschenventil mit Außengewinde 29x2 mm, mit Kartuschen-Filtersieb, Betriebsdruck max. 10 bar, Fließdruck 1-6 bar, geprüft nach DIN EN 12541, Geräuschklasse I <20dB (A), Spülzeit 4-20 s, stufenlos einstellbar, mit Befestigungsmaterial, Verpackung im Karton

Material: Kunststoff

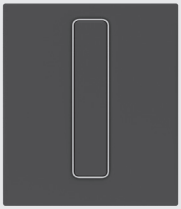

Farbe	Art.-Nr.	VE1	VE2	VE3	Unverb. Richtpreis/€
weiß-alpin	16.090.01..0000	1	14	448	
chrom	16.090.81..0000	1	14	448	
mattchrom	16.090.93..0000	1	14	448	
mattschwarz	16.090.56..0000	1	14	448	

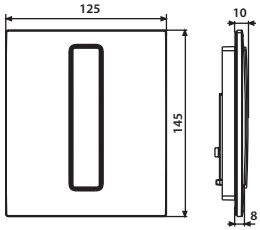

Urinal-Abdeckplatte INEO BRIGHT

für handbetätigte Urinal-Kartuschenventiltechnik

pneumatische, wasserdruckunabhängige UP-Urinalspülung, Fertigbauset L/B/H: 125x145x10 mm, bestehend aus Betätigungselement Edelstahloptik gebürstet, Abdeckplatte, Druckbolzen, mit pneumatischem Urinal Kartuschenventil mit Außengewinde 29x2 mm, mit Kartuschen-Filtersieb, Betriebsdruck max. 10 bar, Fließdruck 1-6 bar, geprüft nach DIN EN 12541, Geräuschklasse I <20dB (A), Spülzeit 4-20 s, stufenlos einstellbar, mit Befestigungsmaterial, Verpackung im Karton

Material: Glas oder Edelstahl gebürstet

Farbe Glas	Art.-Nr.	VE1	VE2	VE3	Unverb. Richtpreis/€
weiß	16.092.C9..0000	1	14	448	
schwarz	16.092.C8..0000	1	14	448	
anthrazit	16.092.41..0000	1	14	448	

Material	Art.-Nr.	VE1	VE2	VE3	Unverb. Richtpreis/€
Edelstahl gebürstet	16.093.00..0000	1	14	448	

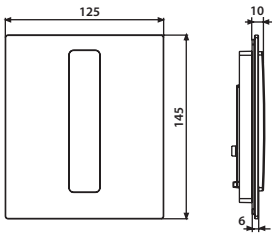

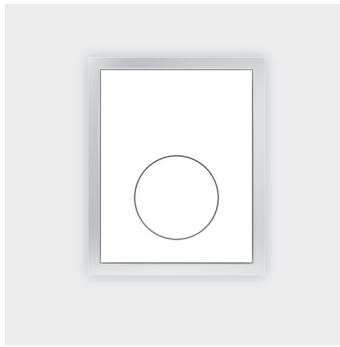

Urinal-Abdeckplatte aus Kunststoff, flächenbündig

für handbetätigte Urinal-Kartuschenventiltechnik

handbetätigte, pneumatische, wasserdruckunabhängige UP-Urinalspülung, Fertigbauset L/B/H: 107x132x1 mm, bestehend aus Abdeckplatte mit Drucktaste, Blendrahmen Edelstahl poliert, Druckbolzen, mit pneumatischem Urinal-Kartuschenventil mit Außengewinde 29x2 mm, mit Kartuschen-Filtersieb, Betriebsdruck max. 10 bar, Fließdruck min. 0,5 bar, Fließdruck max. 10 bar, geprüft nach DIN EN 12541, Geräuschklasse I <20 dB (A), Spülzeit 4-20 sek., stufenlos einstellbar, Verpackung im Karton

Material: Kunststoff

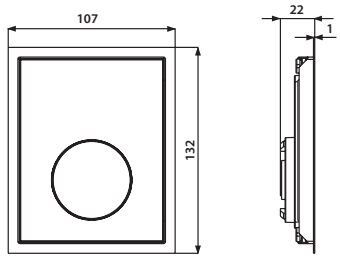

Farbe	Art.-Nr.	VE1	VE2	VE3	Unverb. Richtpreis/€
weiß-alpin	16.217.01..0000	1	13	416	

Zubehör:

· Urinal-Nachrüstrahmen 10 mm, Edelstahl poliert Art.-Nr. 04.068.00..0000
siehe Seite 148

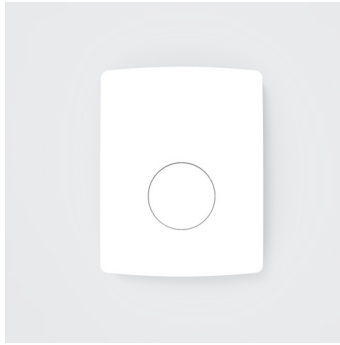

Urinal-Abdeckplatte

für handbetätigte Urinal-Kartuschenventiltechnik

handbetätigte, pneumatische, wasserdruckunabhängige UP-Urinalspülung, Fertigbauset L/B/H: 126x162x17 mm, bestehend aus Abdeckplatte mit Drucktaste, Druckbolzen, mit Montagerahmen, mit pneumatischem Urinal-Kartuschenventil mit Außengewinde 29x2 mm, mit Kartuschen-Filtersieb, Betriebsdruck max. 10 bar, Fließdruck min. 0,5 bar, Fließdruck max. 10 bar, geprüft nach DIN EN 12541, Geräuschklasse 1<20 dB (A), Spülzeit 4-20 sek., stufenlos einstellbar, mit vandalensicherer Spezialbefestigung der Abdeckplatte, mit Befestigungsmaterial, Verpackung im Karton

Material: Kunststoff

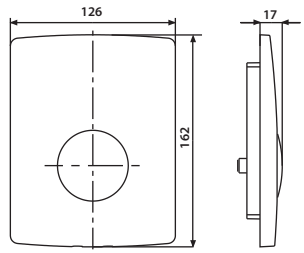

Farbe	Art.-Nr.	VE1	VE2	VE3	Unverb. Richtpreis/€
weiß-alpin	16.064.01..0000	1	14	448	

Urinal-Abdeckplatte INEO BRIGHT Infrarot, Netzbetrieb

für Kartuschenventiltechnik

berührungslose, über Infrarotsensor gesteuerte Spüleinrichtung, hygienische Vorspülung von ca. 0,5 Sekunden, wenn nach letzter Nutzung mehr als 5 Min. vergangen sind, einsetzbar mit Universal-Kartuschen-Rohbauset, bei Urinal-Infrarottechnik sollten keine Urinale mit Deckel verwendet werden, Ventil-Schließfunktion bei Unterbrechung der Betriebsspannungsversorgung, verwechslungssicher Steckkontakte, Höhe/Breite/Tiefe 145x125x10 mm, Mindestabstand zur gegenüberliegenden Wand: 0,9 m

Lieferumfang: Netzteil 230 V AC/6V DC, Filtersieb, Magnetventil 6 V DC, Montagerahmen mit Infrarotbaustein und Steuerelektronik, Abdeckplatte, Befestigungsmaterial und Montageanleitung, Verpackung im Karton

Fließdruck: 0,5-8 bar
Durchfluss: 0,3 l/s
Betriebsspannung: 6V DC
Sensorreichweite: ca. 0,5 m
Verweilzeit ca. 5 s
Haupt-Spülzeit: ca. 4 s
Hygieneperiode/Hygienespülung: 24 h nach letzter Nutzung

Grundparameter wie Nutzererkennung, Farbe, Hauptspülzeit und dynamische Spülung können per Hand angepasst werden. Weitere Nutzerspezifische Einstellungen können über die Wartungs- und Service Fernbedienung vorgenommen werden.

Material: Kunststoff / Edelstahl gebürstet

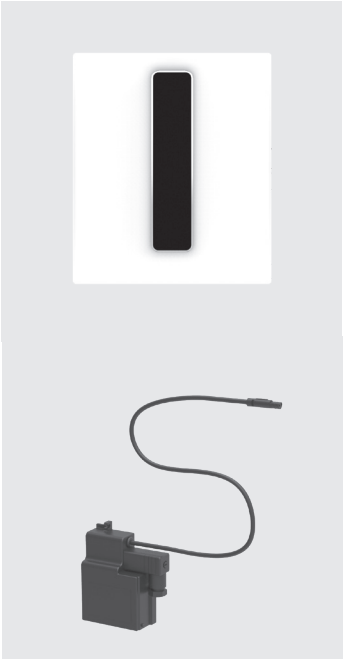

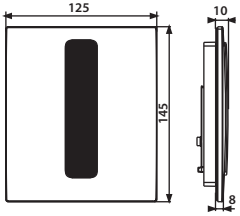

Farbe	Art.-Nr.	VE1	VE2	VE3	Unverb. Richtpreis/€
weiß-alpin	16.091.01..0000	1	14	448	
Edelstahl gebürstet	16.091.00..0000	1	14	448	
chrom	16.091.81..0000	1	14	448	

Zubehör:

· Wartungs- und Service-Fernbedienung Art.-Nr. 03.806.00..0000 siehe Seite 124

Urinal-Abdeckplatte INEO BRIGHT Infrarot

für Kartuschenventiltechnik

berührungslose, über Infrarotsensor gesteuerte Spüleinrichtung, hygienische Vorspülung von ca. 0,5 Sekunden, wenn nach letzter Nutzung mehr als 5 Min. vergangen sind, einsetzbar mit Universal-Kartuschen-Rohbauset, bei Urinal-Infrarottechnik sollten keine Urinale mit Deckel verwendet werden, Ventil-Schließfunktion bei Unterbrechung der Betriebsspannungsversorgung, verwechslungssicher Steckkontakte, Höhe/Breite/Tiefe 145x125x10 mm, Mindestabstand zur gegenüberliegenden Wand: 0,9 m

Lieferumfang: Filtersieb, Magnetventil 6 V DC, Montagerahmen mit Infrarotbaustein und Steuerelektronik, Abdeckplatte, Befestigungsmaterial und Montageanleitung, Verpackung im Karton

Hinweis: Spannungsversorgung muss separat bestellt werden, siehe Zubehör.

01.254.00..0000

Fließdruck: 0,5-8 bar
Durchfluss: 0,3 l/s
Betriebsspannung: 6V DC
Sensorreichweite: ca. 0,5 m
Verweilzeit ca. 5 s
Haupt-Spülzeit: ca. 4 s
Hygieneperiode/Hygienespülung: 24 h nach letzter Nutzung

Grundparameter wie Nutzererkennung, Farbe, Hauptspülzeit und dynamische Spülung können per Hand angepasst werden. Weitere Nutzerspezifische Einstellungen können über die Wartungs- und Service Fernbedienung vorgenommen werden.

Material: Kunststoff / Edelstahl gebürstet

03.109.00..0000

Farbe	Art.-Nr.	VE1	VE2	VE3	Unverb. Richtpreis/€
weiß-alpin	16.094.01..0000	1	14	448	
Edelstahl	16.094.00..0000	1	14	448	
chrom	16.094.81..0000	1	14	448	

02.993.00..0000

Zubehör:

- Wartungs- und Service-Fernbedienung Art.-Nr. 03.806.00..0000 siehe Seite 124
- Batteriehalterung für Batterie CR P 2 Art.-Nr. 03.109.00..0000, Lithium Batterie 6V DC, CR P 2 nicht enthalten Art.-Nr. 02.993.00..0000
- Netzteil für Einzel-und Reihenanlagen 230V AC/6V DC mit Übergangsstecker 6V DC, mit Kabel 600 mm, für 1-5 Urinale Art.-Nr. 01.254.00..0000 Daten für Einzelanschlussleitungen 6V DC bei Reihenanlagen: max. Leitungslänge 10 m, bei mindest Querschnitt 2x0,75mm^2, Materialart Cu, längere Leitungen bei größeren Querschnitten möglich.

Vandalensichere Urinaltechnik RL1

für Kartuschenventiltechnik, konduktiv gesteuert, bidirektional

vandalensichere, unsichtbare, berührungslos, konduktiv gesteuerte UP-Urinal-Spüleinrichtung, für die Montage ohne Abdeckung hinter Urinalkeramiken oder für Montage mit Abdeckplatte (Art.-Nr. 16.076.00..0000) über Urinalkeramiken verschiedenster Hersteller mit waagerechtem Abgang ohne angeformten Geruchverschluss, Erfassungsprinzip relative und parallel absolute Leitfähigkeit über 2 Edelstahlsensoren im Urinal-Absauggeruchverschluss, geringste Urinmengenerfassung ca. 10 ml, Wasserqualitäten unabhängig, eigensicher gegen Austrocknen des Geruchverschlusses, Umrüstungen von handbetätigter oder Infrarot-Urinalspültechnik auf vandalensichere Urinalspültechnik RL1 möglich, einsetzbar mit Universal-Kartuschen-Rohbauset, keine Elektrodenverschmutzung durch wechselnde Polarität, Ventil-Schließfunktion bei Unterbrechung der Betriebsspannungsversorgung, optisches Signal am Optokopf bei zu geringer Betriebspannung, Steckkontakte verwechslungssicher

Fließdruck: 0,5-8 bar, ideal 3-4 bar
Durchfluss: 0,24 l/s
Betriebsspannung: 6V DC
CE geprüft
Werkseinstellungen:
Empfindlichkeit: 10 (Einstellbereich max. 10 - min. 1)
Haupt-Spülzeit: ca. 4 s (Einstellbereich 3-24 s)
Hygieneperiode/Hygienespülung: 12 h nach letzter Nutzung (Einstellbereich 1,3,6,12,24,48,72,96,108 h)
Hyg. Spülungszeit: 5 s (Einstellbereich 5,10,15,30,60,90,120,150,180 s)

Korrekturmöglichkeit der Werkseinstellungen, können mit der bidirektionalen Wartungs- und Servicefernbedienung DO-5.1 S Art. Nr. 03.806.00..0000 vorgenommen werden.

bestehend aus: Urinal-Elektronikbaustein RL1 mit Optokopf, mit Kartuschen–Magnetventil 6V DC, mit Kartuschen-Filtersieb, Urinal-Absauggeruchverschluss Typ 500 DN 50 Abgang waagerecht mit vormontierten Edelstahlelektroden, Verpackung im Karton

1. Spannungsversorgung: mit Netzteil 230V AC/6V DC mit Übergangsstecker 6V DC, mit Kabel 600 mm

2. Spannungsversorgung: Netz-Reihe 230V AC/6V DC mit Übergangsstecker 6V DC, mit Kabel 600 mm, für 1-5 Urinalanlagen, (Netzteil Art.-Nr. 01.254.00..0000 separat bestellen). Daten für Einzelanschlussleitungen 6V DC bei Reihenanlagen: max. Leitungslänge 10 m, bei mindest Querschnitt 2x0,75mm², Materialart Cu, längere Leitungen bei größeren Querschnitten möglich.

Variante	Art.-Nr.	VE1	VE2	VE3	Unverb. Richtpreis/€
1.	03.696.00..0000	1	5	65	
2.	03.338.00..0000	1	5	65	

Zubehör:

- Wartungs- und Service-Fernbedienung Art.-Nr. 03.806.00..0000 siehe Seite 124
- Abdeckplatte Art.-Nr. 16.076.00..0000 siehe Seite 125

Profil-Stab

für SANIT Trockenbausystem 996, Stahl verzinkt, Profil 35x35 mm, Länge 5 m, als Wand-, Decken- und Bodenschiene sowie zum Aufbau von Installationswänden

Maß	Art.-Nr.	VE1	VE2	VE3	Unverb. Richtpreis/€
L = 5 m	02.208.00..0000	120			

Bauwerkanschluss

für SANIT Trockenbausystem 996, verzinkt, 80 x 50 x 5 mm, für Boden-, Wand- und Deckenbefestigung von Installationswänden, inkl. Befestigungsmaterial, Verpackung im Foliebeutel

	Art.-Nr.	VE1	VE2	VE3	Unverb. Richtpreis/€
	03.545.00..0000	1	10	1200	

Multiverbinder 996

Winkel mit Multiverbinder für SANIT Trockenbausystem 996 verzinkt, zur stufenlosen Einstellung der Installationswandtiefe von 155-215 mm (1.) oder 255-315 mm (2.), inkl. Bauwerkanschluss und Befestigungsmaterial, Verpackung im Foliebeutel

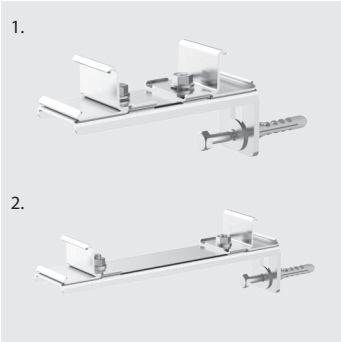

Variante	Art.-Nr.	VE1	VE2	VE3	Unverb. Richtpreis/€
1.	03.723.00..0000	1	10	660	
2.	03.723.00..S000	1	8	528	

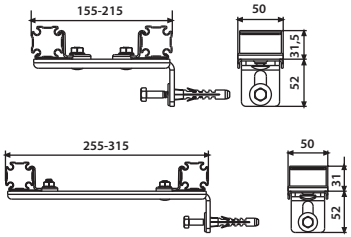

Multiverbinder

für SANIT Trockenbausystem 996, verzinkt, zur stufenlosen Einstellung der Installationswandtiefe von 155 bis 215 mm

	Art.-Nr.	VE1	VE2	VE3	Unverb. Richtpreis/€
	03.803.00..0000	1	10	1200	

Winkel für Multiverbinder

für SANIT Trockenbausystem 996, für Wandbefestigung von Installationswänden, inkl. Befestigungsmaterial

	Art.-Nr.	VE1	VE2	VE3	Unverb. Richtpreis/€
	04.159.00..0000	1	60	7200	

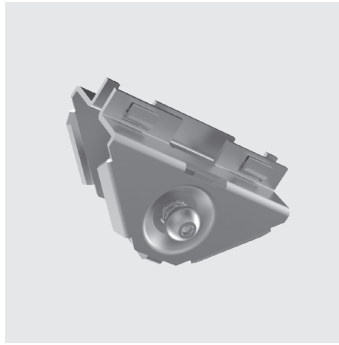

Eckverbinder

für SANIT Trockenbausystem 996, zur winkligen kraftschlüssigen Verbindung von Stäben, vormontierte Baugruppe aus verzinktem Stahl, mit Imbusschraube M5 und Druckfeder

Verpackungshinweis:
10 Stück im Foliebeutel (VE1)
20 Foliebeutel im Karton (VE2)

	Art.-Nr.	VE1	VE2	VE3	Unverb. Richtpreis/€
	03.332.00..0000	1	20	480	

Multi-Eckverbinder

als Transporteckverbinder für vorgefertigte Wände, 3 Verbindungsmöglichkeiten der Profilstäbe im 90° und 45° Winkel sowie parallel zueinander, vormontierte Baugruppe aus Zinkdruckguss, mit Innensechskantschraube M6 (SW 5) und Federelement, Verpackung im Foliebeutel

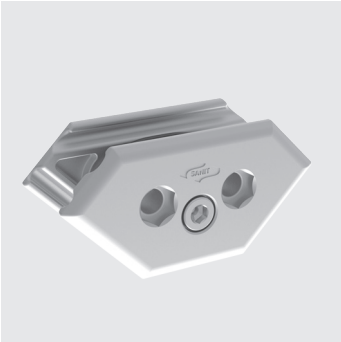

	Art.-Nr.	VE1	VE2	VE3	Unverb. Richtpreis/€
	05.251.00..0000	1	20	480	

Verbindungsset

für SANIT Trockenbausystem 996, für die Montage an Vorwandelementen zum Einbau in Installationswände SANIT Trockenbausystem 996, bestehend aus 4 Klammern und 2 Befestigungsschrauben, Verpackung im Foliebeutel

	Art.-Nr.	VE1	VE2	VE3	Unverb. Richtpreis/€
	03.754.00..0000	1	10	1200	

Modulverbinder

für SANIT Trockenbausystem 996 zur parallelen kraftschlüssigen Verbindung von Stäben und Trockenbaumodulen, als auch zur Befestigung von Gewindestabkonstruktionen M8 z.B. Rohrschellen, vormontierte Baugruppe aus verzinktem Stahl, mit Kreuzschlitzschraube 6 mm und Druckfeder, Verpackung im Foliebeutel

Verpackungshinweis:
10 Stück im Foliebeutel (VE1)
20 Foliebeutel im Karton (VE2)

	Art.-Nr.	VE1	VE2	VE3	Unverb. Richtpreis/€
	03.333.00..0000	1	20	480	

Dachschrägen-Anschluss

für SANIT Trockenbausystem 996, zum Anschluss von Profilstäben an Dachschrägen-Holzkonstruktionen, bestehend aus Befestigungsblech, Befestigungswinkel und Stockschraube M8 x150, Verpackung im Foliebeutel

	Art.-Nr.	VE1	VE2	VE3	Unverb. Richtpreis/€
	05.132.00..0000	1	20	720	

Stützfuß für freistehende Wände

für SANIT Trockenbausystem 996, zum Einbau von Vorwandelementen 995/995 N in freistehende Wände, zur Befestigung auf dem tragfähigen Rohbau-Fußboden, bestehend aus Stützfuß und Befestigungsmaterial

Maß L/B/H	Art.-Nr.	VE1	VE2	VE3	Unverb. Richtpreis/€
120 / 80 / 500 mm	04.070.00..0000	1	50		

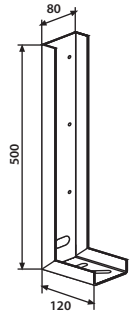

Rohrschellenbefestigung M8

für SANIT Trockenbausystem 996, zur Befestigung von Rohrschellen an Installationswänden, Verpackung im Foliebeutel

	Art.-Nr.	VE1	VE2	VE3	Unverb. Richtpreis/€
	05.201.00..0000	1	30	990	

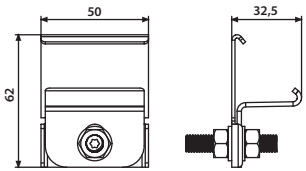

Modul für Wandscheiben

für SANIT Trockenbausystem 996, zum Aufschrauben einer einzelnen Wandscheibe an das System, bestehend aus wasserfestem mehrfach verleimtem Schichtholz mit verzinktem Trägerblech und Material zur Befestigung an SANIT Profil-Stab, Verpackung im Foliebeutel

Maß	Art.-Nr.	VE1	VE2	VE3	Unverb. Richtpreis/€
	17.281.00..0000	1	20	480	

Modul für Waschmaschinenanschluss

für SANIT Trockenbausystem 996, bestehend aus Trägerblech mit aufgeschraubtem Wandeinbausiphon für Wasch- oder Geschirrspülmaschine, Abgang DN 40/50, mit Rosette und Anschlussnippel verchromt, Material zur Befestigung an SANIT Profil-Stab, Verpackung im Karton

	Art.-Nr.	VE1	VE2	VE3	Unverb. Richtpreis/€
	17.282.00..0000	1	25	300	

Trennstreifen für Putzanschluss

für SANIT Trockenbausystem 996, 20 m auf Rolle, zur Vermeidung von Rissen zwischen Installationswänden und dem Baukörper sowie zur Körperschallentkopplung

	Art.-Nr.	VE1	VE2	VE3	Unverb. Richtpreis/€
	03.346.00..0000	1	5	120	

---

1. GKBI-Verkleidungsplatte 1300 x 600 x 18 mm

für SANIT Trockenbausystem 996, 18 mm dick, ohne Ausschnitte, zur einlagigen Beplankung von Installationswänden

2. Schraube zu Verkleidungsplatte

für SANIT Trockenbausystem 996, Senkkopf-Kreuzschlitzschraube, selbstbohrend 3,5 x 35 mm (Schraubenbedarf ca. 30 Stck./m²)

Verpackungshinweis: 200 Stück im Beutel

3. Universal Spachtelmasse

für SANIT Trockenbausystem 996, für Gipsfugenverspachtelung ohne Bewehrungsstreifen im Innenbereich (Spachtelmassebedarf ca. 0,25 kg/ m²)

Verpackungshinweis: 5 kg Sack

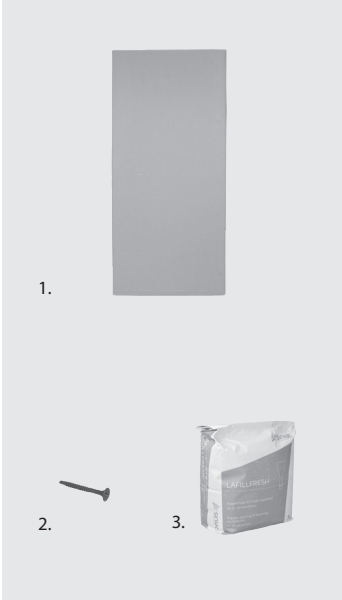

	Art.-Nr.	VE1	VE2	VE3	Unverb. Richtpreis/€
1.	17.115.00..S000	1	40		
2.	02.597.00..0000	1	20	300	
3.	02.596.00..0000	1		200	

Waschtisch-Modul für Einloch- und AP-Wandarmaturen*

zur Ergänzung von Leerelementen oder zur direkten Montage in Leichtbau-Ständerwänden, universell einsetzbar für Waschtische und Handwaschbecken, bestehend aus wasserfestem, mehrfach verleimten Schichtholz mit seitlichen Blechen (verzinkt), ohne Wanddurchführungen, Traverse für Waschtischbefestigung Stahl verzinkt mit 2 Waschtisch-Befestigungsbolzen M10 inkl. Bauschutz und Waschtisch-Befestigung, mit Ablaufbogen DN 50/DN 40, inkl. Gummimanschette DN 40/32, mit schallgedämmter Ablaufschelle, inkl. Befestigungsmaterial, Verpackung im Karton

* bei Wandarmaturen mit bauseitigem Gewindestab M8 x 300

Hinweis:

Bei Verwendung der Modulverbinder Art.-Nr. 03.333.00..0000 Einbau in das SANIT Trockenbausystem 996 möglich.

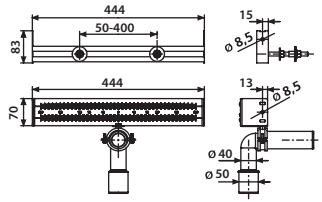

Maß B/T	Art.-Nr.	VE1	VE2	VE3	Unverb. Richtpreis/€
444 / 70 mm	17.276.00..0000	1	20		

Waschtisch-Modul für Einlocharmaturen

zum Einbau in das Trockenbausystem 996, universell einsetzbar für Waschtische und Handwaschbecken, bestehend aus wasserfestem, mehrfach verleimten Schichtholz mit seitlichen Blechen (verzinkt), ohne Wanddurchführung, Klammern mit 2 Waschtisch-Befestigungsbolzen M10 inkl. Bauschutz, mit Ablaufbogen DN50/DN40, inkl. Gummimanschette DN 40/32, mit schallgedämmter Ablaufschelle, Verpackung im Karton

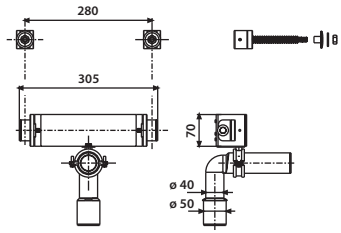

Maß B/T	Art.-Nr.	VE1	VE2	VE3	Unverb. Richtpreis/€
305 / 70 mm	17.286.00..0000	1	25	300	

Waschtisch-Modul behindertengerecht
zum Einbau in das SANIT Trockenbausystem 996, einsetzbar für Wachtische mit UP-Geruchverschluss, bestehend aus wasserfestem, mehrfach verleimten Schichtholz mit seitlichen Blechen (verzinkt), Klammern mit 2 Waschtisch-Befestigungsbolzen M10 inkl. Bauschutz, mit UP-Siphon und Bauschutz, ohne Wanddurchführungen, ohne Fertigbauset, Verpackung im Karton

Maß B/T	Art.-Nr.	VE1	VE2	VE3	Unverb. Richtpreis/€
505 / 150 mm	17.288.00..0000	1	50		

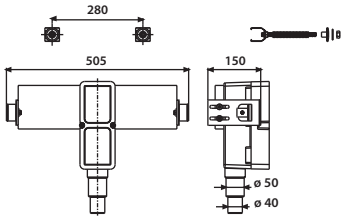

Modul für UP- oder AP-Armaturen für bauseitige Wandscheiben
zum Einbau in das SANIT Trockenbausystem 996, bestehend aus wasserfestem, mehrfach verleimten Schichtholz mit seitlichen Blechen (verzinkt) und Befestigungsmaterial, Verpackung im Karton

Maß B/H/T	Art.-Nr.	VE1	VE2	VE3	Unverb. Richtpreis/€
505 / 120 / 150 mm	17.287.00..0000	1	50		

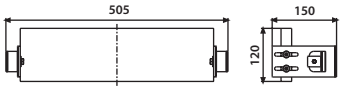

Modul für Aufputzwandbatterien

zur Ergänzung von Leerelementen oder zur direkten Montage in Leichtbau-Ständerwänden, bestehend aus wasserfestem, mehrfach verleimten Schichtholz mit seitlichen Blechen (verzinkt), ohne Wanddurchführungen, inklusive Befestigungsmaterial, Verpackung im Karton

Hinweis:

Bei Verwendung der Modulverbinder Art.-Nr. 03.333.00..0000 Einbau in das SANIT Trockenbausystem 996 möglich.

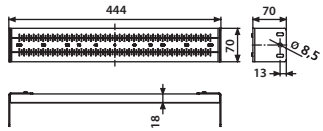

Maß B/H/T	Art.-Nr.	VE1	VE2	VE3	Unverb. Richtpreis/€
444 / 70 / 70 mm	17.275.00..0000	1	50		

Modul für UP- oder AP-Armaturen für bauseitige Wandscheiben

zur Ergänzung von Leerelementen oder zur direkten Montage in Leichtbau-Ständerwänden, bestehend aus wasserfestem, mehrfach verleimten Schichtholz mit seitlichen Blechen (verzinkt) und Befestigungsmaterial, Verpackung im Karton

Hinweis:

Bei Verwendung der Modulverbinder Art.-Nr. 03.333.00..0000 Einbau in das SANIT Trockenbausystem 996 möglich.

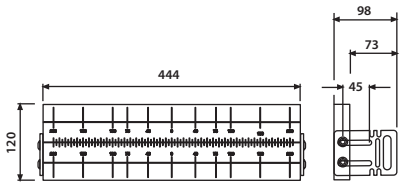

Maß B/H/T	Art.-Nr.	VE1	VE2	VE3	Unverb. Richtpreis/€
444 / 120 / 98 mm	17.268.00..0000	1	50		

Modul für Waschtisch- und Ausgussbecken mit AP-Armatur

zur Befestigung an SANIT Profil-Stäben, bestehend aus wasserfestem mehrfach verleimten Schichtholz mit seitlichen Blechen (verzinkt), zur bauseitigen Montage von Wandscheiben, mit Ablaufbogen DN 40/50 inkl. Gummimanschette DN 40/32, Schutzstopfen, mit schallgedämmter Ablaufbogenschelle, 2 Stück Befestigungsklammern M10 und Waschtischbefestigungen, inkl. Material zur Befestigung an SANIT Profil-Stab, Verpackung im Karton

Hinweis:

Bei Verwendung der Modulverbinder Art.-Nr. 03.333.00..0000 Einbau in das SANIT Trockenbausystem 996 möglich.

Maß B/T	Art.-Nr.	VE1	VE2	VE3	Unverb. Richtpreis/€
444 / 70 mm	03.877.00..0000	1	35		

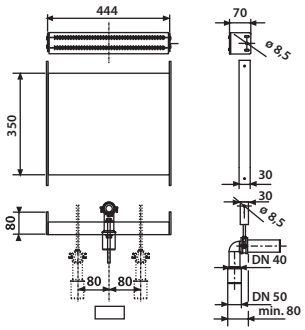

1. Befestigungs-Modul für schwere Gegenstände, Griffe u. ä.

zur Ergänzung von Leerelementen oder zur direkten Montage in Leichtbau-Ständerwänden, bestehend aus wasserfestem, mehrfach verleimten Schichtholz mit seitlichen Blechen (verzinkt) und Befestigungsmaterial, Verpackung im Karton

2. Ergänzungs-Modul für Sitzbefestigung

zur Ergänzung von Leerelementen oder zur direkten Montage in Leichtbau-Ständerwänden, bestehend aus wasserfestem, mehrfach verleimten Schichtholz mit seitlichen Blechen (verzinkt) und Befestigungsmaterial, Verpackung im Karton

Hinweis:

Bei Verwendung der Modulverbinder Art.-Nr. 03.333.00..0000 Einbau in das SANIT Trockenbausystem 996 möglich.

Maß B/T/H	Art.-Nr.	VE1	VE2	VE3	Unverb. Richtpreis/€
1. 444 / 30 / 125 mm	17.216.00..0000	1	30		
2. 444 / 30 / 350 mm	17.239.00..0000	1	35		

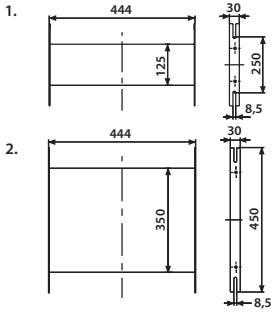

Befestigungs-Modul für Griff- und Haltesysteme

universell einsetzbar für Behindertengriff- und Haltesysteme, Wannengriffe u. ä. Anwendungen, bestehend aus wasserfestem, mehrfach verleimten Schichtholz mit seitlichen Blechen (verzinkt) und Befestigungsmaterial, Verpackung im Karton

Hinweis:

Bei Verwendung der Modulverbinder Art.-Nr. 03.333.00..0000 Einbau in das SANIT Trockenbausystem 996 möglich.

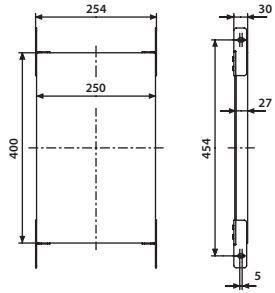

Maß B/T/H	Art.-Nr.	VE1	VE2	VE3	Unverb. Richtpreis/€
254 / 30 / 400 mm	17.279.00..0000	1	30		

Befestigungs-Modul für Griff- und Haltesysteme

zum Einbau in das SANIT Trockenbausystem 996, universell einsetzbar für Behindertengriff- und Haltesysteme, Wannengriffe u.ä. Anwendungen, bestehend aus wasserfestem, mehrfach verleimten Schichtholz mit seitlichen Blechen (verzinkt) und Modulverbindern, Verpackung im Karton

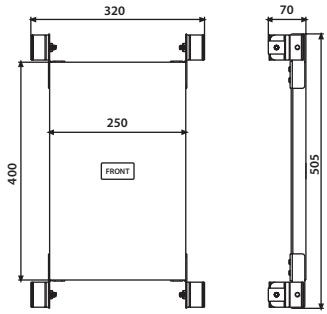

Maß B/T/H	Art.-Nr.	VE1	VE2	VE3	Unverb. Richtpreis/€
320 / 70 / 505 mm	17.289.00..0000	1	30		

Modul für Küchenanschlüsse

zur Ergänzung von Leerelementen oder zur direkten Montage in Leichtbau-Ständerwänden, universell einsetzbar zur Montage von Eckventilen und Abflussanschluss, bestehend aus wasserfestem, mehrfach verleimten Schichtholz mit seitlichen Blechen (verzinkt), ohne Wanddurchführung, mit Ablaufbogen DN 50, mit schallgedämmter Ablaufschelle und Befestigungsmaterial, Verpackung im Karton

Hinweis:

Bei Verwendung der Modulverbinder Art.-Nr. 03.333.00..0000 Einbau in das SANIT Trockenbausystem 996 möglich.

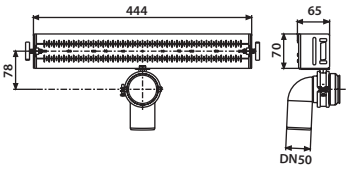

Maß B / T	Art.-Nr.	VE1	VE2	VE3	Unverb. Richtpreis/€
444 / 70 mm	17.280.00..0000	1	20		

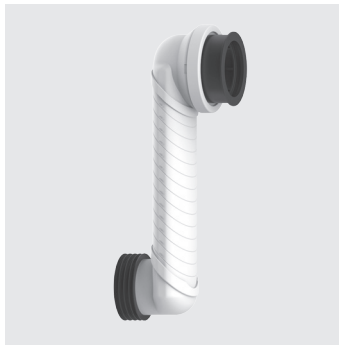

WC-Etagen-Anschlussbogen für INEO SOLO DN 90

für Wand-WC

mit vormontiertem Übergangsstück 90°, zur Befestigung in der Ablaufbogenschelle des INEO SOLO Wand-WC-Moduls, wenn bauseits eine Höhe von 55-160 mm in der Wand zu überbrücken ist, individuell kürzbar, klebbar, genaues Ablängen durch Markierungen auf dem Rohr

Lieferumfang: Etagen-Anschlussbogen DN 90, PE-Übergangsstück DN 90/ DN 100, Lamellendichtung für Abwasserrohre mit Innendurchmesser 98-110 mm, Klebstoff und Bauschutzstopfen, Verpackung im Karton

Hinweis: Mindestspülmenge 6 L

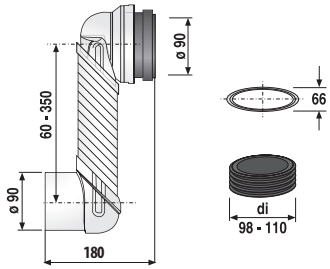

Maß	Art.-Nr.	VE1	VE2	VE3	Unverb. Richtpreis/€
DN 90	58.119.00..0000	1	60		

WC-Etagen-Anschlussbogen für INEO SOLO DN 90

30 mm etagiert, für Wand-WC

Kunststoff PE schwarz, schweißbar, für Anschluss eines Wand-WCs an das Abwassersystem, wenn bauseits eine Höhe von 210 bis 230 mm an der Wand zu überbrücken ist, Verpackung im Karton

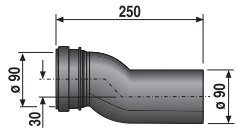

Maß	Art.-Nr.	VE1	VE2	VE3	Unverb. Richtpreis/€
DN 90	58.121.00..0000	1	5	75	

WC-Etagen-Anschlussbogen DN 90 / DN 100

70 mm etagiert, für Wand-WC

Kunststoff PE schwarz, schweißbar, für Direktanschluss an Wand-WC, z. B. passend für 8 cm UP-Spülkästen oder Sonderlösung für Elemente mit geringer Bautiefe, mit Übergangsstück DN90/DN 100, Verpackung im Karton

geprüft nach DIN 1389 und DIN EN 476, 5.5

Maß	Art.-Nr.	VE1	VE2	VE3	Unverb. Richtpreis/€
DN 90 /DN 100	58.940.00..0000	1	5	75	

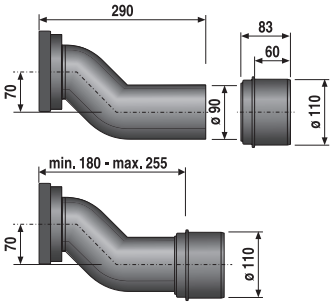

Wasseranschlussset INEO SOLO von hinten

Austausch Druckspüler

Set zum Wasseranschluss an das Sanitärmodul INEO SOLO bei Wasserzulauf von hinten oder zum Ersatz eines Druckspülers

bestehend aus: kurzem Eckventil, Messing-Reduzierstück 3/4 x 1/2, Panzerschlauch 250 mm mit beidseitiger Rändelmutter, Kunststoff-Anschlussstutzen 3/8, Füllventilhalterung und Gegenmutter, Montageanleitung, Verpackung im Foliebeutel

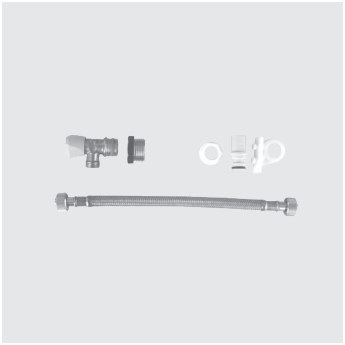

	Art.-Nr.	VE1	VE2	VE3	Unverb. Richtpreis/€
	03.995.00..0000	1	20	840	

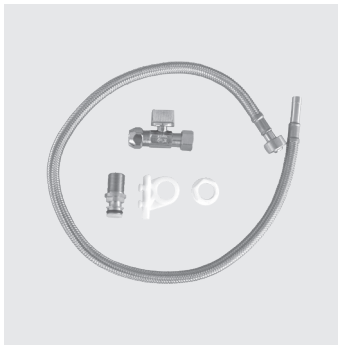

Wasseranschlussset INEO SOLO von unten

Set zum Wasseranschluss an das Sanitärmodul INEO SOLO bei Zulauf von unten

bestehend aus: Kugelventil 3/8 mit Überwurfmutter und Dichtung, Messing-Anschlussstutzen 3/8, Füllventilhalter mit Gegenmutter, Konus-Quetschverschraubung 3/8, Panzerschlauch 700 mm, 3/8 RM x 10 mm-Röhrchen, Montageanleitung, Verpackung im Foliebeutel

	Art.-Nr.	VE1	VE2	VE3	Unverb. Richtpreis/€
	03.996.00..0000	1	20	840	

WC-Versprungbogen

um innerhalb des Bodenablaufes mit dem Abfluss in die Vorwand zu verspringen, Versprung von minimal 60 mm bis maximal 350 mm, genaues Ablängen durch Markierungen auf dem Rohr möglich, mit Lippendichtung passend für WC-Anschlüsse DN 90 und DN 100, Ablaufstutzen passend für Muffen DN 90, mit beigefügter Lamellendichtung für Abwasserrohre Innendurchmesser 98-110 mm, Verpackung im Karton

Hinweis: Mindestspülmenge 6 L

geprüft nach DIN 1389, DIN EN 997, 5.2.6, DIN EN 476, 5.5

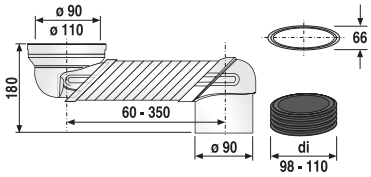

	Art.-Nr.	VE1	VE2	VE3	Unverb. Richtpreis/€
	58.111.00..0000	1	84		

Umrüstset INEO UPDATE

zur Umrüstung von SANIT UP- Spülkästen mit großer Revisionsöffnung des Typs CC-120-L-FO (Baujahr 1994-2010) auf kleine Revisionöffnung, bestehend aus: Ablaufarmatur INEO, Bodenventil, Füllventil 510, Füllventilhalter, Niederhalter, Aussteifungsbrücke, flexibler Anschlussschlauch G3/8, Montagekleber und Befestigungsrahmen zur Montage von SANIT-Betätigungsplatten für kleine Revisionsöffnung (außer Betätigungsplatte LIS), Verpackung im Karton

	Art.-Nr.	VE1	VE2	VE3	Unverb. Richtpreis/€
	05.187.00..0000	1	5	65	

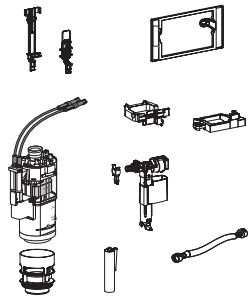

Fliesenrahmenset für Umrüstset INEO UPDATE

zur Ergänzung des Renovierungssets INEO UPDATE als alternative Lösung für eine komplette Befliesung, bestehend aus Edelstahlfliesenrahmen, Fliesenlehre und Befestigungsbolzen, Verpackung im Karton

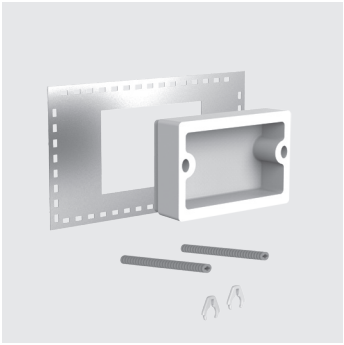

	Art.-Nr.	VE1	VE2	VE3	Unverb. Richtpreis/€
	05.197.00..0000	1	10	320	

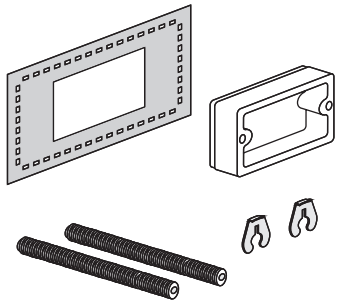

Dekorplatten für Umrüstset INEO UPDATE

zur Ergänzung des Renovierungssets INEO UPDATE, zur Verblendung von Revisionsöffnungen von UP-Spülkasten, bestehend aus beschichteter, kratzfester Aluminium-Verbundplatte 3 mm

Hinweis:
weitere Ausführungen auf Anfrage unter www.mb-digitalprint.de

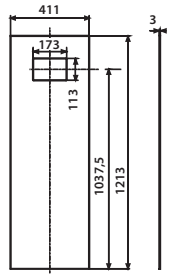

Farbe	Art.-Nr.	VE1	VE2	VE3	Unverb. Richtpreis/€
1. pizzaro, grau	05.190.00..0001	1	10		
2. greystoke, schwarz	05.190.00..0004	1	10		

AUSLAUFARTIKEL – Lieferung so lange der Vorrat reicht

Verkleidungsplatten

für WC-Eckelement 995 SC, bestehend aus Deckplatte und Frontplatte mit Ausschnitten, Material: Rigidur Gipsfaserplatten 10 mm dick

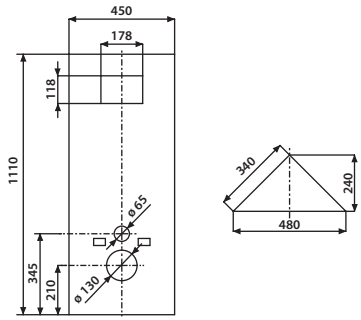

Maß H/B/T mm	Art.-Nr.	VE1	VE2	VE3	Unverb. Richtpreis/€
1110 x 450 x 10 240 x 480 x 10	17.117.00..0000	1	5		

Rohbauset für Dusch-WC / Duschaufsatz

für die Aufrüstung an WC-Elementen INEO der Baubreiten 450 und 525 mm, bestehend aus Hohlwanddose ø 68 mm, T 47 mm für Elektroanschluss, Halteblech für Leerrohr inkl. Fixierung für den verdeckten und sichtbaren Trinkwasseranschluss aus dem UP-Spülkasten, Halteblech zur Aufnahme einer Wandscheibe für den bauseitigen Trinkwasseranschluss, Verpackung im Foliebeutel

Hinweis: eine Übersicht der Anschlussmaße finden Sie unter www.sanit.de (Produkte/Suche:Art.-Nr./Downloads/Montageanleitung)

	Art.-Nr.	VE1	VE2	VE3	Unverb. Richtpreis/€
	03.956.00..0000	1	120		

Baugruppe für Geruchsabsaugung INEO

für bauseitige Lüftungsanschlüsse DN80, zur Montage im Spülrohrbereich, bei Trockenbauelementen INEO PLUS mit Spülkasten CC-121-S-FO-2V-2C, mit Spülrohrbogen und HT-Formteilen, Verpackung im Karton

	Art.-Nr.	VE1	VE2	VE3	Unverb. Richtpreis/€
	05.020.00..0000	1	10	120	

Füße zur Bodenbefestigung, paarweise

als Montagehilfe für WC-Montageelemente zum Ein- oder Vormauern, Serie INEO und INEO FronTop, 980 und 982, Stahl verzinkt, mit Befestigungsmaterial, Verpackung im Karton

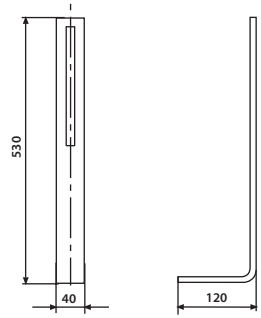

	Art.-Nr.	VE1	VE2	VE3	Unverb. Richtpreis/€
	16.001.00..0000	1	220		

Verlängerter Halter, paarweise

für SANIT-Vorwandelemente, zur seitlichen Befestigung in Nischen und Maueröffnungen, Stahl verzinkt, Verpackung im Karton

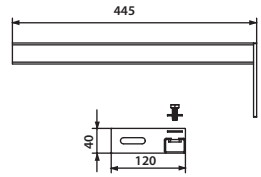

	Art.-Nr.	VE1	VE2	VE3	Unverb. Richtpreis/€
	17.023.00..0000	1	20	240	

Verlängerte Elementfüße, paarweise

für Fußbodenaufbauten von 200-400 mm, zur Bodenbefestigung von SANIT-Vorwandelementen INEO, bestehend aus: 2 Elementfüßen, einem Bausatz Wandhalter und Befestigungsmaterial

	Art.-Nr.	VE1	VE2	VE3	Unverb. Richtpreis/€
	16.033.00..0000	1	14	168	

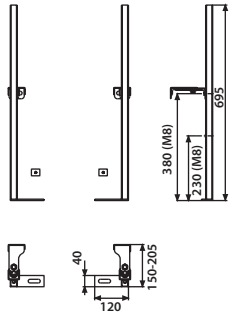

Wandhalter, paarweise

Stahl verzinkt, verstellbar, zur Montage der Elemente vor einer Massivwand sowie zur Eckmontage in beliebigem Winkel, inkl. Befestigungsmaterial, Verpackung paarweise im Foliebeutel

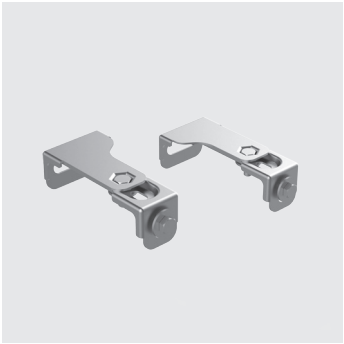

	Art.-Nr.	VE1	VE2	VE3	Unverb. Richtpreis/€
	17.257.00..T000	1	20	300	

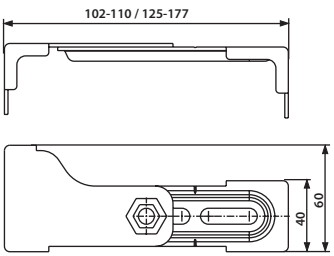

Verlängerte Wandhalter, paarweise

Stahl verzinkt, zur Wandbefestigung von Vorwandelementen, Verpackung im Foliebeutel

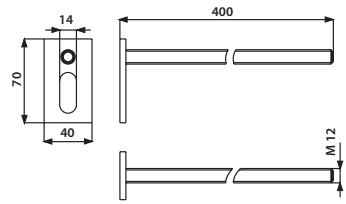

	Art.-Nr.	VE1	VE2	VE3	Unverb. Richtpreis/€
	17.267.00..0000	1	10	320	

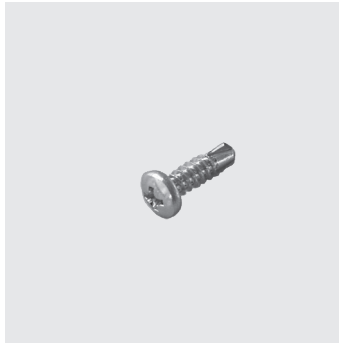

Selbstschneidende Schraube 4,2 x 16

zur Befestigung von Vorwandelementen an Leichtbau-Ständerwandprofilen, Flachkopf mit Kreuzschlitz (Bit-Einsatz PH2), verzinkt

Verpackungshinweis:
50 Stück im Foliebeutel (VE1)
6 Foliebeutel im Karton (VE2)

Maß	Art.-Nr.	VE1	VE2	VE3	Unverb. Richtpreis/€
4,2 x 16 mm	17.232.00..0000	1	6	720	

Universal-Ablaufbogen für Waschtisch

aus Kunststoff, mit Gummimuffe und Bauschutzkappe, Abgang DN 40/DN 50, Verpackung im Foliebeutel

Maß	Art.-Nr.	VE1	VE2	VE3	Unverb. Richtpreis/€
DN 40 / DN 50	03.068.00..0000	1	100	1200	

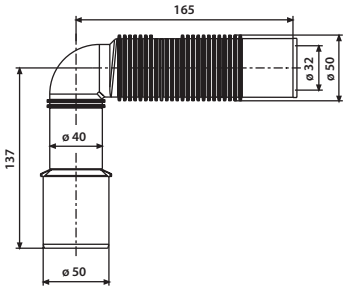

---

1. Traverse als Widerlager für kleine Waschtische

C-Profil 40x30x13x1,5, L = 435 mm, Verpackung im Karton

2. Schichtholzplatte mit Stichmaßskalierung

L/B/T 439 x 70 x 18 mm, für Waschtisch-Elemente, mehrfach verleimte Schichtholzplatte mit Stichmaßskalierung zur freien Positionierung von Trinkwasserrohr-Systemwandscheiben, Verpackung im Foliebeutel

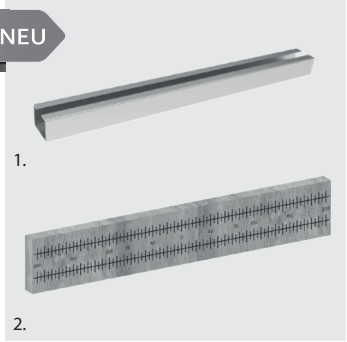

	Art.-Nr.	VE1	VE2	VE3	Unverb. Richtpreis/€
1.	04.318.00..0000	1	10	500	
2.	04.375.00..0000	1	25	1.250	

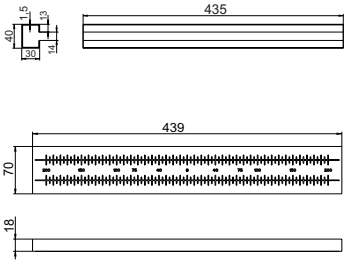

Funksender mit Spül- und Funktionstaste

Einsatz für WC- Steuerung codiertes Funksignal, zur kabellosen Spülauslösung und Funktionssignalübertragung mit WC-Steuerung, geeignet zur Montage an diversen Griff- und Haltesystemen aus runden Rohren ø 29-36 mm, links und rechts aus Nutzersicht verwendbar, geeignet für Wandmontage, Kunststoffgehäuse H/B/T 45 x 60 x 115 mm Farbe grau, Spültaste Farbe blau mit fühlbarem Spülsymbol, Taste für weitere frei wählbare Funktionen gelb, mit Funksender für codierte Funksignale, Funkfrequenz 868,4 MHz, Sendeleistung < 10 mW, Reichweite ca. 10 m, inkl. Spannungsversorgung 2 x 1,5 V R6 P, mit 2 Edelstahl Befestigungsbügeln und Befestigungsmaterial, Verpackung im Karton

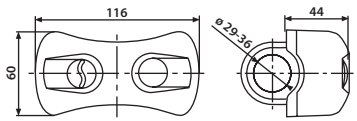

	Art.-Nr.	VE1	VE2	VE3	Unverb. Richtpreis/€
	03.162.00..0000	1	5	600	

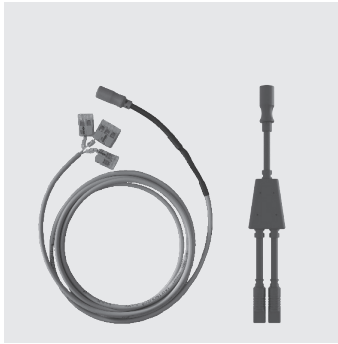

Y-Stecker mit 2 m Kabel

zur Spülauslösung über potenzialfreie Schließer (Taster) oder Stützklappgriffe mit E-Taster (ERLAU, HEWI, NORMBAU, AMS, PBA, FRELU u.v.m) oder Fuß- und Wandtaster, Türkontakte, Lichtschranken u.s.w., oder zur Anbindung an GLT, mit Kabel für 2-Mengenspülung und codiertem Stecker für verwechslungssichere Montage, Verpackung im Karton

	Art.-Nr.	VE1	VE2	VE3	Unverb. Richtpreis/€
	05.395.00..0000	1	14	448	

Netzteil ohne UP-Dose

zur Einzel-Spannungsversorgung von elektrischen WC-Steuerungen für UP-Spülkästen mit kleiner Revisionsöffnung, Anschlusskabel 2,1 m und 2-poligen Spezialstecker 6V DC, mit Kabelanschlüssen 230V AC, Verpackung im Karton

Montage des Netzgerätes außerhalb des Spülkastens unter Beachtung der jeweils gültigen elektrotechnischen Schutzbereiche in Sanitärräumen.

	Art.-Nr.	VE1	VE2	VE3	Unverb. Richtpreis/€
	03.516.00..0000	1	5	600	

UP-Baugruppe

zur Vorrüstung für WC-Elemente INEO und 995 behindertengerecht, bestehend aus: UP-Elektro-Trockenbau Gerätedose (Aussen-ø 72,5 mm, Tiefe 73 mm mit Kunststoffabdeckung ø 84 mm weiß) und Leerrohr 1,7 m inkl. Zugschnur, Verpackung im Karton

	Art.-Nr.	VE1	VE2	VE3	Unverb. Richtpreis/€
	03.933.00..0000	1	120		

Batteriefach 6V DC für WC-Steuerungen

für SANIT UP-Spülkästen mit kleiner Revisionsöffnung (B/H 170x100 mm), CC-121-S-FO-2V-2C, CC-121-S-UO-2V-2C, CC-122-S-UO-2V-2C, CC-150-S-UO-2V-2C, CC-150-S-FO-2V-2C, CC-120-S-FO-2V-2C, zur 6V Spannungsversorgung

Empfehlung: 4 Stück Alkali-Batterien 1,5V R14

bestehend aus:
Tasteneinhängerahmen kombinierbar mit Betätigungstaste Typ S 704 und Abdeckplatte S 700, Batteriefach H/B/T 90 x 33 x 110 mm mit Anschlusskabel 500 mm und verwechslungssicheren Anschlussstecker, mit Befestigungsmaterial, Verpackung im Karton

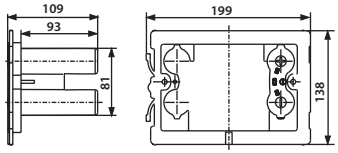

	Art.-Nr.	VE1	VE2	VE3	Unverb. Richtpreis/€
	03.161.00..0000	1	14	448	

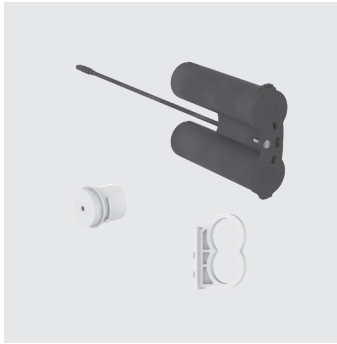

Batteriefach 6V DC für WC-Betätigungsplatten

für SANIT UP-Spülkästen mit kleiner Revisionsöffnung (B/H: 170x100 mm), CC-122-S-UO-2V-2C, CC-121-S-FO-2V-2C, zur 6V Spannungsversorgung, Verpackung im Karton

Empfehlung: 4 Stück Alkali-Batterien 1,5V R14

bestehend aus:
Batteriefach H/B/T: 90x33x110 mm mit Anschlusskabel 500 mm und verwechslungssicheren Anschlussstecker, Befestigungsmaterial, Verpackung im Karton

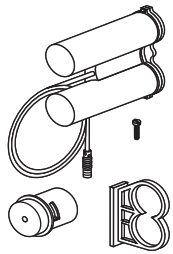

	Art.-Nr.	VE1	VE2	VE3	Unverb. Richtpreis/€
	05.289.00..0000	1	14	448	

Reed Kontakt-Kabel
für automatische WC-Intervallspülung INEO REED, Verpackung im Foliebeutel

1. für 1-Mengespülung, L = 131 mm
2. für 2-Mengenspülung, L = 310 mm

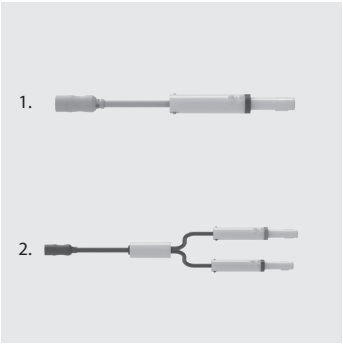

	Art.-Nr.	VE1	VE2	VE3	Unverb. Richtpreis/€
1-Menge	04.308.00..0000	1	20		
2-Mengen	05.337.00..0000	1	20		

Kompakt Netzgerät 230V AC/6V DC
zur Einzelspannungsversorgung von elektrischen WC-Steuerungen für UP-Spülkästen mit kleiner Revisionsöffnung, zur Montage in Trockenbauwänden mit einer Wandverkleidungsdicke aus Trockenbauplatten ohne Fliesenbelag von max. 25 mm

bestehend aus:
UP-Elektro-Trockenbau Gerätedose, Außen-ø 72,5 mm, Tiefe 73 mm mit Netzgerät 230V AC/ 6V DC, mit **Kunststoffabdeckung ø 84 mm weiß** , mit Schrauben, mit Kabelanschlüssen 230V AC, mit 1 Kabel 2,1 m und 2-poligem Spezialstecker 6V DC, mit Leerohr 1,7 m inkl. Zugschnur, mit CE Kennzeichen, Verpackung im Karton

Montage des Netzgerätes außerhalb des Spülkastens unter Beachtung der jeweils gültigen elektrotechnischen Schutzbereiche in Sanitärräumen.

	Art.-Nr.	VE1	VE2	VE3	Unverb. Richtpreis/€
	03.158.00..0000	1	10	210	

UP-Netzgerät 230V AC/6V DC für Einzel- und Reihenanlagen

· zur Spannungsversorgung einer WC-Infrarotsteuerung, kleine Revisionsöffnung
· zur Spannungsversorgung von 1 - 5 Urinal-Steuerungen Infrarot
Art.-Nr. 16.094.**..0000
· zur Spannungsversorgung von 1 - 5 Urinal-Steuerungen RL1
Art.-Nr. 03.338.00..0000, 03.696.00..0000

bestehend aus:
Rohbaukasten 965 x 122 x 85 mm, Netzgerät mit 2,1 m, Kabel und Spezialstecker, Fliesenlehre und einem zusätzlichen Spezialstecker mit +/- Kennzeichnung für Reihenanlagen zur bauseitigen Verlängerung, Verpackung im Karton

Montage des Netzgerätes außerhalb des UP-Spülkastens unter Beachtung der jeweils gültigen elektrotechnischen Schutzbereiche in Sanitärräumen.

Daten für Einzelleitungen 6V DC bei Reihenanlagen:
max. Leitungslänge 10 m, bei mindest Querschnitt 2 * 0,75 mm², Materialart: Cu
längere Leitungen bei größeren Querschnitten möglich

16.076.00..0000

	Art.-Nr.	VE1	VE2	VE3	Unverb. Richtpreis/€
	01.254.00..0000	1	120		

Zubehör:

· Edelstahlabdeckung Art.-Nr. 16.076.00..0000 siehe Seite 125

Abdeckplatte S 700

für UP-Spülkästen CC-150-S-FO-2V-2C, CC-150-S-UO-2V-2C, CC-121-S-FO-2V-2C, CC-120-S-FO-2V-2C und CC-122-S-UO-2V-2C, mit kleiner Revisionsöffnung (B/H: 170/100 mm), Betätigung von vorn/oben, vandalensicher, bestehend aus Abdeckplatte ohne mechanische Betätigungseinrichtung, Einhängerahmen, Befestigungsbolzen und Sicherungsschraube, Verpackung im Karton

Material: Edelstahl gebürstet

Farbe	Art.-Nr.	VE1	VE2	VE3	Unverb. Richtpreis/€
Edelstahl gebürstet	16.700.00..0000	1	14	448	

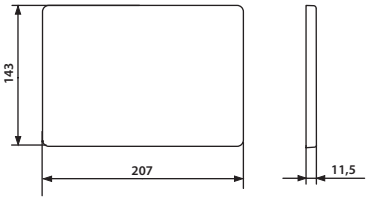

Zubehör:

· Batteriefach für WC-Steuerungen Art.-Nr. 03.161.00..0000 siehe Seite 118

Verlängerungsset

für UP-Spülkasten INEO CC-121 sowie CC-122 mit kleiner Revisionsöffnung, zur Befestigung des Einhängerahmens, für eine max. Aufbauhöhe von 165 mm, bestehend aus je 2 Schnellspann-Befestigungsbolzen Länge 245 mm und Spezialschrauben, zur Befestigung der Betätigungsplatte, inkl. Kabelbox mit verlängerten Druckspiralen, Kabellänge 340 mm, Verpackung im Foliebeutel

Maß	Art.-Nr.	VE1	VE2	VE3	Unverb. Richtpreis/€
L = 340 mm	05.018.00..0000	1	60	720	

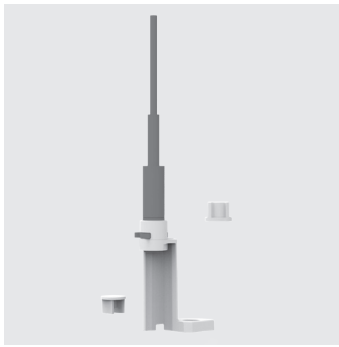

Start-/Stoppset

Baugruppe zum Umbau der serienmäßigen 2-Mengenspülung auf Start-/Stopp-Spülung, Verpackung im Foliebeutel

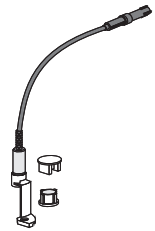

	Art.-Nr.	VE1	VE2	VE3	Unverb. Richtpreis/€
	03.999.00..0000	1	100	1500	

Spülstromdrossel

aus Kunststoff zum nachträglichen Einsatz in SANIT UP-Spülkästen, effektiver Volumenstrom 2,1 l/s, Reduzierung des Spülstromes um ca. 0,3 l/s, speziell für spülrandlose wandhängende WC-Becken zur Vermeidung des Überspritzens, Verpackung im Foliebeutel

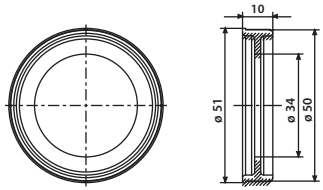

	Art.-Nr.	VE1	VE2	VE3	Unverb. Richtpreis/€
	04.244.00..0000	1	25	3000	

Verstellbare Spülstromdrossel

aus Kunststoff, zum nachträglichen Einsatz in SANIT UP-Spülkästen CC-121 ab Serienstand 4 und CC-122, Verstellung des Spülstromes erfolgt ohne Entnahme der Auslaufarmatur, speziell für spülrandlose WC-Becken und Kinder-WC-Becken zur Vermeidung des Überspritzens, Verpackung im Foliebeutel

	Art.-Nr.	VE1	VE2	VE3	Unverb. Richtpreis/€
	05.261.00..0000	1	50	1200	

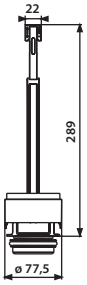

INEO FRESH Box für Wasserkastenwürfel

Nachrüstset für UP-Spülkasten INEO CC-121-S-FO-2V-2C, CC-121-S-UO-2V-2C, CC-122-S-FO-2V-2C sowie CC-122-S-UO-2V-2C, INEO FRESH sorgt für Hygiene und angenehmen Duft im WC, verhindert Kalkablagerung im Spülkasten und WC-Becken, bevorzugte Anwendung für spülrandlose WC-Keramiken, einfache und unkomplizierte Montage der Box, einfaches Nachfüllen der Wasserkastenwürfel über die Revisionsöffnung, sparsamer Verbrauch (ca. 4 Wochen haltbar)

Lieferumfang: INEO FRESH Box inkl. 2 Stück Wasserkastenwürfel

Die verwendeten Reinigungswürfel müssen für WC-Kunststoffspülkästen geeignet sein und dürfen kein Chlor und keine oxidierenden Bestandteile beinhalten, da ansonsten der Spülkasten beschädigt werden kann (z. B. Spannungsrissbildung).

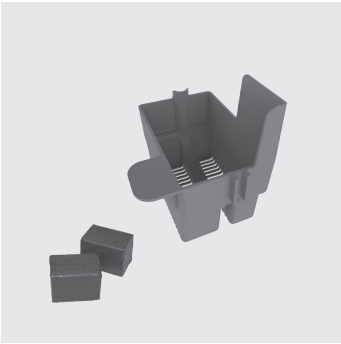

	Art.-Nr.	VE1	VE2	VE3	Unverb. Richtpreis/€
	05.158.00..0000	1	5	600	

Wartungs- und Servicefernbedienung DO-2S

zur berührungslosen Änderung der werkseitig voreingestellten Funktionen (in den jeweiligen WC- und Urinalsteuerungen beschrieben), Kunststoffgehäuse (B) 60 x (H) 80 x (T) 25 mm, mit 2 Stück 1,5V Alkalibatterie, mit Anwendungsbeschreibung für Kundendienst und Reinigungspersonal, Verpackung im Karton

Achtung! Einschränkung für Urinalsteuerungen: nur noch einsetzbar bis 2011 IR-Technik (Serienstand 1) und RL1-Technik (Serienstand 2)

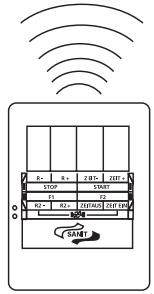

	Art.-Nr.	VE1	VE2	VE3	Unverb. Richtpreis/€
	01.103.00..0000	1	5	600	

Bidirektionale Wartungs- und Servicefernbedienung DO-5.1 S

zur berührungslosen Abfrage und Änderung der werksseitig voreingestellten Parameter an IR- und RL1-Urinalsteuerungen, Grafikdisplay, Sprachen: deutsch, englisch, französisch, Kunststoffgehäuse (L) 117 x (B) 79 x (T) 25 mm, mit 2 Stück 1,5V Alkalibatterie, DO-5.1 S ist einsetzbar für Urinal IR-Technik ab 09/2011 (Serienstand 2) und Urinal RL1-Technik ab 09/2011, WC-Betätigungsplatte INEO BRIGHT Infrarot, WC-Betätigungsplatte INEO SCOP, automatische WC-Intervallspülung INEO REED (Serienstand 3), Verpackung im Karton

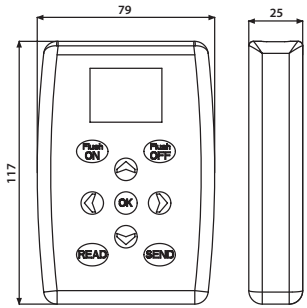

	Art.-Nr.	VE1	VE2	VE3	Unverb. Richtpreis/€
	03.806.00..0000	1	30	960	

Urinal-Rohbaukasten

mit Urinal-Kartuschenventiltechnik

universell einsetzbares Kartuschen-Rohbauset in Kompaktbauweise für handbetätigtes pneumatisches Kartuschenventil oder für Kartuschen-Magnetventil 6V DC für Infrarot-Elektronik, relative Leitfähigkeit, Kunststoff-Rohbaugehäuse B/H/T 96 x 122 x 72 mm, mit vormontierter revisionierbarer Wasserstrecke, mit Vorabsperrung, mit Bauschutzkasten für Revisionsöffnung kürzbar, mit Befestigungsmaterial, Fließdruck 1-10 bar, Geräuschklasse I, universeller Wasseranschluss R ½ Vorabsperrung, Filter- und Ventilkappe mit 8 mm Innensechskant, Verpackung im Karton

	Art.-Nr.	VE1	VE2	VE3	Unverb. Richtpreis/€
	03.954.00..0000	1	120		

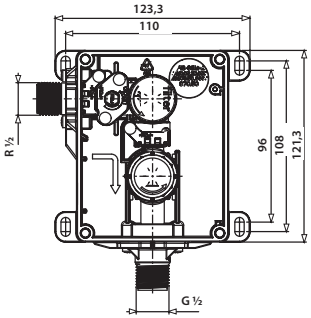

Abdeckplatte und Leerrohr 1,7 m für Urinal-Rohbaukasten

Abdeckplatte aus Edelstahl gebürstet (126 x 162 mm), Leerrohr 1,7m mit Zugschnur, geeignet für Urinal-Rohbauset, sowie für Netzteil Art.-Nr. 01.254.00..0000, Verpackung im Karton

	Art.-Nr.	VE1	VE2	VE3	Unverb. Richtpreis/€
	16.076.00..0000	1	10	140	

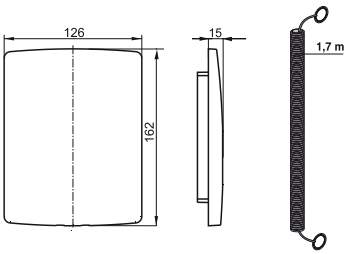

1.

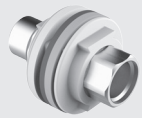

2.

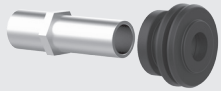

1. Anschlussset für Urinal mit Sprühkopf

für Urinal-Element INEO

bestehend aus Wanddurchführung für Anschluss an Metallflexschlauch schallgedämmt G ½ IG / G ½ AG, Messing, Länge 55 mm, zum Anschliessen von Urinalen mit Sprühkopf, Verpackung im Foliebeutel

2. Urinal-Zulaufgarnitur DN 15

für Urinale mit Zulauf von hinten

Messing, bestehend aus: Zulaufstutzen G ½ x 45 mm, Verbinder ø 32-38 mm, Verpackung im Foliebeutel

Variante	Art.-Nr.	VE1	VE2	VE3	Unverb. Richtpreis/€
1.	05.013.00..0000	1	5	600	
2.	03.049.00..0000	1	100	2400	

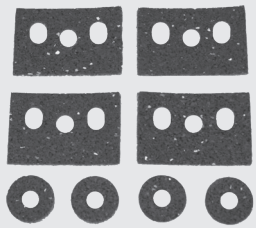

Schallschutzset zu INEO Vorwandelemente, 995 N, 996

zum Einsatz bei Anforderungen an erhöhten Schallschutz, für Füße, Wandhalter und Bauwerksanschlüsse u.s.w., bestehend aus 4 Elastomer Unterlagen und 4 Elastomer Unterlegscheiben, Montageanleitung, Verpackung im Foliebeutel

	Art.-Nr.	VE1	VE2	VE3	Unverb. Richtpreis/€
	16.032.00..0000	1	100	3200	

Schallschutzset für Wand-WC und Bidet

Schalldämmplatte weiß, inkl. Abdeckzubehör weiß, 100% recyclebar, zur Unterbrechung von Schallbrücken zwischen Fliesen und Keramikobjekt, Verpackung im Foliebeutel

Qualität: RG 70 kg/m³ in 4 mm Stärke, mit Prüfzeugnis

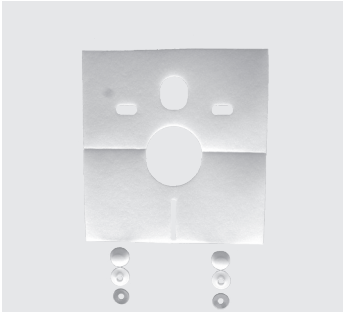

	Art.-Nr.	VE1	VE2	VE3	Unverb. Richtpreis/€
	16.002.00..0000	1	10	500	

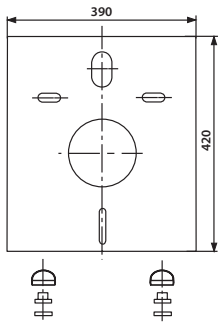

Schallschutzset für Waschtisch

Schalldämmplatte weiß, inkl. Waschtischrosette M 10, bis zu einer Breite von 750 mm, 100% recyclebar, zur Unterbrechung von Schallbrücken zwischen Fliesen und Keramikobjekt, Verpackung im Foliebeutel

Qualität: RG 70 kg/m³ in 4 mm Stärke, mit Prüfzeugnis

	Art.-Nr.	VE1	VE2	VE3	Unverb. Richtpreis/€
	16.006.00..0000	1	80	960	

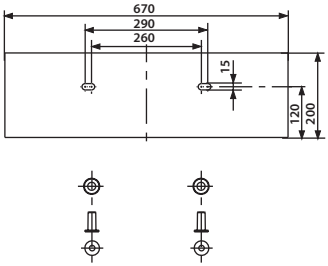

UP-Spülkasten INEO, CC-122-S-UO(FO)-2V-2C, mit kleiner Revisionsöffnung, BH 985 / BH 820

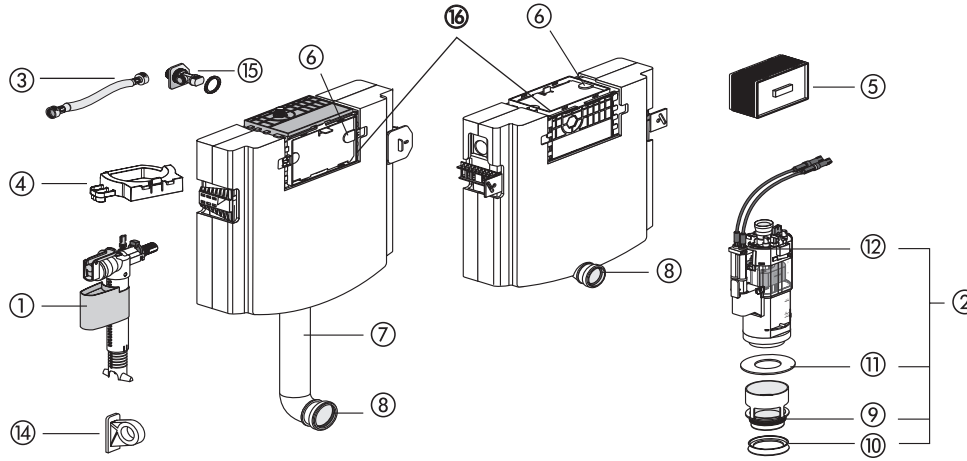

Nr.	Bezeichnung	Art.-Nr.	Unverb. Richtpreis/€
1	Universal-Füllventil 510, G ⅜ x 30 mm	25.001.00..0000	
2	Universal Ablaufarmatur INEO	03.982.00..0000	
3	Flexibler Schlauch DN6 280 mm	05.266.00..0000	
4	Niederhalter	04.293.00..0000	
5	Bauschutz L/B: 175 x 115 mm	16.030.00..0000	
6	Riegel	04.294.00..0000	
7	Spülbogen mit Lippendichtung (BH 985)	05.052.00..0000	
8	Lippendichtung ø 45	02.461.00..0000	
9	Rundring ø 55 x 5	02.436.00..0000	
10	Spülstromdrossel	02.758.00..0000	
11	Dichtring ø 31 x ø 63 x 2,8	02.754.00..0000	
12	Baugruppe Kabelbox	05.019.00..0000	
13 *	Start/Stopp-Set	03.999.00..0000	
14	Füllventilhalter	03.851.00..0000	
15	Eckventil Anschlussset R ½	05.247.00..0000	
16	Einschubrahmen inklusive Riegel	05.287.00..0000	

* ohne Abbildung, siehe Seite 122

UP-Spülkasten INEO, CC-121-S-FO-2V-2C, mit kleiner Revisionsöffnung

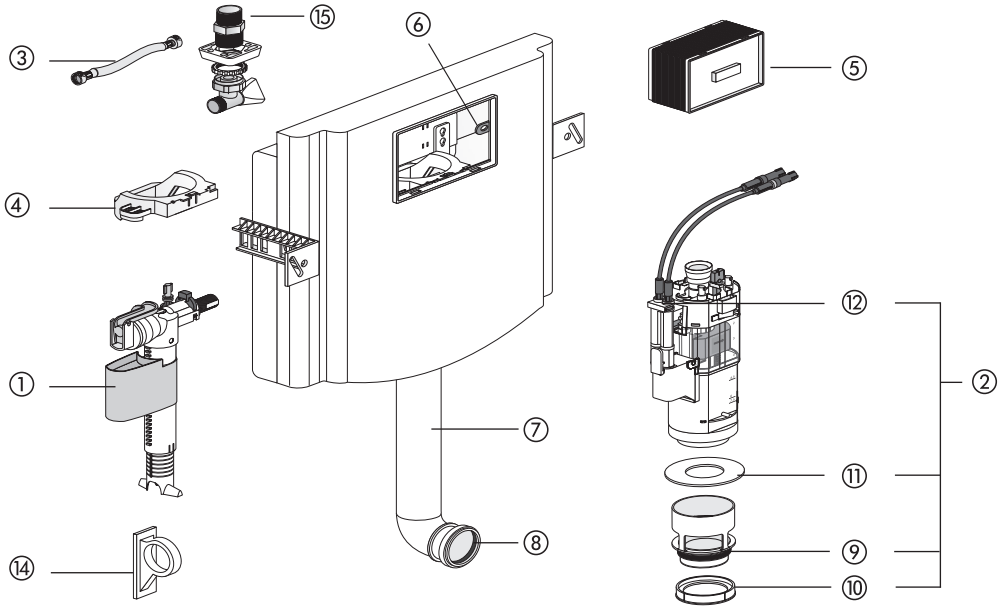

Nr.	Bezeichnung	Art.-Nr.	Unverb. Richtpreis/€
1	Universal-Füllventil 510, G ⅜ x 30 mm	25.001.00..0000	
2	Universal Ablaufarmatur INEO	03.982.00..0000	
3	Flexibler Schlauch DN6 280 mm	05.266.00..0000	
4	Niederhalter	04.204.00..0000	
5	Bauschutz L/B: 175 x 115 mm	16.030.00..0000	
6	Riegel	02.972.00..0000	
7	Spülbogen mit Lippendichtung	05.052.00..0000	
8	Lippendichtung ø 45	02.461.00..0000	
9	Rundring ø 55 x 5	02.436.00..0000	
10	Spülstromdrossel	02.758.00..0000	
11	Dichtring ø 31 x ø 63 x 2,8	02.754.00..0000	
12	Baugruppe Kabelbox	05.019.00..0000	
13 *	Start/Stopp-Set	03.999.00..0000	
14	Füllventilhalter	03.851.00..0000	
15	Eckventil Anschlussset R ½	05.173.00..0000	

* ohne Abbildung, siehe Seite 122

UP-Spülkasten INEO SOLO, CC-121-S-UO-2V-2C, mit kleiner Revisionsöffnung

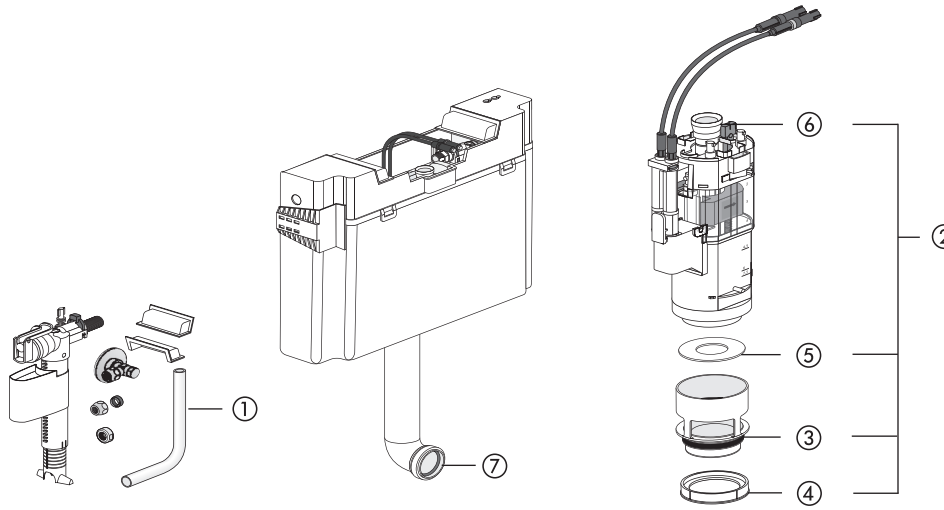

Nr.	Bezeichnung	Art.-Nr.	Unverb. Richtpreis/€
1	Wasseranschlussset seitlich	03.997.00..0000	
2	Universal Ablaufarmatur INEO	03.982.00..0000	
3	Rundring ø 55 x 5	02.436.00..0000	
4	Spülstromdrossel	02.758.00..0000	
5	Dichtring ø 31 x ø 63 x 2,8	02.754.00..0000	
6	Baugruppe Kabelbox	05.019.00..0000	
7	Lippendichtung ø 45	02.461.00..0000	

UP-Spülkasten 983N, CC-150-S-UO(FO)-2V-2C, mit kleiner Revisionsöffnung

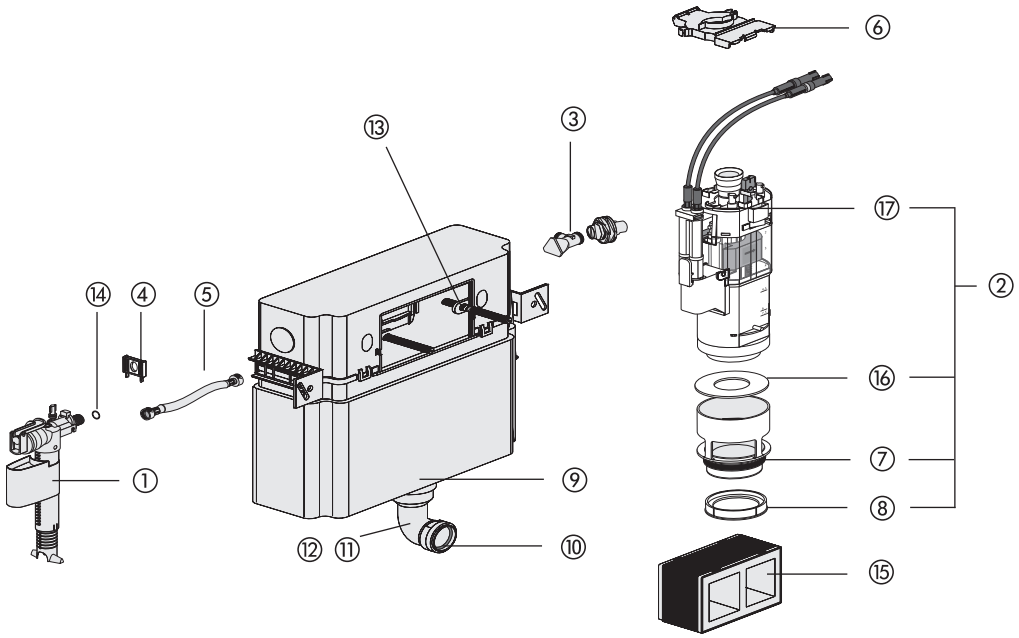

Nr.	Bezeichnung	Art.-Nr.	Unverb. Richtpreis/€
1	Universal-Füllventil 510, G ⅜ x 30 mm	25.001.00..0000	
2	Universal Ablaufarmatur INEO	03.982.00..0000	
3	Eckventil G ½	02.425.00..0000	
4	Füllventilhalter	02.759.00..0000	
5	Flexibler Schlauch DN6 280 mm	05.266.00..0000	
6	Niederhalter	02.749.00..0000	
7	Rundring ø 55 x 5	02.436.00..0000	
8	Spülstromdrossel	02.758.00..0000	
9	Rundring ø 49 x 6	02.753.00..0000	
10	Lippendichtung ø 45	02.461.00..0000	
11 12	Spülbogen mit Rundring (BH 985) Spülbogen mit Rundring (BH 820)	01.234.00..0000 01.236.00..0000	
13	Riegel	02.972.00..0000	
14	Rundring ø 8 x 1,5 für flexiblen Schlauch	04.024.00..0000	
15	Bauschutz L/B: 175 x 115 mm mit EPS-Kern für Nassbau	16.031.00..0000	
16	Dichtring ø 31 x ø 63 x 2,8	02.754.00..0000	
17	Baugruppe Kabelbox	05.019.00..0000	
18 *	Start/Stopp-Set	03.999.00..0000	

* ohne Abbildung, siehe Seite 122

WC-Eckelement 995 SC, CC-200-S-FO-2V-2C, mit kleiner Revisionsöffnung

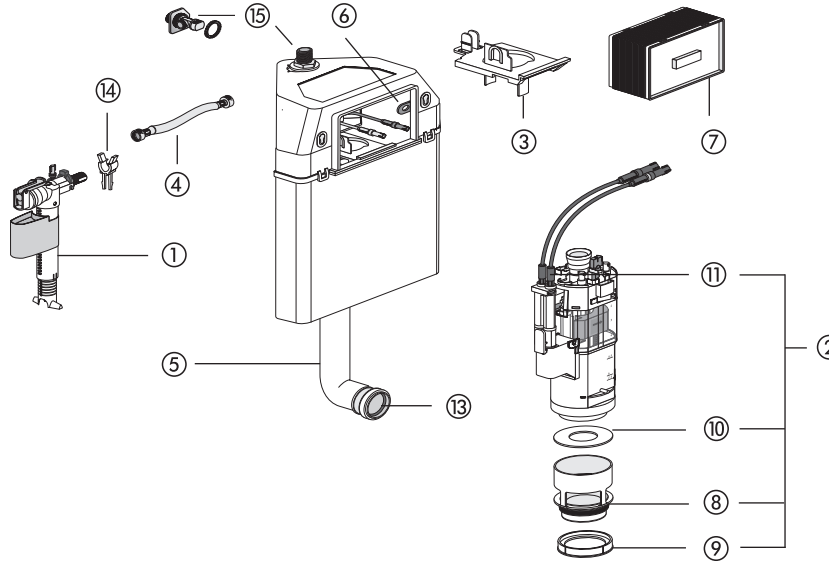

Nr.	Bezeichnung	Art.-Nr.	Unverb. Richtpreis/€
1	Universal-Füllventil 510, G ⅜ x 30 mm	25.001.00..0000	
2	Universal Ablaufarmatur INEO	03.982.00..0000	
3	Niederhalter	04.173.00..0000	
4	Flexibler Schlauch DN6 280 mm	05.266.00..0000	
5	Spülbogen mit Rundring	03.847.00..0000	
6	Riegel	02.972.00..0000	
7	Bauschutz L/B: 175 x 115 mm	16.030.00..0000	
8	Rundring ø 55 x 5	02.436.00..0000	
9	Spülstromdrossel	02.758.00..0000	
10	Dichtring ø 31 x ø 63 x 2,8	02.754.00..0000	
11	Baugruppe Kabelbox	05.019.00..0000	
12 *	Start/Stopp-Set	03.999.00..0000	
13	Lippendichtung ø 45	02.461.00..0000	
14	Füllventilhalter	02.971.00..0000	
15	Eckventil Anschlussset R ½	05.247.00..0000	

* ohne Abbildung, siehe Seite 122

UP-Spülkasten 8 cm, CC-80-S-FO-2V-2C, mit kleiner Revisionsöffnung

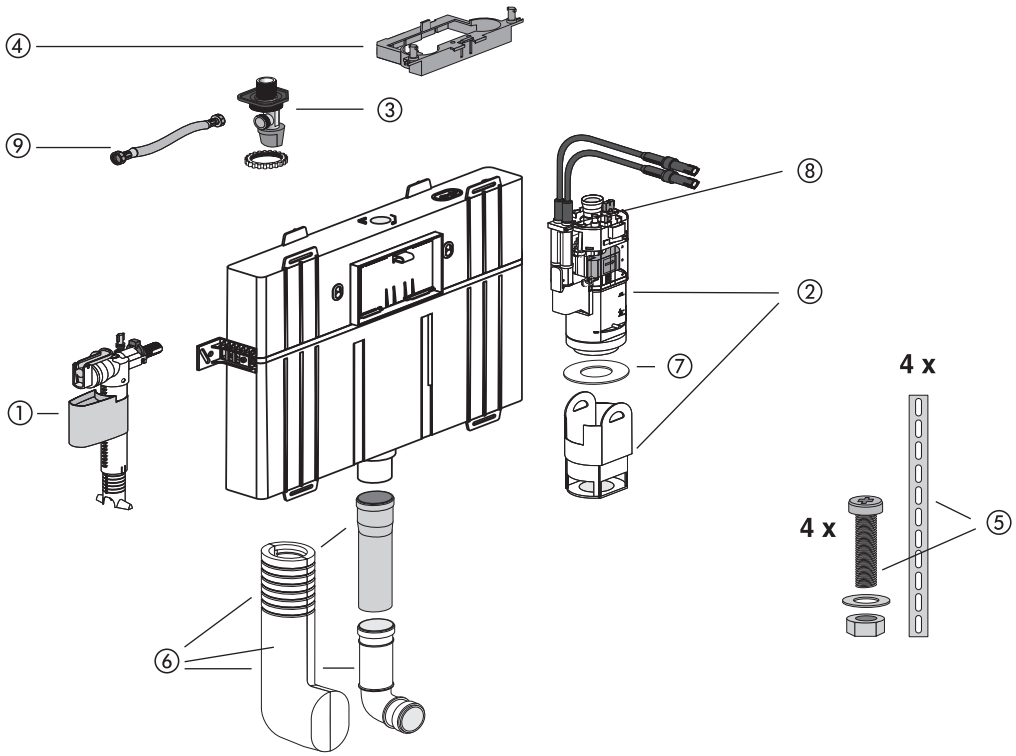

Nr.	Bezeichnung	Art.-Nr.	Unverb. Richtpreis/€
1	Universal-Füllventil 510, G ⅜ x 30 mm	25.001.00..0000	
2	Ablaufarmatur 8 cm	05.076.00..0000	
3	Eckventil-Anschlussset R ½	05.247.00..0000	
4	Niederhalter	04.224.00..0000	
5	Befestigungsset	03.374.00..0000*	
6	Verstellbares Spülrohr mit Verkleidung	03.377.00..0000	
7	Dichtring ø 20,3 x ø 50,5 x 2,8	04.013.00..0000	
8	Baugruppe Kabelbox	05.019.00..0000	
9	Flexibler Schlauch DN6 280 mm	05.266.00..0000	

AUSLAUFARTIKEL – Lieferung so lange der Vorrat reicht

WC-Elemente für den Nass- und Trockenbau

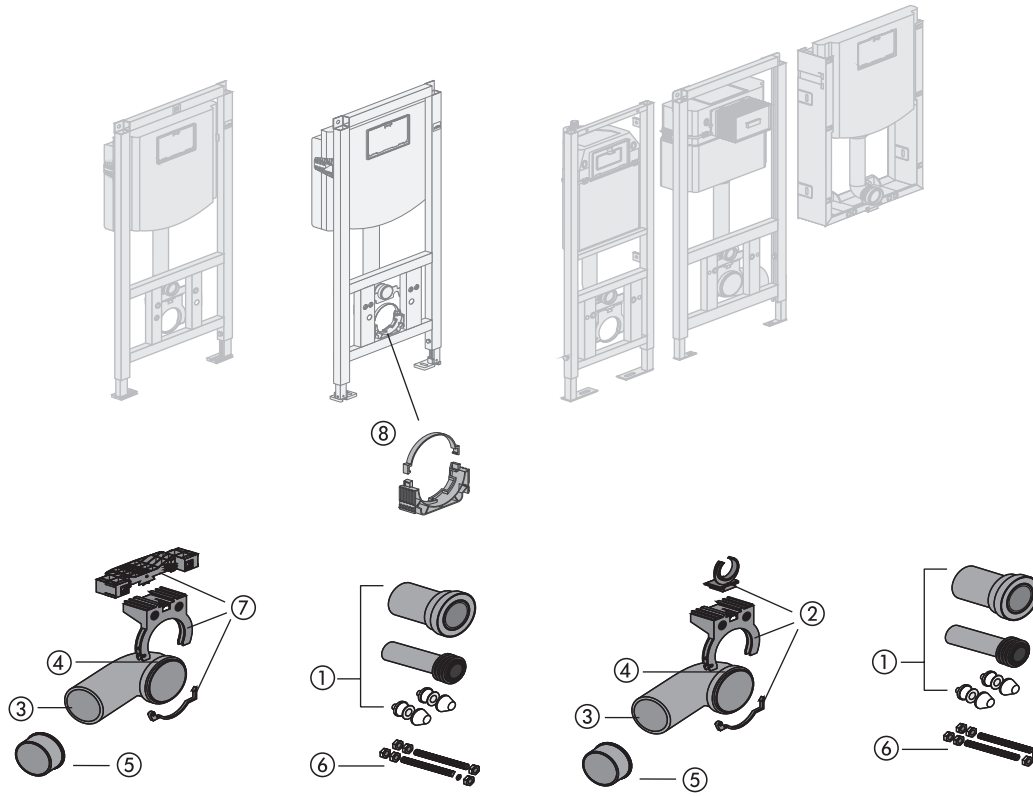

Nr.	Bezeichnung	Art.-Nr.	Unverb. Richtpreis/€
1	WC-Anschlussgarnitur DN 90	58.933.00..0000	
2	Kombischelle	01.821.00..0000	
3	WC-Anschlussbogen 90°, DN90	58.908.00..0000	
4	Lippendichtung	04.131.00..0000	
5	Übergangsmuffe DN 90 / DN 100	58.211.00..0000	
6	WC-Befestigung M12	01.827.00..0000	
7	Schellenblock	05.213.00..0000	
8	Ablaufbogenschelle inkl. Bügel	05.342.00..0000	

Verkleidung für INEO SOLO, CC-121-S-UO-2V-2C, mit kleiner Revisionsöffnung

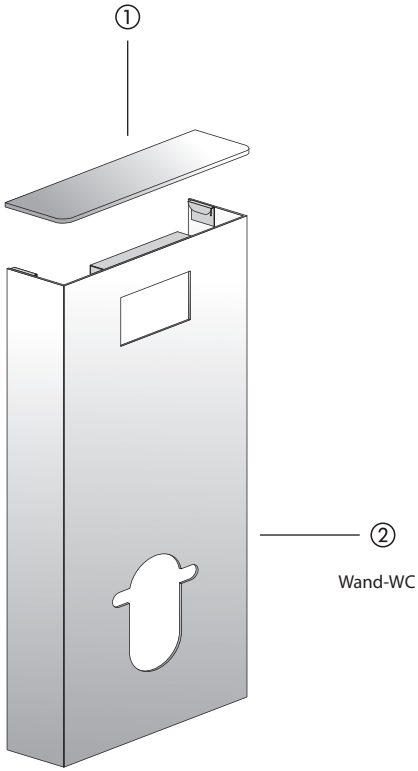

Nr.	Bezeichnung	Art.-Nr.	Unverb. Richtpreis/€
1	Abdeckplatte aus Sicherheitsglas weiß schwarz	 04.202.00..0002 04.202.00..0001	
2	Verkleidung aus hochwertigem Verbundmaterial weiß schwarz	 04.208.00..0003 04.208.00..0004	

Betätigungsplatte INEO BRIGHT

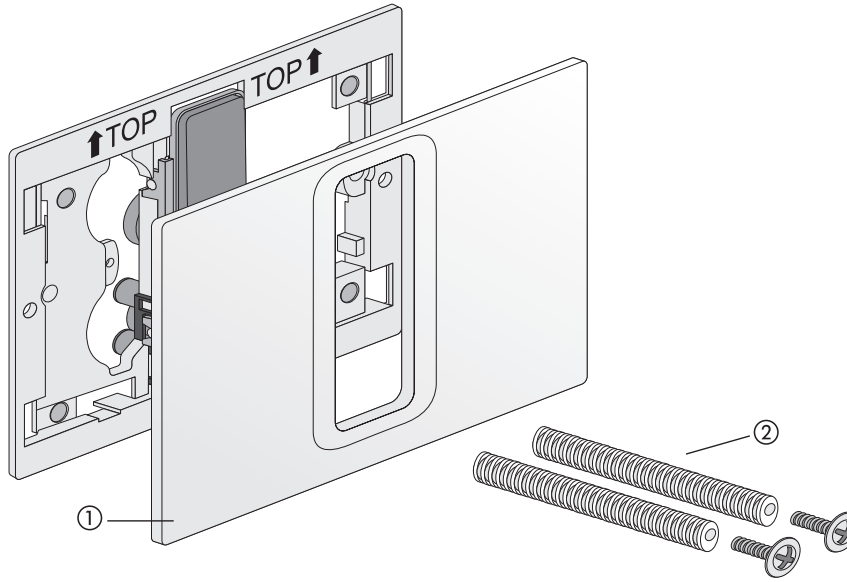

Nr.	Bezeichnung	Art.-Nr.	Unverb. Richtpreis/€
1	Tastenrahmen Kunststoff		
	weiß-alpin	05.320.01..0000	
	chrom	05.320.81..0000	
	mattchrom	05.320.93..0000	
	mattschwarz	05.320.56..0000	
	Tastenrahmen Duroplast		
	weiß	05.321.01..0000	
	schwarz	05.321.82..0000	
	Tastenrahmen Glas		
	weiß	05.322.C9..0000	
	schwarz	05.322.C8..0000	
	anthrazit	05.322.41..0000	
	Tastenrahmen Edelstahl gebürstet	05.323.00..0000	
2	Schnellspannbefestigung (Paar)	01.231.00..0000	

Betätigungsplatte LOS (Art.-Nr. 16.733.00..00XX)

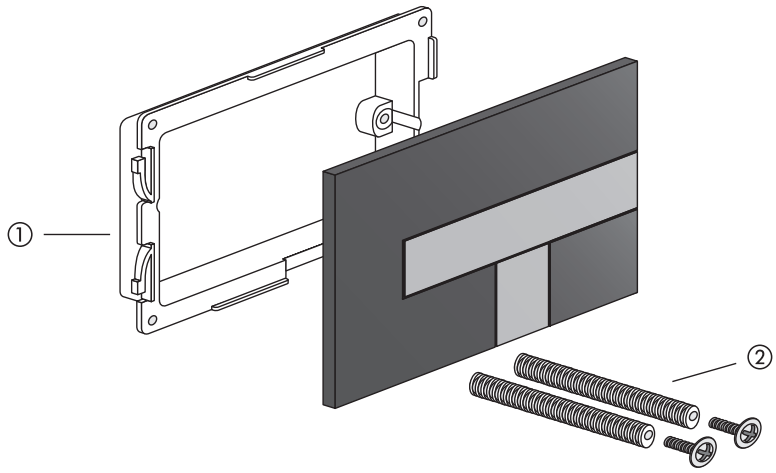

Nr.	Bezeichnung	Art.-Nr.	Unverb. Richtpreis/€
1	Einhängerahmen	05.078.00..0000	
2	Schnellspannbefestigung (Paar)	01.231.00..0000	

Betätigungsplatte INEO BRIGHT Infrarot

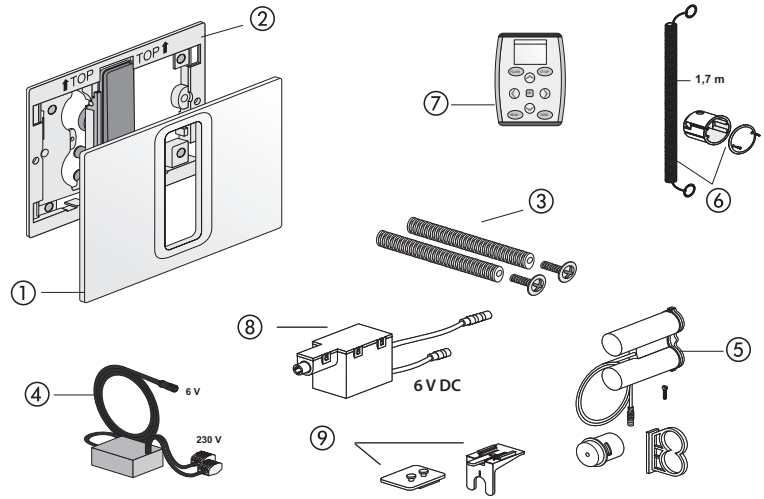

Nr.	Bezeichnung	Art.-Nr.	Unverb. Richtpreis/€
1	Tastenrahmen Kunststoff weiß-alpin chrom Tastenrahmen Duroplast weiß Tastenrahmen Edelstahl gebürstet	 05.320.01..0000 05.320.81..0000 05.321.01..0000 05.323.00..0000	
2	Montagerahmen Infrarot Netz Montagerahmen Infrarot Batterie	05.333.00..0000 05.334.00..0000	
3	Schnellspannbefestigung	01.231.00..0000	
4	Netzteil	03.516.00..0000	
5	Batteriefach	05.289.00..0000	
6	UP-Baugruppe	03.933.00..0000	
7	Servicefernbedienung	03.806.00..0000	
8	Motor 6.0	05.335.00..0000	
9	Motorhalterung	05.339.00..0000	

Betätigungsplatte INEO SCOP (Art.-Nr. 16.746.C8..0000)

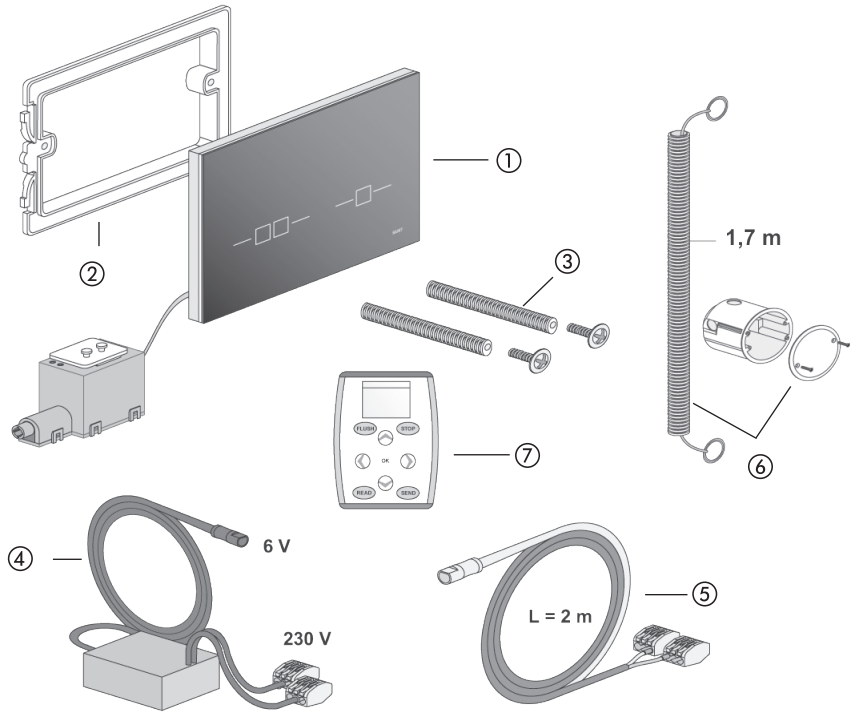

Nr.	Bezeichnung	Art.-Nr.	Unverb. Richtpreis/€
1	IR-Sensor mit Glasplatte INEO SCOP	05.227.00..0000	
2	Einhängerahmen	02.991.00..0000	
3	Schnellspannbefestigung (Paar)	01.231.00..0000	
4	Netzteil	03.516.00..0000	
5	Anschlusskabel für externen Taster	05.228.00..0000	
6	UP-Baugruppe	03.933.00..0000	
7	Servicefernbedienung DO-5.1 S	03.806.00..0000	

Betätigungsplatte LIS mit Beleuchtung, flächenbündig (Art.-Nr. 16.734.00..00XX)

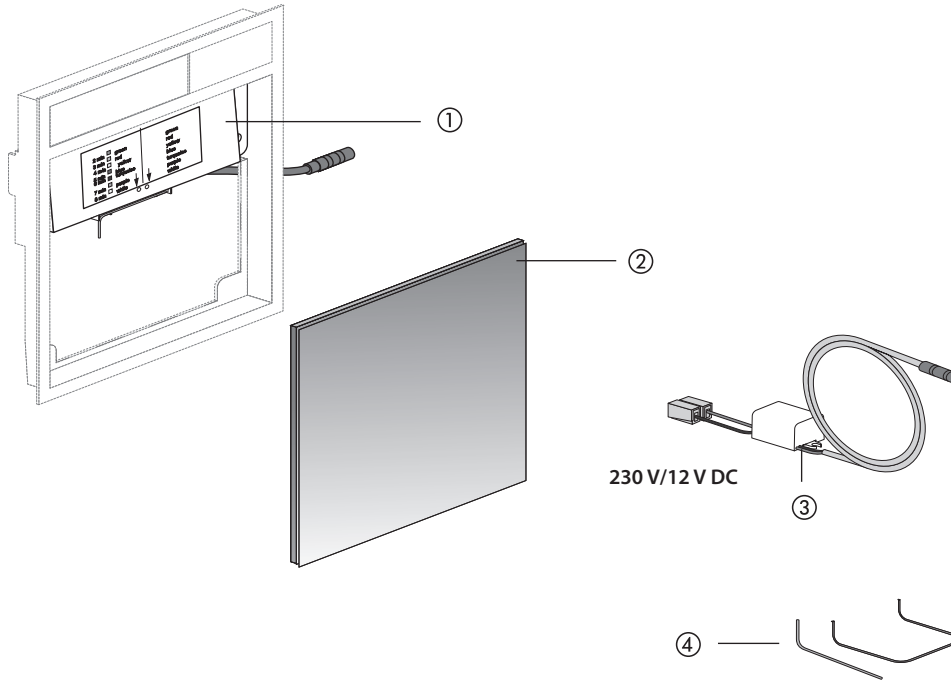

Nr.	Bezeichnung	Art.-Nr.	Unverb. Richtpreis/€
1	Beleuchtungsmodul	05.134.00..0000	
2	Designelement Glas, weiß	05.021.00..0001	
3	Netzgerät 230 V / 12V DC	05.135.00..0000	
4	Klammer und Schlüssel	04.245.00..0000	

Betätigungsplatte SG 706, Glas / SK 706 Kunststoff, flächenbündig

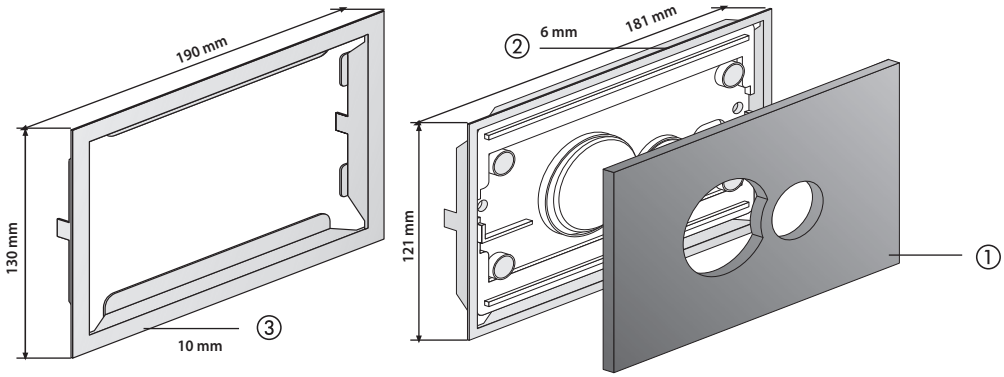

Nr.	Farbe	Art.-Nr.	Unverb. Richtpreis/€
1	Tastenrahmen Glas		
	weiß	05.012.C9..0000	
	schwarz	05.012.C8..0000	
2	WC-Blendrahmen 6 mm		
	Edelstahl poliert	04.082.00..0000	
	Edelstahl gebürstet	04.081.00..0000	
3	WC-Nachrüstrahmen 10 mm		
	Edelstahl poliert	04.067.00..0000	
	Edelstahl gebürstet	04.067.00..S000	

Betätigungsplatten Designlinie S 700-707

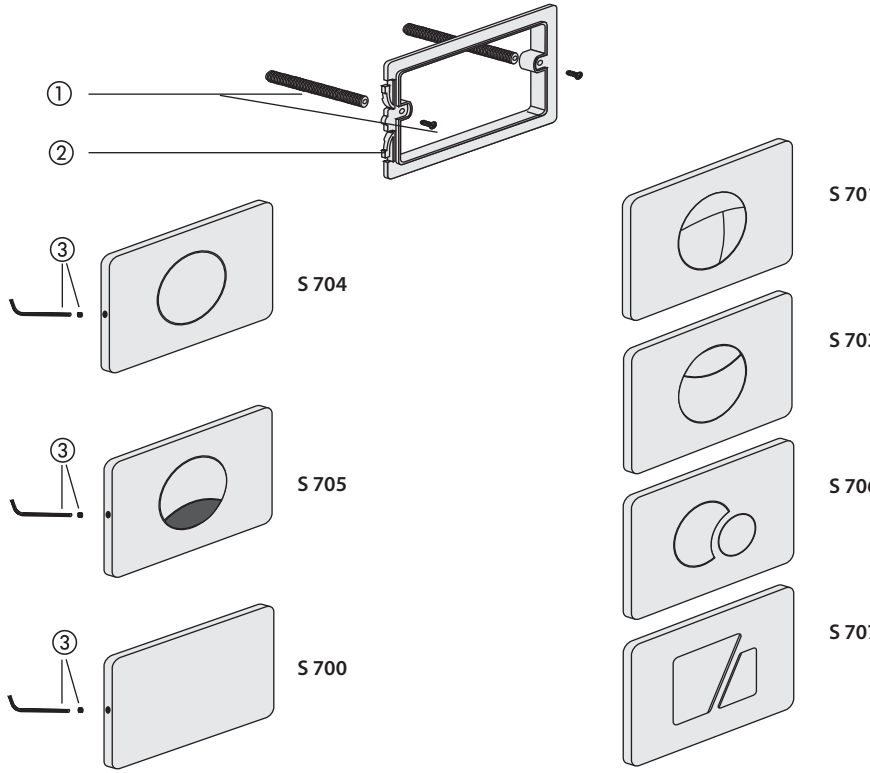

Nr.	Bezeichnung	Art.-Nr.	Unverb. Richtpreis/€
1	Schnellspannbefestigung (Paar)	01.231.00..0000	
2	Einhängerahmen	02.991.00..0000	
3	Sicherungsschraube und Schlüssel	03.104.00..0000	

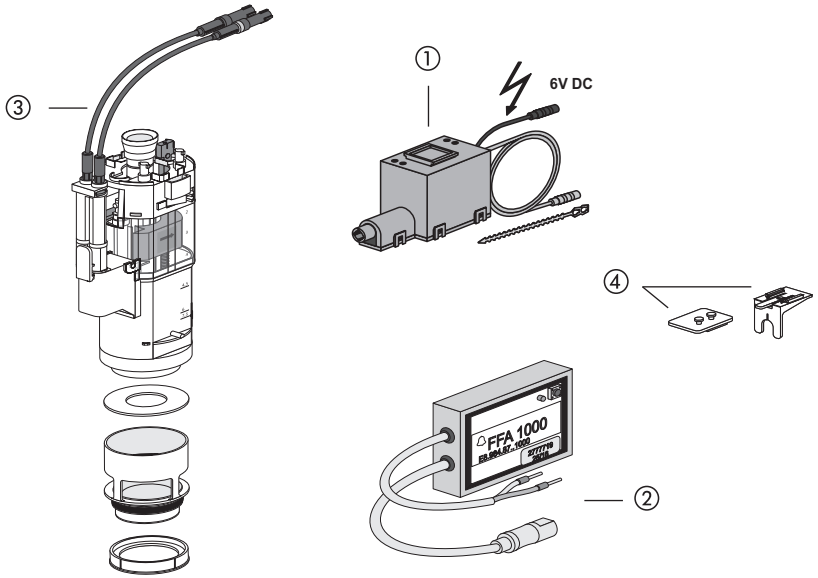

Nr.	Bezeichnung	Art.-Nr.	Unverb. Richtpreis/€
1	Niederspannungsmotor 6V DC *1	05.137.00..0000	
2	Funkempfangsbaustein für 1-Mengenspülung mit zusätzlichen Ausgang für frei verfügbare Funktion *2	05.139.00..0000	
3	Universal Ablaufarmatur INEO	03.982.00..0000	
4	Motorhalterung	05.339.00..0000	

*1 für WC-Steuerungen Seite 72-78 *2 für WC-Steuerungen Seite 75-76

WC-Steuerung mit 1-Kabel-Ablaufarmatur

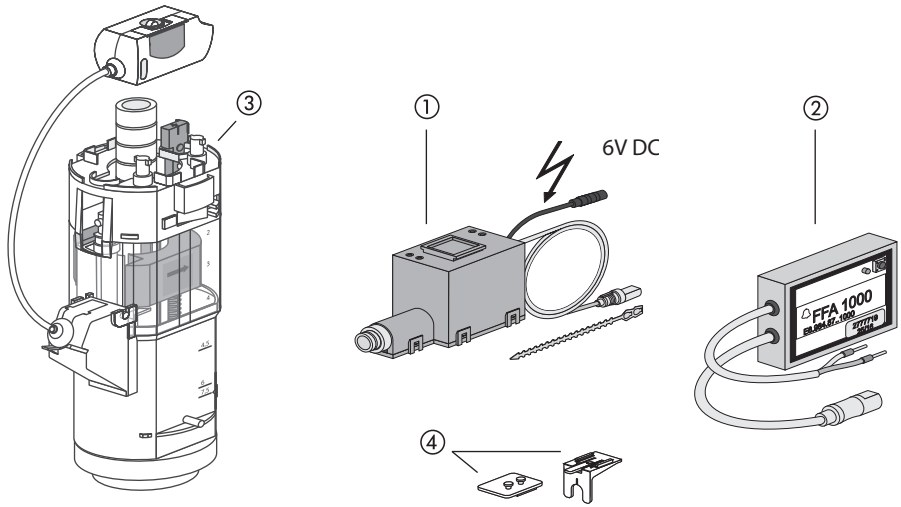

Nr.	Bezeichnung	Art.-Nr.	Unverb. Richtpreis/€
1	Motor 6V DC für Ablaufarmartur 1-Kabel	05.136.00..0000	
2	Funkempfangsbaustein für 2-Mengenspülung	05.138.00..0000	
3	1-Kabelarmatur	05.157.00..0000	
4	Motorhalterung	05.339.00..0000	

Umrüstset INEO UPDATE

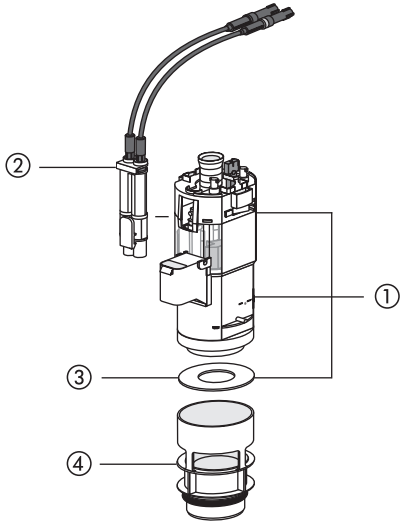

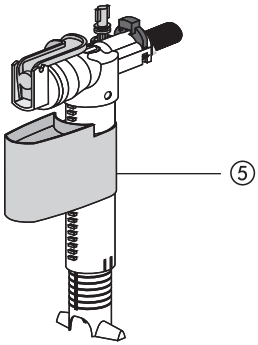

Nr.	Bezeichnung	Art.-Nr.	Unverb. Richtpreis/€
1	Ablaufarmatur Umrüstset INEO UPDATE	05.205.00..0000	
2	Baugruppe Kabelbox (380 mm)	05.206.00..0000	
3	Dichtring ø 31 x ø 63 x 2,8	02.754.00..0000	
4	Bodenventil INEO UPDATE mit Dichtring	05.207.00..0000	
5	Universal Füllventil	25.001.00..0000	

Urinal-Element INEO ab 2014 (Art.-Nr. 90.668.00..T000)

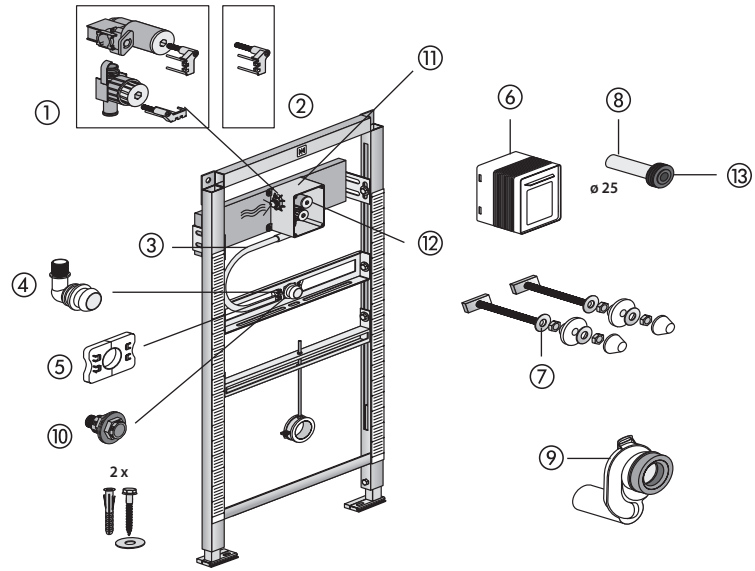

Nr.	Bezeichnung	Art.-Nr.	Unverb. Richtpreis/€
1	Wasserstrecke inkl. Sicherungsklammer (ab Baujahr 2014)	05.025.00..0000	
2	Sicherungsklammer	05.027.00..0000	
3	Flexschlauch 400 mm, DN 13	05.029.00..0000	
4	Urinalwinkel	05.030.00..0000	
5	Klammer 2 Stück	04.213.00..0000	
6	Fliesenlehre	05.026.00..0000	
7	Urinal Besfestigungsset	03.809.00..0000	
8	Urinal-Zulaufgarnitur, Kunststoff*	05.028.00..0000	
9	Urinal-Absauggeruchverschluss DN 50	31.410.00..0000	
10	Anschlussset für Urinal mit Sprühkopf	05.013.00..0000	
11	Rohbaukasten komplett	03.954.00..0000	
12	Verschlussstopfen für Filtereinsatz	02.206.00..0000	
13	Spülrohrmuffe	04.247.00..0000	
	* bei größeren Wandaufbau Rohr-20 cm ø25 x 2,8 Art. 75.591.08..0000 Seite 398 verwenden		

Urinal-Abdeckplatte INEO BRIGHT

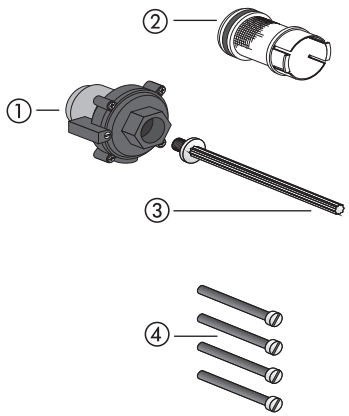

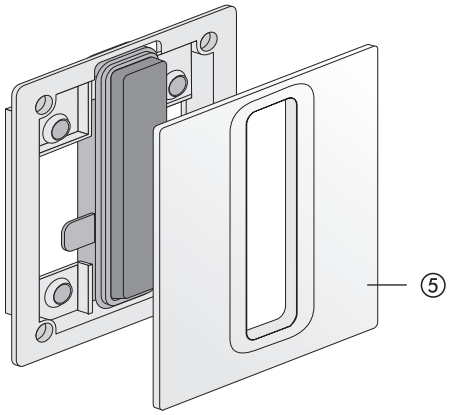

Nr.	Bezeichnung	Art.-Nr.	Unverb. Richtpreis/€
1	Pneumatisches Kartuschenventil	03.341.00..0000	
2	Filtersieb für Kartuschenventiltechnik	03.343.00..0000	
3	Druckbolzen für Urinaltechnik	04.012.00..0000	
4	Befestigungsschrauben M5 x 70 (4 Stück)	03.107.00..0000	
5	Tastenrahmen Kunststoff		
	weiß-alpin	05.317.01..0000	
	chrom	05.317.81..0000	
	mattchrom	05.317.93..0000	
	mattschwarz	05.317.56..0000	
	Tastenrahmen Glas		
	weiß	05.318.C9..0000	
	schwarz	05.318.C8..0000	
	anthrazit	05.318.41..0000	
	Tastenrahmen Edelstahl gebürstet	05.319.00..0000	

Urinal-Abdeckplatte, handbetätigt, flächenbündig (APIS 6 SM)

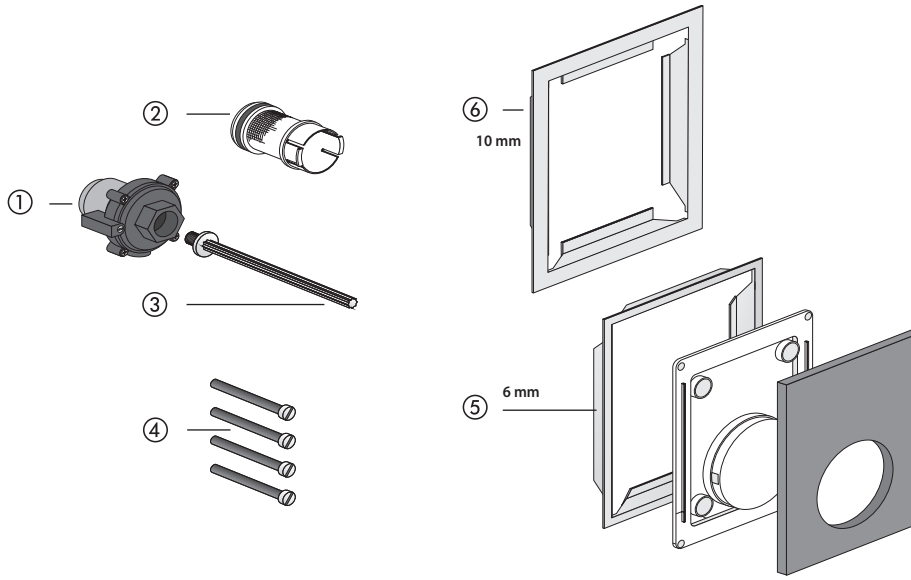

Nr.	Bezeichnung	Art.-Nr.	Unverb. Richtpreis/€
1	Pneumatisches Kartuschenventil	03.341.00..0000	
2	Filtersieb für Kartuschenventiltechnik	03.343.00..0000	
3	Druckbolzen für Urinaltechnik	04.012.00..0000	
4	Befestigungsschrauben M5 x 70 (4 Stück)	03.107.00..0000	
5	Urinal-Blendrahmen 6 mm, Edelstahl poliert	04.084.00..0000*	
6	Urinal-Nachrüstrahmen 10 mm Edelstahl poliert	04.068.00..0000	

AUSLAUFARTIKEL – Lieferung so lange der Vorrat reicht

Urinal-Abdeckplatte für handbetätigten UP-Druckspüler Kartuschenventiltechnik (APIS 6 SM)

(ab 04/2008)

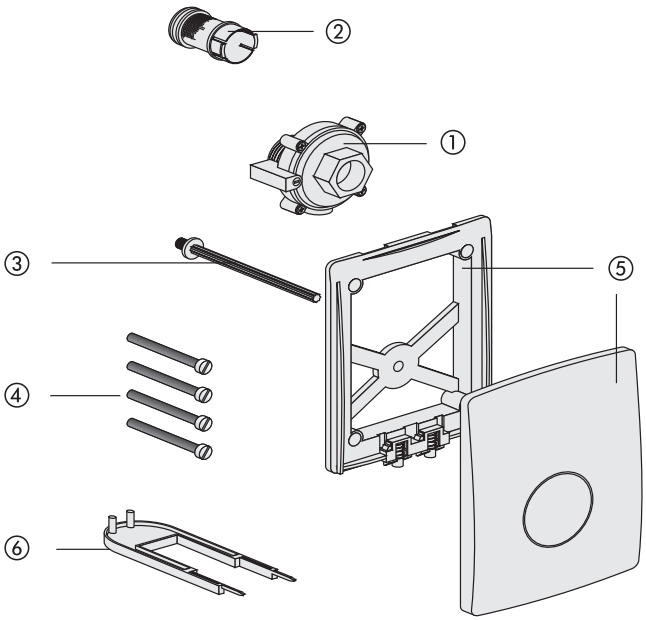

Nr.	Bezeichnung	Art.-Nr.	Unverb. Richtpreis/€
1	Pneumatisches Kartuschenventil	03.341.00..0000	
2	Filtersieb für Kartuschenventiltechnik	03.343.00..0000	
3	Druckbolzen für Urinaltechnik	04.012.00..0000	
4	Befestigungsschrauben M5 x 70 (4 Stck.)	03.107.00..0000	
5	Urinal-Abdeckung mit Montagerahmen weiß-alpin mattchrom Edelstahl gebürstet	 03.106.01..0000 03.106.93..0000 03.106.00..0000	
6	Demontageschlüssel für Urinal-Abdeckplatte	02.992.00..0000	

Infrarot Urinal Abdeckplatte INEO BRIGHT

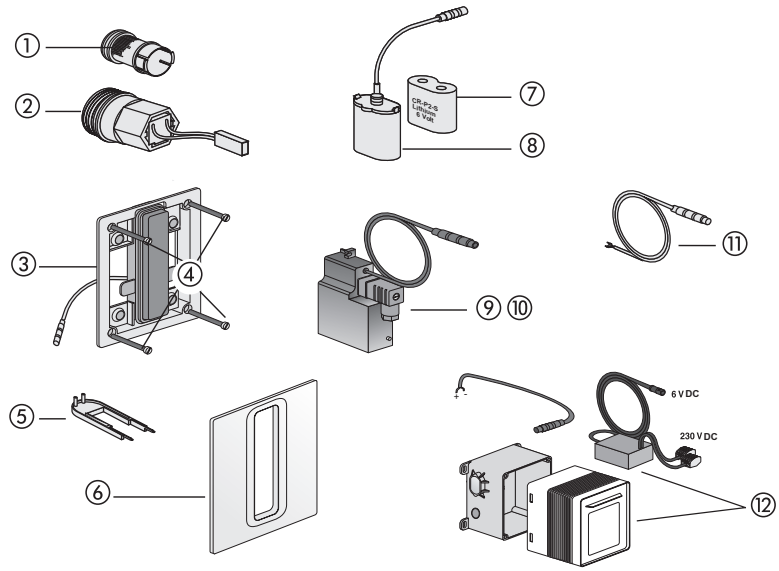

Nr.	Bezeichnung	Art.-Nr.	Unverb. Richtpreis/€
1	Filtersieb	03.343.00..0000	
2	Magnet-Kartuschenventil 6V DC	03.342.00..0000	
3	Montagerahmen mit IR Modul	05.336.00..0000	
4	Befestigungsschrauben M5 x 70 (4 Stck.)	03.107.00..0000	
5	Tastenrahmen Kunststoff weiß-alpin chrom Tastenrahmen Edelstahl gebürstet	 05.317.01..0000 05.317.81..0000 05.319.00..0000	
	Tastenrahmen Glas weiß schwarz anthrazit	 05.318.C9..0000 05.318.C8..0000 05.318.41..0000	
6	Demontageschlüssel für Urinal-Abdeckplatte	02.992.00..0000	
7	Lithium Batterie 6V DC, CR P 2	02.993.00..0000	
8	Batteriehalterung für Batterie CR P 2	03.109.00..0000	
9	Netzteil 24V AC/6V DC	03.113.00..0000	
10	Netzteil 230V AC/6V DC Einzel-Spannungsversorgung	 03.112.00..0000	
11	Verbindungskabel 600 mm mit Spezialstecker	03.111.00..0000	
12	UP-Netzgerät 230V AC/6V DC, für Einzel- und Reihenanlagen	 01.254.00..0000	

Infrarot Urinal Kartuschenventiltechnik mit Abdeckplatte (APIS 6 SM) (ab 04/2008)

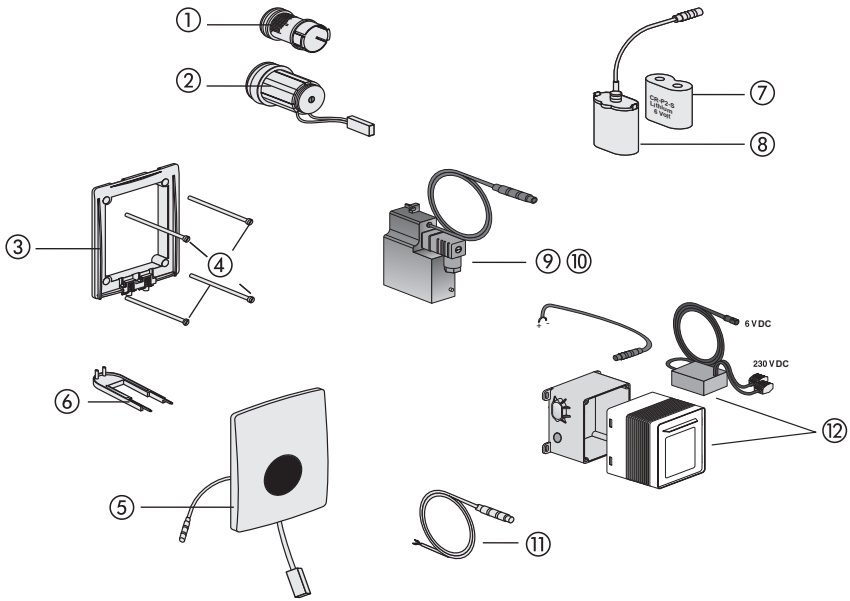

Nr.	Bezeichnung	Art.-Nr.	Unverb. Richtpreis/€
1	Filtersieb	03.343.00..0000	
2	Magnet-Kartuschenventil 6V DC	03.342.00..0000	
3	Montagerahmen	03.369.00..0000	
4	Befestigungsschrauben M5 x 70 (4 Stck.)	03.107.00..0000	
5	Urinal-Infrarotabdeckplatte 6V DC weiß-alpin Edelstahl gebürstet chrom	 03.370.01..0000 03.370.00..0000 03.370.81..0000	
6	Demontageschlüssel für Urinal-Abdeckplatte	02.992.00..0000	
7	Lithium Batterie 6V DC, CR P 2	02.993.00..0000	
8	Batteriehalterung für Batterie CR P 2	03.109.00..0000	
9	Netzteil 24V AC/6V DC	03.113.00..0000	
10	Netzteil 230V AC/6V DC Einzel-Spannungsversorgung	03.112.00..0000	
11	Verbindungskabel 600 mm mit Spezialstecker	03.111.00..0000	
12	UP-Netzgerät 230V AC/6V DC für Einzel- und Reihenanlagen	01.254.00..0000	

Urinal Kartuschenventiltechnik, vandalensicher RL1 (APIS 6 SM) (ab 04/2008)

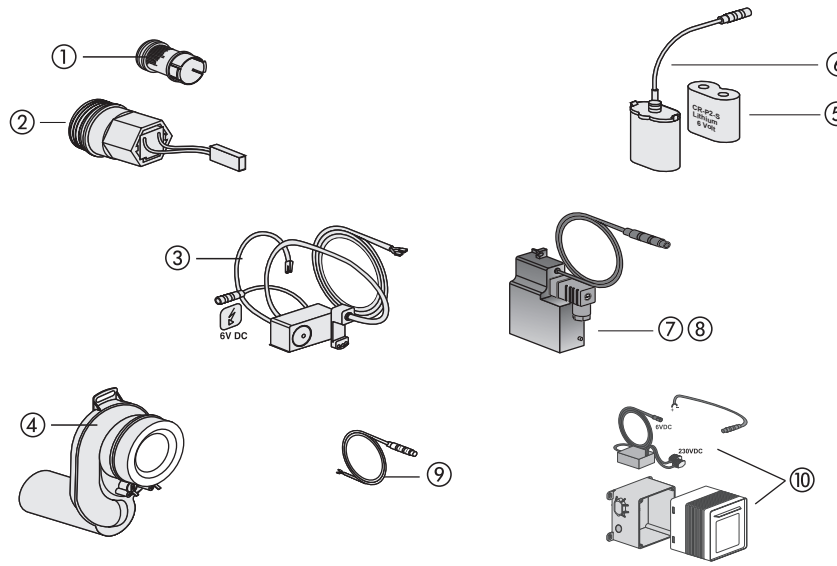

Nr.	Bezeichnung	Art.-Nr.	Unverb. Richtpreis/€
1	Filtersieb	03.343.00..0000	
2	Magnet-Kartuschenventil 6V DC	03.342.00..0000	
3	Urinal-Elektronikbaustein RL 1 für Kartuschenventiltechnik	03.371.00..0000	
4	Urinal Absauggeruchverschluss mit vormontierten Edelstahlelektroden	03.114.00..0000	
5	Lithium Batterie 6V DC, CR P 2	02.993.00..0000	
6	Batteriehalterung für Batterie CR P 2	03.109.00..0000	
7	Netzteil 24V AC/6V DC	03.113.00..0000	
8	Netzteil 230V AC/6V DC Einzel-Spannungsversorgung	03.112.00..0000	
9	Verbindungskabel 600 mm mit Spezialstecker	03.111.00..0000	
10	UP-Netzgerät 230V AC/6V DC für Einzel- und Reihenanlagen	01.254.00..0000	

Wannenrand-Element INEO RIM

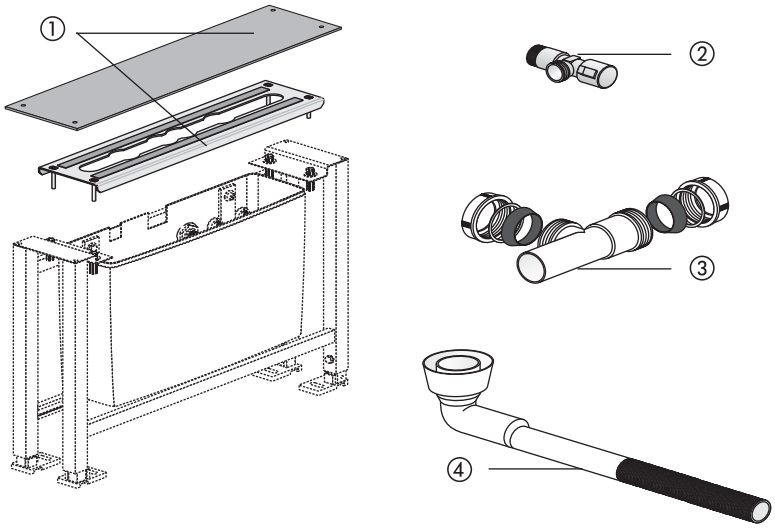

Nr.	Bezeichnung	Art.-Nr.	Unverb. Richtpreis/€
1	Abdeckung Wannenrandelement	05.226.00..0000	
2	Eckventil G ½ x G ½	04.273.00..0000	
3	T-Stück ø 32 mm mit Rückschlagklappe	01.379.00..S000	
4	Abgangsbogen für Schlauchkasten	05.225.00..0000	

AUSLAUFERZEUGNISSE

Ersatzteile für UP-Spülkästen

Ersatzteile für WC-Spülauslösungen

Ersatzteile für Urinal-Spülauslösungen

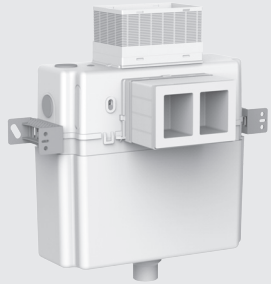

CC-150-S-UO-2V-2C

Concealed **C**istern	Bautiefe **150** mm	Tastengröße **S**mall	Bedienseite **U**ni **O**perated	Spültechnik **2V**-2Mengen	Bauart-Innengarnitur **2C**able-Kabel

90.702.00..T000	WC-Element 995 N, BH 985 mm, ohne Wandhalter
90.703.00..T000	WC-Element 995 N, BH 820 mm, ohne Wandhalter
95.702.00..0000	WC-Montageelement 982 N
95.703.00..0000	UP-Spülkasten 983 N

CC-150-S-FO-2V-2C

Concealed **C**istern	Bautiefe **150** mm	Tastengröße **S**mall	Bedienseite **F**ront **O**perated	Spültechnik **2V**-2Mengen	Bauart-Innengarnitur **2C**able-Kabel

95.709.00..0000	WC-Montageelement 980 N

AUSLAUFERZEUGNIS – UP-Spülkasten 983N, CC-150-S-UO(FO)-2V-2C, mit kleiner Revisionsöffnung

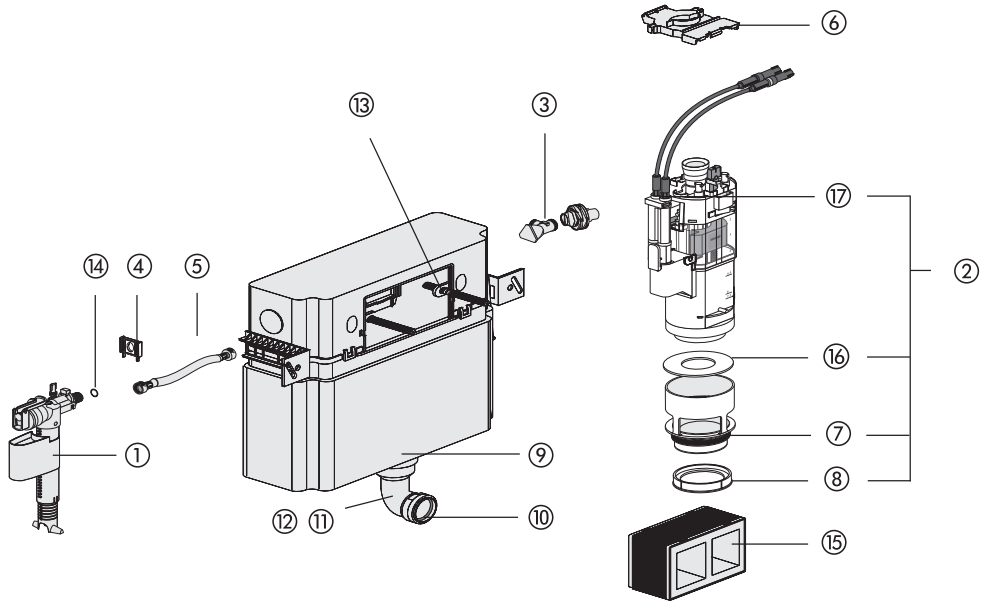

Nr.	Bezeichnung	Art.-Nr.	Unverb. Richtpreis/€
1	Universal-Füllventil 510, G ⅜ x 30 mm	25.001.00..0000	
2	Universal Ablaufarmatur INEO	03.982.00..0000	
3	Eckventil G ½	02.425.00..0000	
4	Füllventilhalter	02.759.00..0000	
5	Flexibler Schlauch DN6 280 mm	05.266.00..0000	
6	Niederhalter	02.749.00..0000	
7	Rundring ø 55 x 5	02.436.00..0000	
8	Spülstromdrossel	02.758.00..0000	
9	Rundring ø 49 x 6	02.753.00..0000	
10	Lippendichtung ø 45	02.461.00..0000	
11	Spülbogen mit Rundring (BH 985)	01.234.00..0000	
12	Spülbogen mit Rundring (BH 820)	01.236.00..0000	
13	Riegel	02.972.00..0000	
14	Rundring ø 8 x 1,5 für flexiblen Schlauch	04.024.00..0000	
15	Bauschutz mit EPS-Kern für Nassbau	16.031.00..0000	
16	Dichtring ø 31 x ø 63 x 2,8	02.754.00..0000	
17	Baugruppe Kabelbox	05.019.00..0000	
18 *	Start/Stopp-Set	03.999.00..0000	

* ohne Abbildung, siehe Seite 122

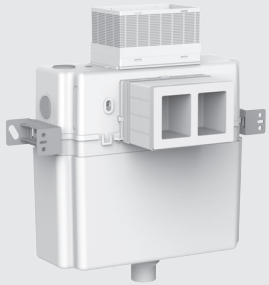

CC-120-S-FO-2V-2C

Concealed **C**istern	Bautiefe **120** mm	Tastengröße **S**mall	Bedienseite **F**ront **O**perated	Spültechnik **2V**-2Mengen	Bauart-Innengarnitur **2C**able-Kabel

98.704.00..0000	WC-Blockelement 988 C

AUSLAUFERZEUGNIS – UP-Spülkasten 983C, CC-120-S-FO-2V-2C, mit kleiner Revisionsöffnung

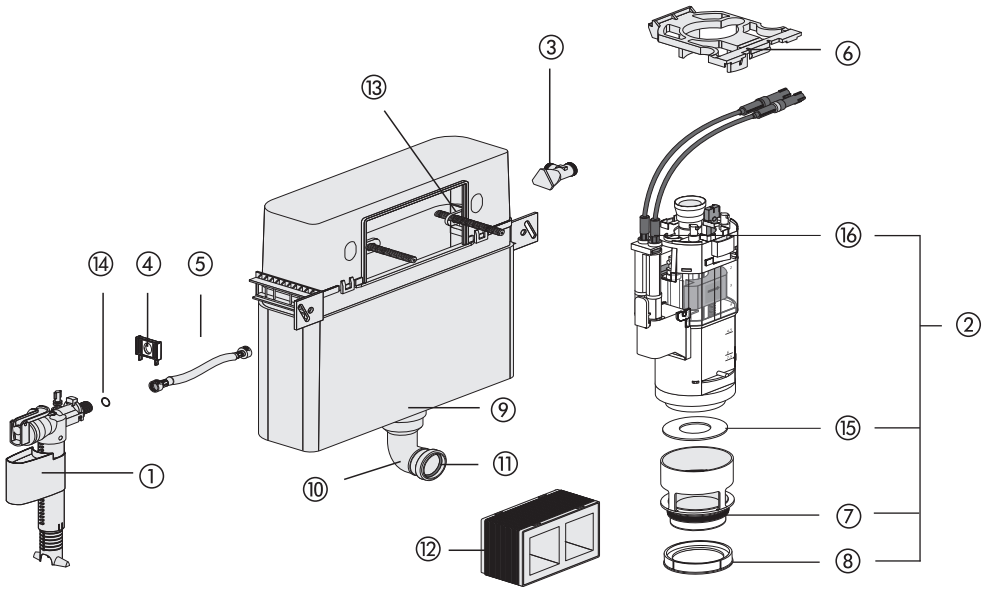

Nr.	Bezeichnung	Art.-Nr.	Unverb. Richtpreis/€
1	Universal-Füllventil 510, G ⅜ x 30 mm	25.001.00..0000	
2	Universal Ablaufarmatur INEO	03.982.00..0000	
3	Eckventil G ½	02.425.00..0000	
4	Füllventilhalter	02.759.00..0000	
5	Flexibler Schlauch DN6 280 mm	05.266.00..0000	
6	Niederhalter	02.966.00..0000	
7	Rundring ø 55 x 5	02.436.00..0000	
8	Spülstromdrossel	02.758.00..0000	
9	Rundring ø 49 x 6	02.753.00..0000	
10	Spülbogen mit Rundring (BH 1185 mm)	01.232.00..0000	
11	Lippendichtung ø 45	02.461.00..0000	
12	Bauschutz mit EPS-Kern	16.031.00..0000	
13	Riegel	02.972.00..0000	
14	Rundring ø 8 x 1,5 für flexiblen Schlauch	04.024.00..0000	
15	Dichtring ø 31 x ø 63 x 2,8	02.754.00..0000	
16	Baugruppe Kabelbox	05.019.00..0000	
17 *	Start/Stopp-Set	03.999.00..0000	

* ohne Abbildung, siehe Seite 122

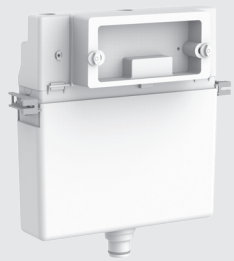

CC-120-L-FO-2V-L (Auslauferzeugnis)

Concealed **C**istern	Bautiefe **120** mm	Tastengröße **L**arge	Bedienseite **F**ront **O**perated	Spültechnik **2V**-2Mengen	Bauart-Innengarnitur **L**ever-Hebel

90.601.00..T000	WC-Element 995, BH 1185 mm, ohne Wandhalter
90.650.00..0000	WC-Element 995, BH 1185 mm, mit Wandhalter
90.670.00..0000	WC-Pack 995
95.947.00..0000	UP-Spülkasten 980/2V
95.918.00..0000	UP-Spülkasten 983 für Stand-WC, Hinterwandeinbau
95.999.00..0000	UP-Spülkasten 983 für Stand-WC, Vorderwandeinbau
95.907.00..0000	WC-Montageelement 980, BH 1080 mm, ohne Fußstützen
95.908.00..0000	WC-Montageelement 980, BH 1080 mm, mit Fußstützen
95.970.00..0000	WC-Pack 980 mit WC-Sitz 1501
95.970.00..S000	WC-Pack 980 mit WC-Sitz 1001

Laserung Serienstand UP-Spülkästen

Im UP-Spülkasten ist die Bezeichnung und der Serienstand wie folgt gekennzeichnet:

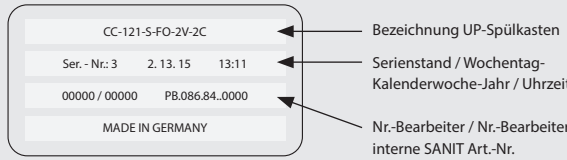

AUSLAUFERZEUGNIS – UP-Spülkasten, CC-120-L-FO-2V-L
mit großer Revisionsöffnung Modell 980 (ab 1994 bis 2010)

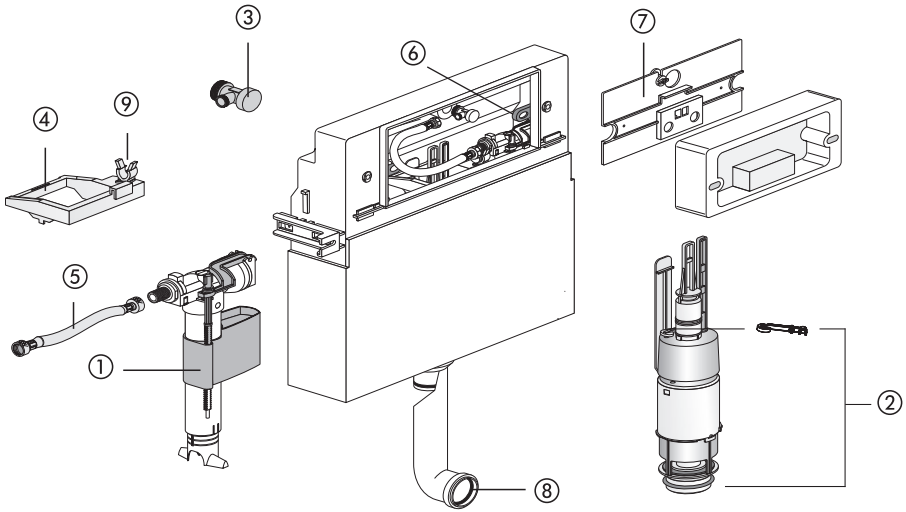

Nr.	Bezeichnung	Art.-Nr.	Unverb. Richtpreis/€
1	Universal-Füllventil 510, G ⅜ x 30 mm	25.001.00..0000	
2	Ablaufarmatur komplett inkl. Nieder- und Füllventilhalter	01.950.00..0000	
3	Eckventil G ½	02.425.00..0000	
4	Niederhalter	02.879.00..0000	
5	Flexibler Anschlussschlauch mit Dichtungen G ⅜	01.867.00..0000	
6	Riegel (2 Varianten)	02.635.00..0000	
7	Scharnierplatte inkl. 2 Hebel	01.952.00..0000	
8	Lippendichtung ø 45	02.461.00..0000	
9	Füllventilhalter	02.971.00..0000	

AUSLAUFERZEUGNIS – Umbauset von Start-Stopp- auf 2-Mengen-Spültechnik, für UP-Spülkästen CC-120-L mit großer Revisionsöffnung

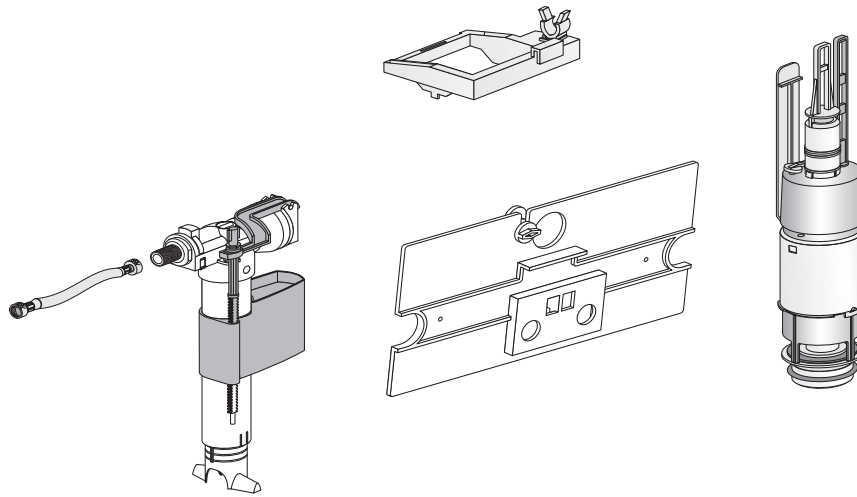

	Bezeichnung	Art.-Nr.	Unverb. Richtpreis/€
	Umbauset	05.145.00..0000	
	Hinweis: Ersetzt Umbauset Art.-Nr. 01.951.00..0000		

AUSLAUFERZEUGNIS – Betätigungsplatte L für 2-Mengenspülung
(ab 1999 bis 2010)

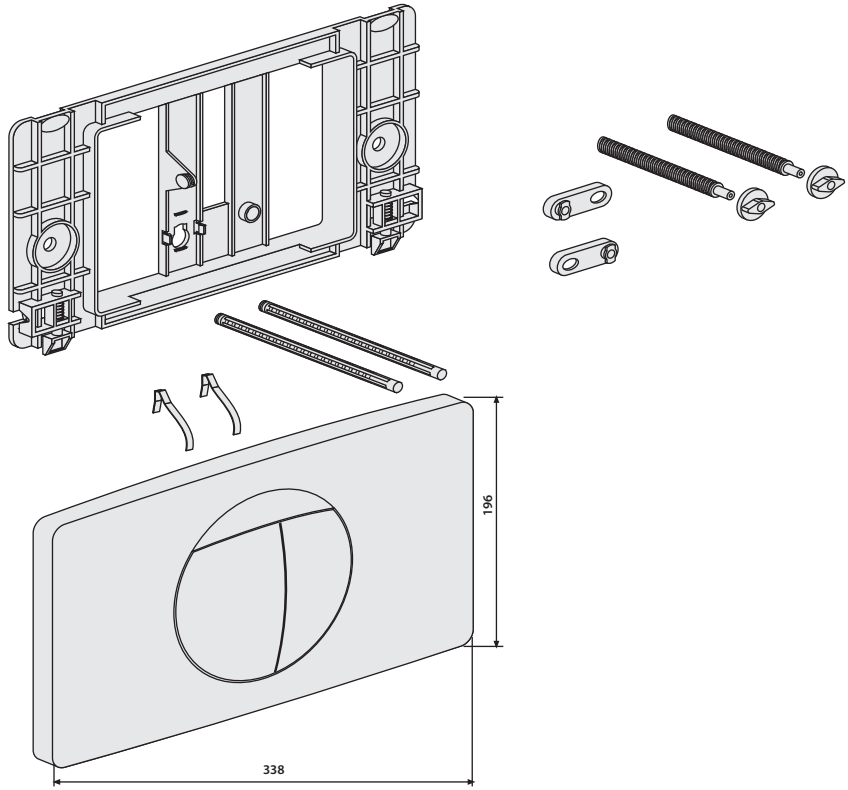

	Bezeichnung	Art.-Nr.	Unverb. Richtpreis/€
	Betätigungsplatte komplett, weiß-alpin	16.018.01..0000	

AUSLAUFERZEUGNIS – Betätigungsplatte L für Start-/Stopp-Spülung

(ab 1994 bis 2010)

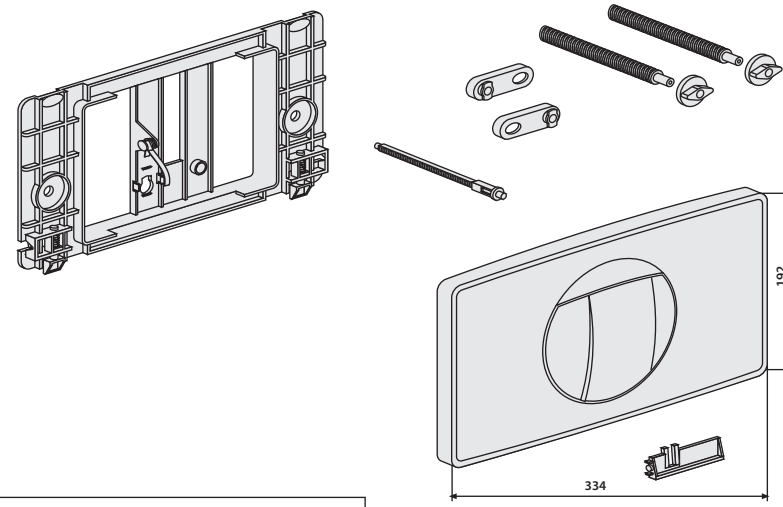

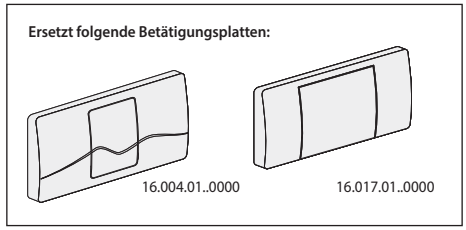

	Bezeichnung	Art.-Nr.	Unverb. Richtpreis/€
	Betätigungsplatte komplett, weiß-alpin	16.021.01..0000	

CC-80-M-FO-2V-L (Auslauferzeugnis)

Concealed **C**istern	Bautiefe **80** mm	Tastengröße **M**edium	Bedienseite **F**ront **O**perated	Spültechnik **2V**-2Mengen	Bauart-Innengarnitur **L**ever-Hebel

90.801.00..0000	WC-Element 800, BH 1235 mm
90.801.00..S000	WC-Element 800, BH 1235 mm, mit seitlicher Befestigung
95.801.00..0000	UP-Spülkasten 800
95.802.00..0000	WC-Montageelement 800

AUSLAUFERZEUGNIS – UP-Spülkasten 8 cm, CC-80-M-FO-2V-L
mit mittlerer Revisionsöffnung (ab 2007 bis 2014)

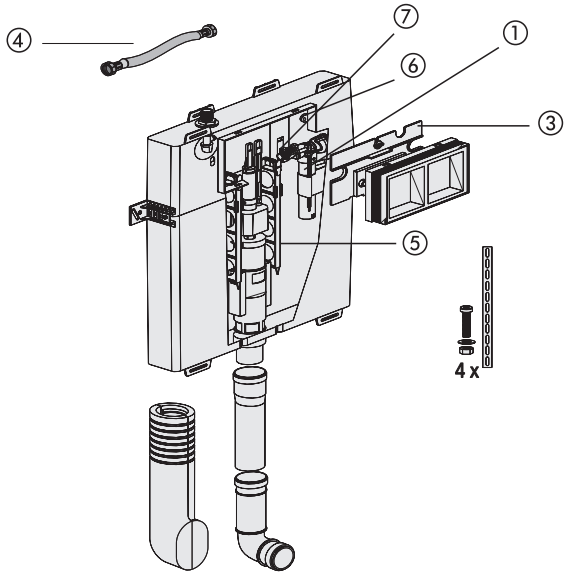

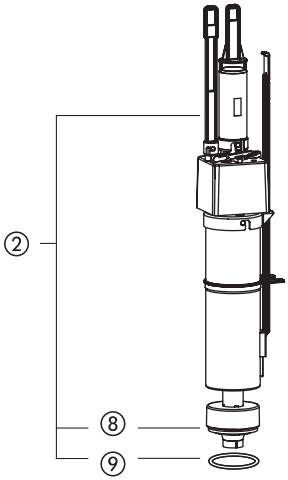

Nr.	Bezeichnung	Art.-Nr.	Unverb. Richtpreis/€
1	Universal-Füllventil 510, G ⅜ x 30 mm	25.001.00..0000	
2	Ablaufarmatur	03.373.00..0000	
3	Scharnierplatte inkl. 2 Hebel	03.372.00..0000	
4	Flexibler Schlauch DN6 280 mm	05.266.00..0000	
5	Aussteifungssteg (1 Stück)	04.016.00..0000	
6	Riegel	02.972.00..0000	
7	Füllventilhalter mit Gegenmutter	03.851.00..0000	
8	Dichtring ø 20,3 x ø 50,5 x 2,8	04.013.00..0000	
9	Rundring ø 44 x 3	04.058.00..0000	

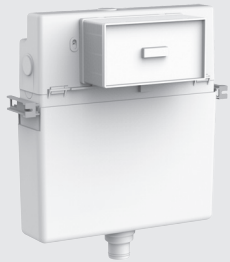

CC-120-M-FO-2V-L (Auslauferzeugnis)

Concealed **C**istern	Bautiefe **120** mm	Tastengröße **M**edium	Bedienseite **F**ront **O**perated	Spültechnik **2V**-2Mengen	Bauart-Innengarnitur **L**ever-Hebel

90.501.00..0000	WC-Element 995 M, BH 1185 mm, ohne Wandhalter
90.550.00..0000	WC-Element 995 M, BH 1185 mm, mit Wandhalter
95.500.00..0000	UP-Spülkasten 980 M
95.501.00..0000	WC-Montageelement 980 M

AUSLAUFERZEUGNIS – UP-Spülkasten, CC-120-M-FO-2V-L
mit mittlerer Revisionsöffnung (ab 2010 bis 2014)

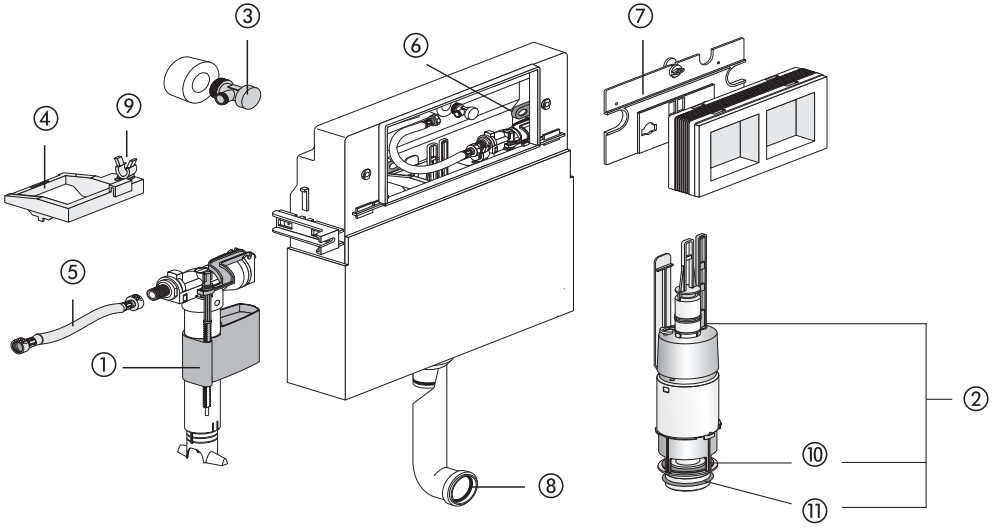

Nr.	Bezeichnung	Art.-Nr.	Unverb. Richtpreis/€
1	Universal-Füllventil 510, G ⅜ x 30 mm	25.001.00..0000	
2	Ablaufarmatur komplett inkl. Nieder- und Füllventilhalter	01.950.00..0000	
3	Eckventil G ½	02.425.00..0000	
4	Niederhalter	02.879.00..0000	
5	Flexibler Anschlussschlauch DN6 280 mm	05.266.00..0000	
6	Riegel	02.972.00..0000	
7	Scharnierplatte inkl. 2 Hebel	03.633.00..0000	
8	Lippendichtung ø 45	02.461.00..0000	
9	Füllventilhalter	02.971.00..0000	
10	Dichtring ø 31 x ø 63 x 2,8	02.754.00..0000	
11	Rundring ø 55 x 5	02.436.00..0000	

AUSLAUFERZEUGNIS – UP-Spülkasten, Betätigungsplatte von oben betätigt

(ab 1995 bis 2004)

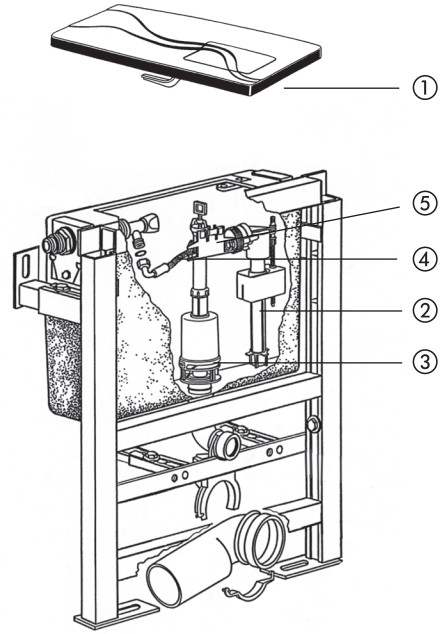

Nr.	Bezeichnung	Art.-Nr.	Unverb. Richtpreis/€
1	Betätigungsplatte, weiß-alpin	16.005.01..0000	
2	Universal Füllventil 510, G ⅜ x 30 mm	25.001.00..0000	
3	Ablaufarmatur	01.790.00..0000	
4	Flexibler Anschlussschlauch mit Dichtungen G ⅜	01.094.00..0000	
5	Füllventilhalter	02.669.00..0000	

AUSLAUFERZEUGNIS – Ablaufarmatur für UP-Spülkästen CC-150-S-FO-2V-2C
mit kleiner Revisionsöffnung (Art.-Nr. 01.220.00..0000) (ab 2002 bis 2014)

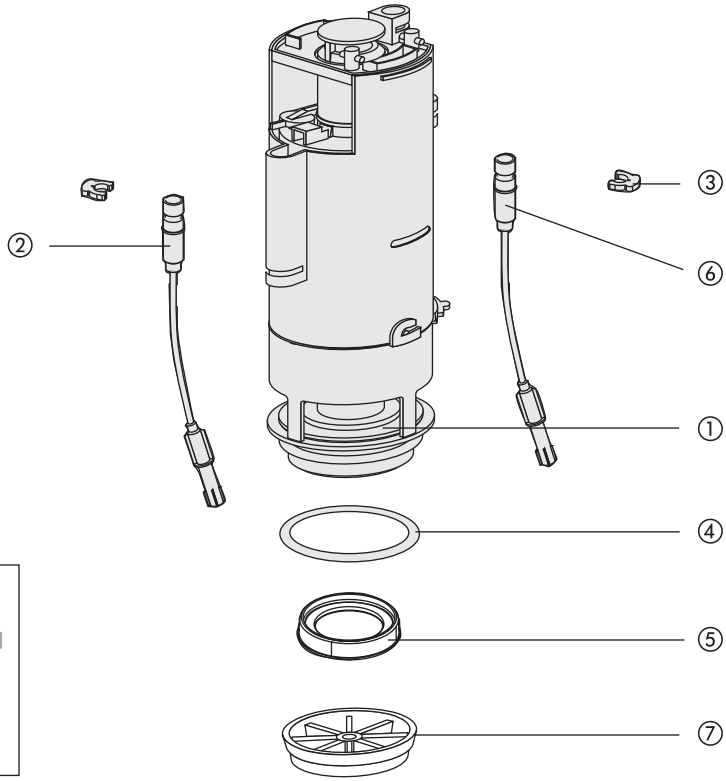

Nr.	Bezeichnung	Art.-Nr.	Unverb. Richtpreis/€
1	Dichtring ø 31 x ø 63 x 2,8	02.754.00..0000	
2	Druckspirale, 560 mm lang, schwarz	02.755.00..0000	
3	Klammer	02.756.00..0000	
4	Rundring ø 55 x 5	02.436.00..0000	
5	Spülstromdrossel (BH 1185 mm) für den UP-Bereich	02.758.00..0000	
6	Druckspirale, 500 mm lang, rot	02.769.00..0000	
7	Spülstromdrossel für den AP- und UP-Bereich	04.174.00..0000	
8 *	2 Druckspiralen 1 m, schwarz, mit Klammern	03.037.00..0000	
9 *	Druckspirale, 700 mm lang, schwarz	02.025.00..0000	

* ohne Abbildung

AUSLAUFERZEUGNIS – Urinal-Abdeckplatte für handbetätigten UP-Druckspüler (APIS 5 SM)

(Art.-Nr. 16.055...0000) (ab 2003 bis 2008)**

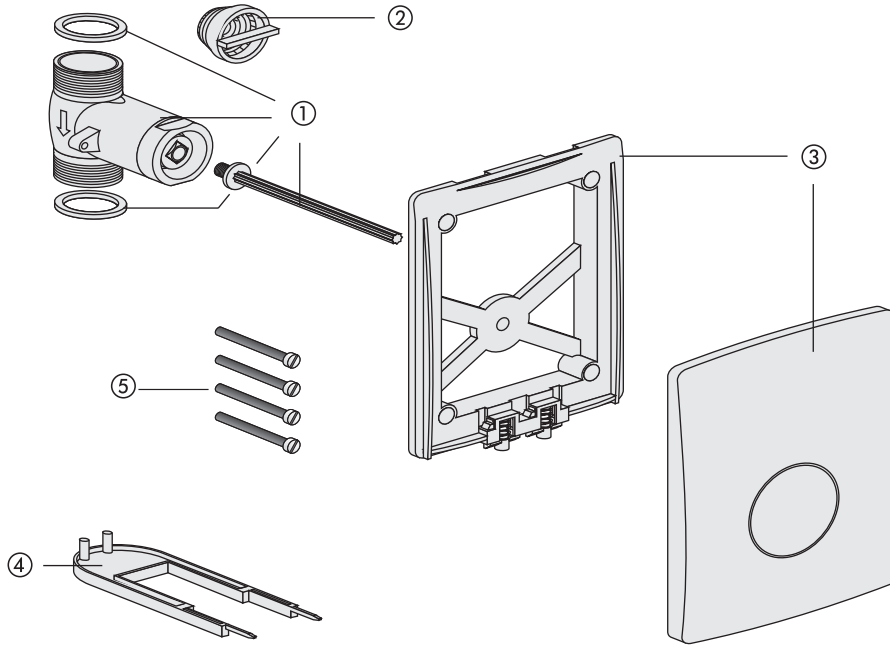

Nr.	Bezeichnung	Art.-Nr.	Unverb. Richtpreis/€
1	Selbstschlussventil DN 15 mit Druckbolzen und Dichtungen	03.105.00..0000	
2	Filtersieb	03.051.00..0000	
3	Abdeckung mit Montagerahmen weiß-alpin mattchrom Edelstahl gebürstet	 03.106.01..0000 03.106.93..0000 03.106.00..0000	
4	Demontageschlüssel	02.992.00..0000	
5	Befestigungsschrauben M5 x 70 (4 Stck.)	03.107.00..0000	

AUSLAUFERZEUGNIS – Urinal-Abdeckplatte für INFRA 6V-Batterie (APIS 5 SM)

(Art.-Nr. 16.046.00..0000) (ab 2002 bis 2008)

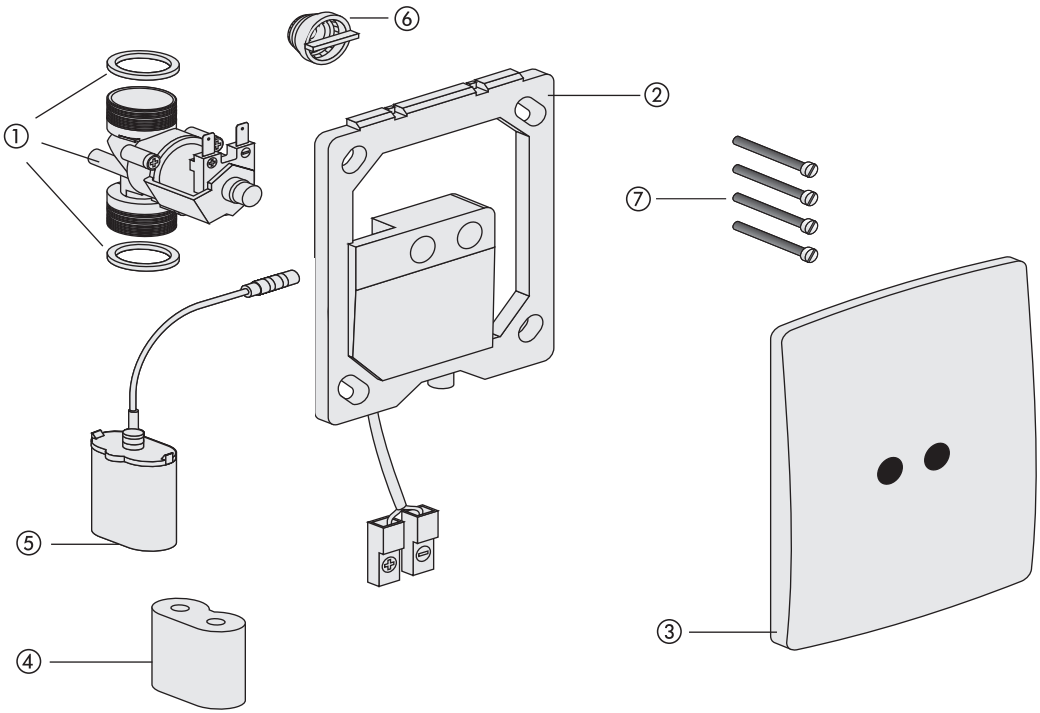

Nr.	Bezeichnung	Art.-Nr.	Unverb. Richtpreis/€
1	Magnetventil 6V DC G 3/4 AG, BL 61 mm, inkl. 2 Dichtungen	03.108.00..0000	
2	Infrarotelektronik 6V DC	03.116.00..0000	
3	Edelstahlabdeckung 120 x 150 x 16 mm	03.117.00..0000	
4	Lithium Batterie 6V DC, CR P 2	02.993.00..0000	
5	Batteriehalterung für Batterie CR P 2	03.109.00..0000	
6	Filtersieb	03.051.00..0000	
7	Befestigungsschrauben M5 x 70 (4 Stck.)	03.107.00..0000	

AUSLAUFERZEUGNIS – Infrarot Urinaltechnik mit Abdeckplatte (APIS 5 SM)

(Art.-Nr. 16.060.-16.063.00..0000) (ab 2006 bis 2008)

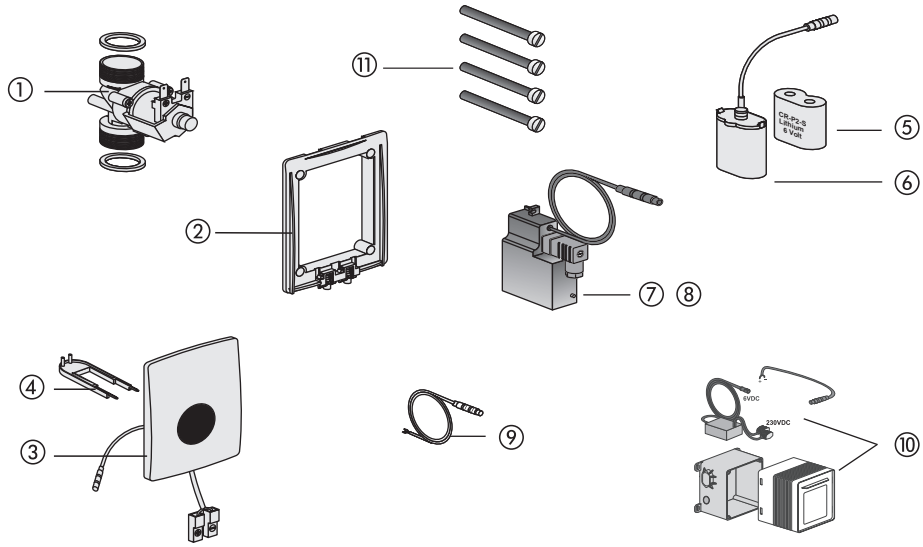

Nr.	Bezeichnung	Art.-Nr.	Unverb. Richtpreis/€
1	Magnetventil 6V DC	03.108.00..0000	
2	Montagerahmen	03.369.00..0000	
3	Urinal-Infrarotabdeckplatte 6V DC Kunststoff, weiß-alpin	03.980.00..0000	
4	Demontageschlüssel für Urinal-Abdeckplatte	02.992.00..0000	
5	Lithium Batterie 6V DC, CR P 2	02.993.00..0000	
6	Batteriehalterung für Batterie CR P 2	03.109.00..0000	
7	Netzteil 24V AC/6V DC	03.113.00..0000	
8	Netzteil 230V AC/6V DC Einzel-Spannungsversorgung	03.112.00..0000	
9	Verbindungskabel 600 mm mit Spezialstecker	03.111.00..0000	
10	UP-Netzgerät 230V AC/6V DC für Einzel- und Reihenanlagen	01.254.00..0000	
11	Befestigungsschrauben M5 x 70 (4 Stck.)	03.107.00..0000	

AUSLAUFERZEUGNIS – Urinal-Abdeckplatte für INFRA 230V-Netz (APIS 5 SM)
(Art.-Nr. 16.045.00..0000) (ab 2002 bis 2008)

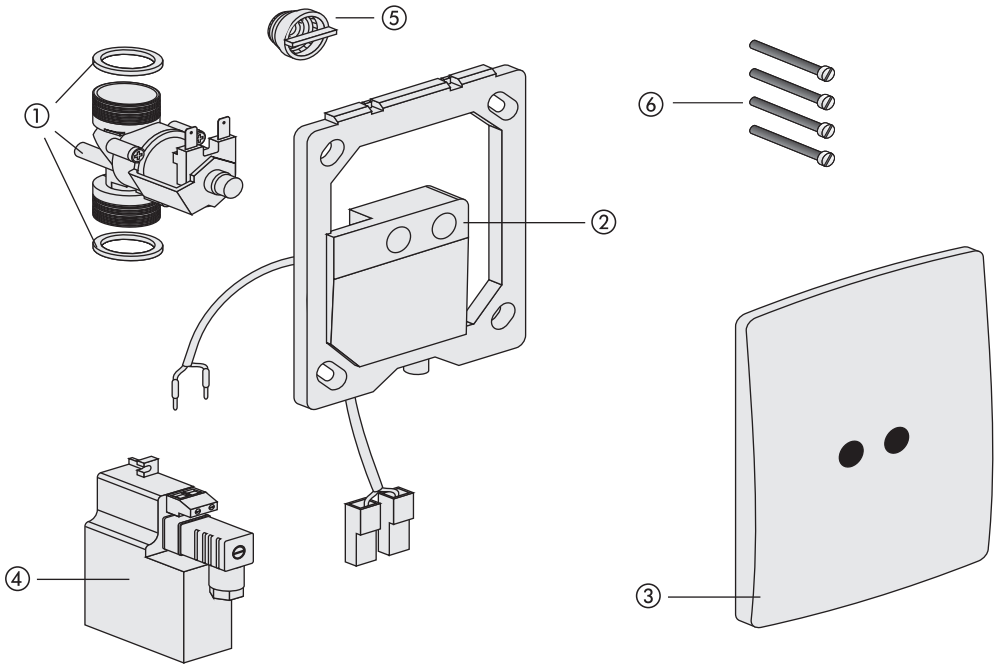

Nr.	Bezeichnung	Art.-Nr.	Unverb. Richtpreis/€
1	Magnetventil 12V AC G 3/4 AG, BL 61 mm, inkl. 2 Dichtungen	03.118.00..0000	
2	Infrarotelektronik 12V AC	03.119.00..0000	
3	Edelstahlabdeckung 120 x 150 x 16 mm	03.117.00..0000	
4	Netzteil 230V AC/ 12V AC	03.120.00..0000	
5	Filtersieb	03.051.00..0000	
6	Befestigungsschrauben M5 x 70 (4 Stck.)	03.107.00..0000	

AUSLAUFERZEUGNIS – Urinaltechnik, vandalensicher RL 1 (APIS 5 SM)

(Art.-Nr. 01.426/427/428/429.00..0000) (ab 2004 bis 2008)

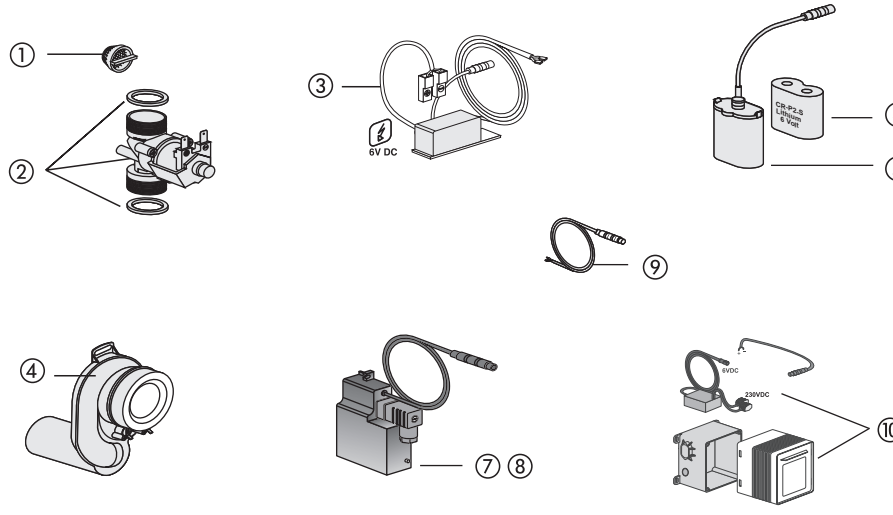

Nr.	Bezeichnung	Art.-Nr.	Unverb. Richtpreis/€
1	Filtersieb	03.051.00..0000	
2	Magnetventil 6V DC G 3/4 AG, BL 61 mm, inkl. 2 Dichtungen	03.108.00..0000	
3	RL 1 Urinal-Elektronikbaustein	03.110.00..0000	
4	Urinal Absauggeruchverschluss mit vormontierten Edelstahlelektroden	03.114.00..0000	
5	Batteriehalterung für Batterie CR P 2	03.109.00..0000	
6	Lithium Batterie 6V DC, CR P 2	02.993.00..0000	
7	Netzteil 24V AC/6V DC	03.113.00..0000	
8	Netzteil 230V AC/6V DC Einzel-Spannungsversorgung	03.112.00..0000	
9	Verbindungskabel 600 mm mit Spezialstecker	03.111.00..0000	
10	UP-Netzgerät 230V AC/6V DC für Einzel- und Reihenanlagen	01.254.00..0000	

AUSLAUFERZEUGNIS – Urinal Kartuschenventiltechnik mit Abdeckplatte aus Edelstahl (APIS 6 SM)

(Art.-Nr. 16.065/066/067/068.00..0000) (ab 2008 bis 2009)

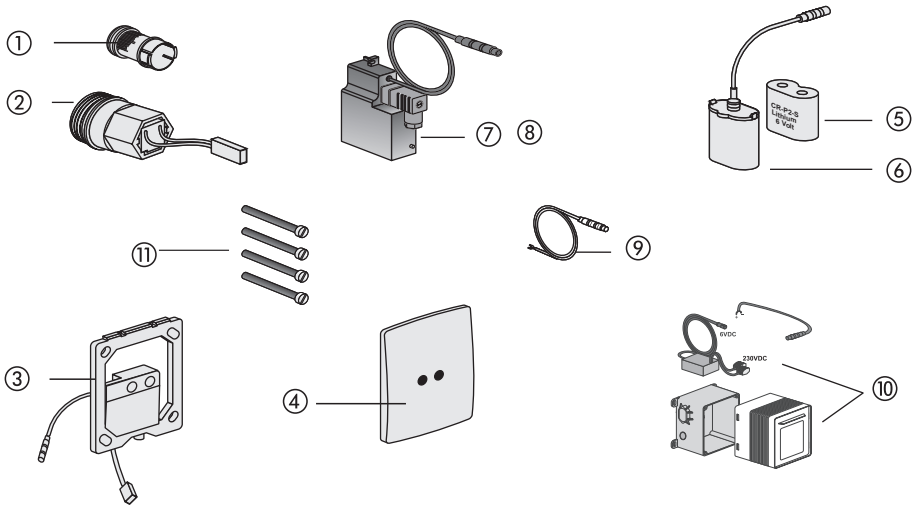

Nr.	Bezeichnung	Art.-Nr.	Unverb. Richtpreis/€
1	Filtersieb	03.343.00..0000	
2	Magnet-Kartuschenventil 6V DC	03.342.00..0000	
3	Infra Urinalsteuerung 6V DC	03.368.00..0000	
4	Edelstahlabdeckung 120 x 150 x 16 mm	03.117.00..0000	
5	Lithium Batterie 6V DC, CR P 2	02.993.00..0000	
6	Batteriehalterung für Batterie CR P 2	03.109.00..0000	
7	Netzteil 24V AC/6V DC	03.113.00..0000	
8	Netzteil 230V AC/6V DC Einzel-Spannungsversorgung	03.112.00..0000	
9	Verbindungskabel 600 mm mit Spezialstecker	03.111.00..0000	
10	UP-Netzgerät 230V AC/6V DC für Einzel- und Reihenanlagen	01.254.00..0000	
11	Befestigungsschrauben M5 x 70 (4 Stck.)	03.107.00..0000	

SANIT
ROCA GROUP
Competence Center

WARENGRUPPE 4

ABLAUFARMATUREN

Bodengleiche Duschrinnen und -boards	4.6.		180-186
Bodengleiche Duschabläufe und -boards	4.5.		187-190
Ablaufarmaturen für Bade- und Duschwannen	4.4.		192-238
Abläufe für Ausgüsse, Geräte und Urinale	4.3.		239-246
Ablaufarmaturen für Spülen und Becken	4.2.		247-266
Ablaufarmaturen für Waschtische	4.1.		267-282

Duschrinne ES 50, rahmenlos, Abgang waagerecht
Höhe 62 mm

für den Nassbau, bestehend aus Duschrinne Edelstahl Breite 50 mm, Länge 750 mm, geringste Einbauhöhe 62 mm, Geruchverschlusshöhe 30 mm (nicht normgerecht), Ablaufleistung 0,5 L/s nach DIN EN 1253, inkl. Befliesungsauflage aus Edelstahl, aufgeklebte Dichtmanschette, Fliesenlehre und MS-Polymer-Kleber, Verpackung im Karton

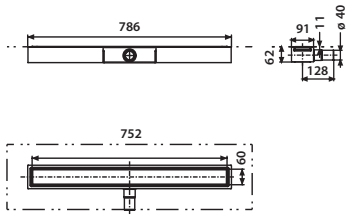

Maß	Art.-Nr.	VE1	VE2	VE3	Unverb. Richtpreis/E
750 / 50 / 62 mm	03.950.00..0000	1	50		

AUSLAUFARTIKEL – Lieferung so lange der Vorrat reicht

Zubehör:

- Flexibler Anschlussschlauch Art.-Nr. 03.878.00..0000 siehe Seite 181
- Lastverteilungsplatte siehe unten

Lastverteilungsplatte

Lastverteilungsplatte für Duschrinne ES 50, Einsatz bei Sanierungen mit geringer Einbauhöhe zur Überdeckung des Abflussrohres und gleichmäßigen Lastverteilung, hoch druckfeste Verbundplatte (Alucobond) mit beidseitiger Abdichtfolie

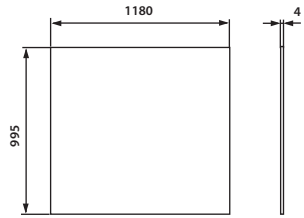

Maß L/B/T	Art.-Nr.	VE1	VE2	VE3	Unverb. Richtpreis/E
1180 x 995 x 4 mm	04.186.00..0000	1	100		

AUSLAUFARTIKEL – Lieferung so lange der Vorrat reicht

Schallschutz-Set zu Duschrinne ES 50, Abgang waagerecht

für Nassbau, zum Einsatz bei Anforderungen an erhöhten Schallschutz bestehend aus 2 Estrich-Dämmplatten (je 1200x625x30 mm) EP3, Folie (2000x1250x0,2 mm)/ Dampfbremsbahn (Sd>100m) nach DIN EN 13948, Randdämmstreifen FSR (8x150 mm) 5m und doppelseitige Klebebandrolle, Montageanleitung, Verpackung im Karton

	Art.-Nr.	VE1	VE2	VE3	Unverb. Richtpreis/E
	05.054.00..0000	1	15		

AUSLAUFARTIKEL – Lieferung so lange der Vorrat reicht

Flexibler Anschlussschlauch 40/50

für Duschrinnen ES 50, aus Kunststoff, Länge 800 mm, Verpackung im Foliebeutel

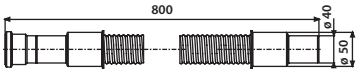

Maß	Art.-Nr.	VE1	VE2	VE3	Unverb. Richtpreis/E
ø 40/50	03.878.00..0000	1	50	600	

AUSLAUFARTIKEL – Lieferung so lange der Vorrat reicht

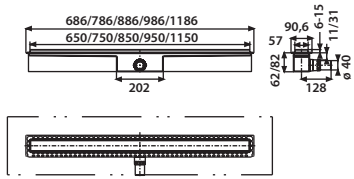

Duschrinne ES 50, höhenverstellbar, Abgang waagerecht
Höhe 62/82 mm

für den Nassbau, zur Entwässerung bodengleicher Duschen, Einbau im Raum oder an der Wand, geringste Einbauhöhe 62 mm: Geruchverschlusshöhe 30 mm (nicht normgerecht)*, Einbauhöhe 82 mm: Geruchverschlusshöhe 50 mm, bestehend aus: Duschrinne Edelstahl Breite 50 mm, mit werksseitig aufgeklebter Dichtmanschette, Drainrahmen, Ablaufleistung 0,5 l/s geprüft nach DIN EN 1253, inkl. Fertigbauset höhenverstellbar mit beidseitig verwendbarer Abdeckung-Edelstahl gebürstet oder befliesbar für Bodenbeläge zwischen 6-15 mm (voreingestellt auf 10 mm), Abdeckung Edelstahl gebürstet für Bodenbeläge 6-15 mm, Abdeckung befliesbar mit Bodenbelägen von 9-15 mm, mit Styroporträger, Bauschutz und Befestigungsmaterial, Verpackung im Karton

Maß	Art.-Nr.	VE1	VE2	VE3	Unverb. Richtpreis/€
650 / 50 / 62 mm	05.252.00..0000*	1	50		
650 / 50 / 82 mm	05.255.00..0000	1	50		
750 / 50 / 62 mm	05.231.00..0000*	1	50		
750 / 50 / 82 mm	05.233.00..0000	1	50		
850 / 50 / 62 mm	05.253.00..0000*	1	50		
850 / 50 / 82 mm	05.256.00..0000	1	50		
950 / 50 / 62 mm	05.234.00..0000*	1	50		
950 / 50 / 82 mm	05.235.00..0000	1	50		
1150 / 50 / 62 mm	05.254.00..0000*	1	50		
1150 / 50 / 82 mm	05.257.00..0000	1	50		

* Geruchverschlusshöhe 30 mm nicht normgerecht

Zubehör:

- Flexibler Anschlussschlauch Art.-Nr. 03.878.00..0000 siehe Seite 181
- Lastverteilungsplatte siehe Seite 180

Geruchverschluss DN 50

für Duschrinnen ES 50 mit senkrechtem Abgang, aus Kunststoff, mit Anschlussrohr DN 50 und Abgangsrohr ø 50, Verpackung im Foliebeutel

Maß	Art.-Nr.	VE1	VE2	VE3	Unverb. Richtpreis/€
DN 50/ø 50	31.801.00..0000	1	35	420	

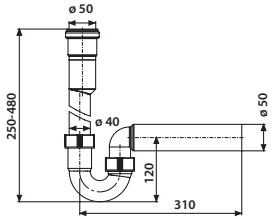

Duschrinne ES50 bis Baujahr 2019

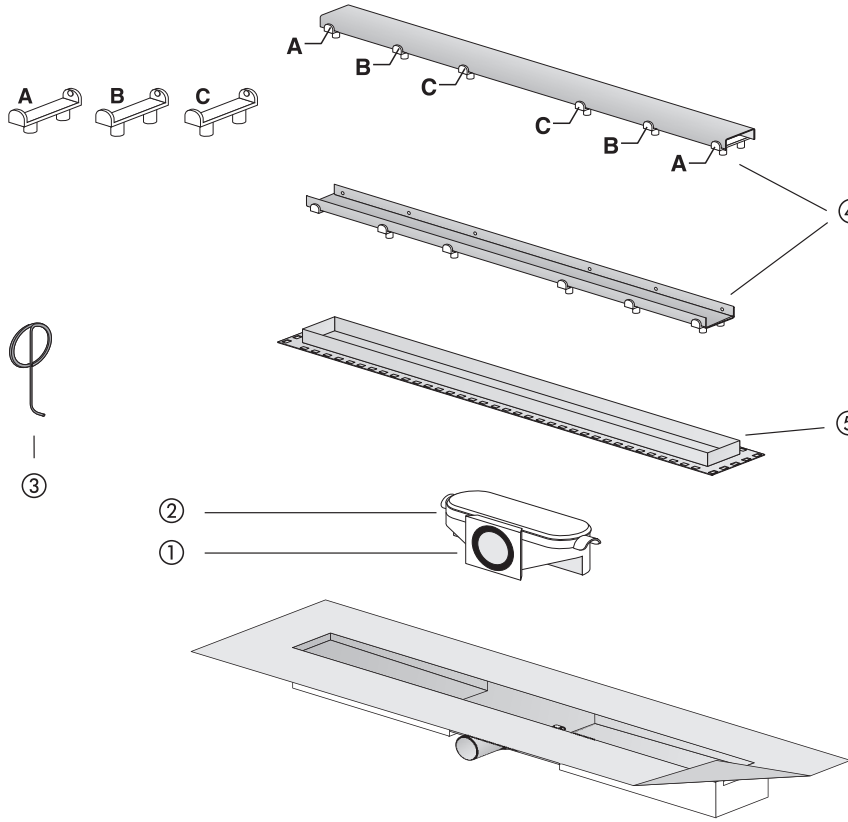

Nr.	Bezeichnung	Art.-Nr.	Unverb. Richtpreis/€
1	Geruchverschluss-Einsatz, GV 82 mm	03.647.00..0000	
2	Geruchverschluss-Einsatz, GV 62 mm	03.886.00..0000	
3	Rostheber	04.236.00..0000	
4	Rost 750/50/11 mm Rost 950/50/11 mm Rost 1150/50/11 mm	04.230.00..0000 04.231.00..0000 04.232.00..0000	
5	Rostrahmen mit EPS-Kern 750/50/11 mm	04.233.00..0000	

Duschrinne ES50 höhenverstellbar ab Baujahr 2019

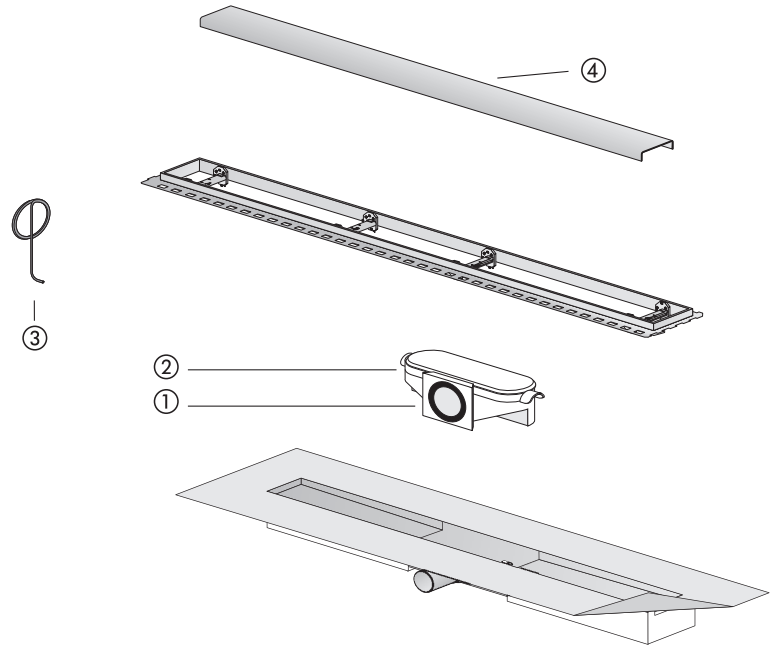

Nr.	Bezeichnung	Art.-Nr.	Unverb. Richtpreis/€
1	Geruchverschluss-Einsatz, GV 82 mm	03.647.00..0000	
2	Geruchverschluss-Einsatz, GV 62 mm	03.886.00..0000	
3	Rostheber	04.236.00..0000	
4	Rost 750/50/11 mm Rost 950/50/11 mm Rost 1150/50/11 mm	04.230.00..0000 04.231.00..0000 04.232.00..0000	

Duschrinne für Nassbau, Kunststoff Breite 50 mm

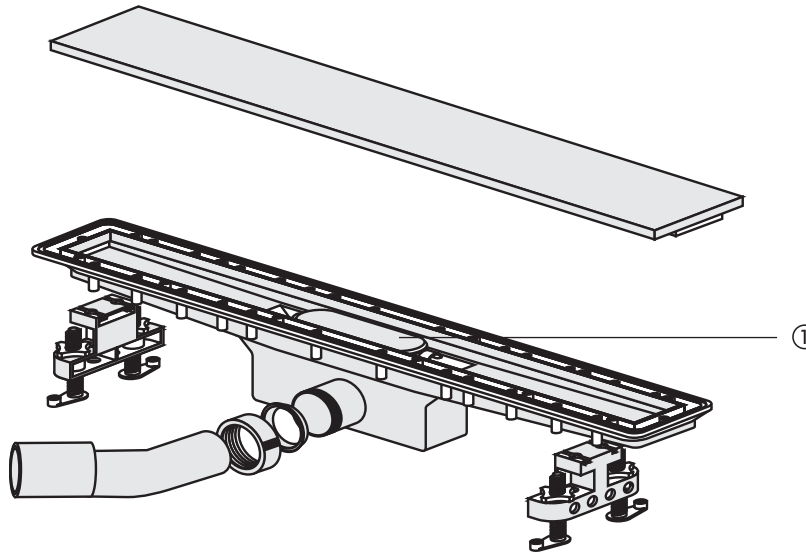

Nr.	Bezeichnung	Art.-Nr.	Unverb. Richtpreis/€
1	Geruchverschluss-Einsatz, GV 82 mm	03.647.00..0000	

Duschboard

quadratisches Duschboard für bodengleiche Duschen, Rollstuhl befahrbar, dient als Auflage für Fliesen oder ähnlichen Belag, mit integrierter Ablaufneigung von 2 %, vormontiertem Ablaufflansch mit innen liegendem Dichtring für SANIT Duschablauf, die Oberfläche ist mit einer überlappenden wasserdichten Abdichtfolie verklebt, Verpackung im Karton

Material: EPS Hartschaum 100 kg/m³

Maß L x B x H mm	Art.-Nr.	VE1	VE2	VE3	Unverb. Richtpreis/€
900 x 900 x 40	03.247.00..0000	1			
1000 x 1000 x 42	03.286.00..0000	1			
1200 x 1200 x 45	03.287.00..0000	1			

AUSLAUFARTIKEL – Lieferung so lange der Vorrat reicht

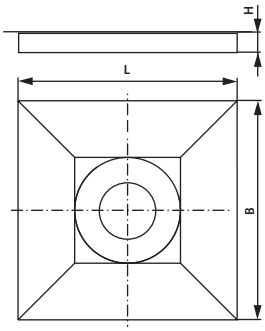

1. Duschablauf 823/BW für Duschboard

waagerechter Abgang

Einsatz mit Duschboard für bodengleiche Duschen, Einbautiefe 77 mm + Duschboard Höhe H, Ablaufleistung 0,7 L/s nach DIN EN 1253, mit höhenverstellbaren um 360° drehbarem Edelstahlrost, mit herausnehmbarem Geruchverschlusseinsatz, Abgang waagerecht ø 50, mit Bauschutz, Verpackung im Karton

Material: Kunststoff PP/Edelstahl

2. Duschablauf 823/BW für Duschboard

waagerechter Abgang, mit verschraubbarem Ablaufrost

geprüft nach DIN EN 274 und 1253

Maß	Art.-Nr.	VE1	VE2	VE3	Unverb. Richtpreis/€
1. DN 50	34.043.00..0000	1	20	240	
2. DN 50	34.043.00..S000	1	20	240	

AUSLAUFARTIKEL – Lieferung so lange der Vorrat reicht

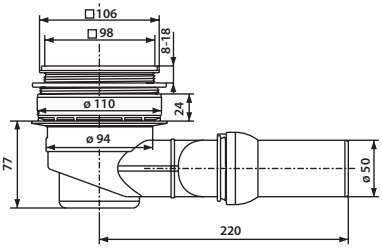

1. Duschablauf 823/BS für Duschboard

senkrechter Abgang

Einsatz mit Duschboard für bodengleiche Duschen, Ablaufleistung 1,1 L/s nach DIN EN 1253, mit höhenverstellbarem um 360° drehbaren Edelstahlrost, mit herausnehmbarem Geruchverschlusseinsatz, Abgang senkrecht ø 50, mit Bauschutz, Verpackung im Karton

Material: Kunststoff PP/Edelstahl

2. Duschablauf 823/BS für Duschboard

senkrechter Abgang, mit verschraubbarem Ablaufrost

geprüft nach DIN EN 274 und 1253

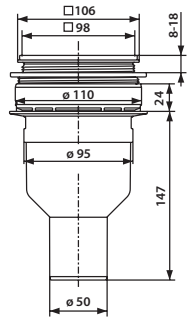

Maß	Art.-Nr.	VE1	VE2	VE3	Unverb. Richtpreis/€
1. DN 50	34.044.00..0000	1	20	240	
2. DN 50	34.044.00..S000	1	20	240	

AUSLAUFARTIKEL – Lieferung so lange der Vorrat reicht

Duschablauf für Duschboard 823/BW

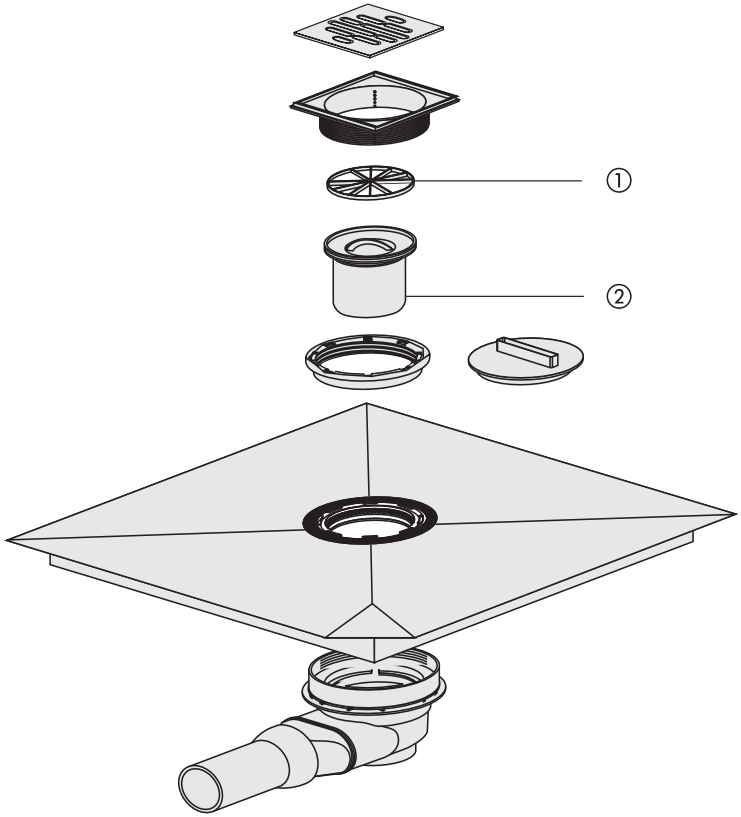

Nr.	Bezeichnung	Art.-Nr.	Unverb. Richtpreis/€
1	Haarsieb	04.109.00..0000	
2	Geruchverschluss-Einsatz	03.630.00..0000	

Duschablauf für Duschboard 823/BS

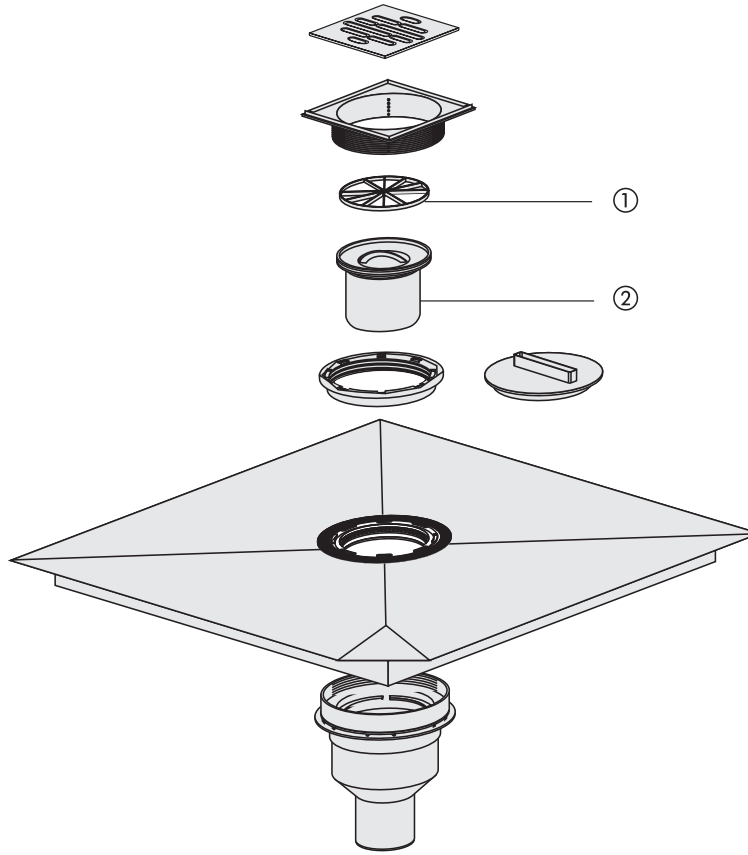

Nr.	Bezeichnung	Art.-Nr.	Unverb. Richtpreis/€
1	Haarsieb	04.109.00..0000	
2	Geruchverschluss-Einsatz	03.630.00..0000	

Ab- und Überlaufgarnitur SWING (Bauhöhe 90 mm)
aus Kunststoff, Bowdenzug 650 mm, mit strömungsoptimiertem Geruchverschluss, geringe Bauhöhe (90 mm) und Ablaufbogen ø 40/50 mm, verchromte Bedieneinheit mit rückstellbarem Drehgriff, inkl. 3 Designelementen in den Farben weiß-alpin, mattchrom und schwarz RAL 9005, Ventilkegel und Montageset, für Badewannen mit Drehexzenterbetätigung, Verpackung im Karton

geprüft nach DIN EN 274, überwacht

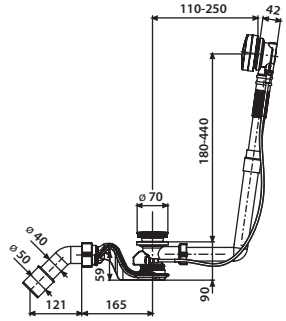

	Art.-Nr.	VE1	VE2	VE3	Unverb. Richtpreis/€
	35.330.00..0000	1	5	65	

Funktionseinheit SWING + BASIC (Bauhöhe 90 mm)

1. aus Kunststoff, Bowdenzug 650 mm, starrer Überlauf, mit strömungsoptimiertem Geruchverschluss, geringe Bauhöhe (90 mm) und Ablaufbogen d:40/50 mm, ohne Bedieneinheit, mit Montageset, für Badewannen mit Drehexenterbetätigung, Verpackung im Karton

2. Bowdenzug 650 mm, mit flexiblem Überlauf

3. für Sonderbadewannen und Whirlpools, Bowdenzug 1 m, mit flexiblem und kürzbarem Überlaufrohr

geprüft nach DIN EN 274, überwacht

1.

	Art.-Nr.	VE1	VE2	VE3	Unverb. Richtpreis/€
1.	35.331.00..1000	1	5	65	
2.	35.331.00..S000	1	5	65	
3.	35.332.00..0000	1	5	65	

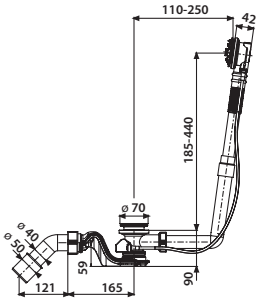

Bedieneinheit für Funktionseinheit SWING

bestehend aus einer Bedieneinheit mit rückstellbarem Drehgriff und Ventilkegel, Verpackung im Karton

1. Drehgriff und Ventilkegel weiß-alpin
2. Drehgriff und Ventilkegel weiß-matt
3. Drehgriff und Ventilkegel schwarz-matt
4. Drehgriff und Ventilkegel verchromt, inkl. 3 Designelementen in den Farben weiß-alpin, mattchrom und schwarz RAL 9005

3.

Farbe	Art.-Nr.	VE1	VE2	VE3	Unverb. Richtpreis/€
1. weiß-alpin	05.098.01..0000	1	5	600	
2. weiß-matt	05.098.07..0000	1	5	600	
3. schwarz-matt	05.098.56..0000	1	5	600	
4. chrom	05.098.81..0000	1	5	600	

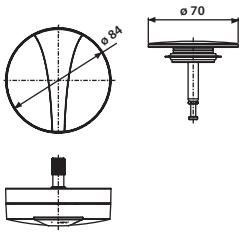

Ab- und Überlaufgarnitur BASIC (Bauhöhe 90 mm)
aus Kunststoff, Bowdenzug 650 mm, mit strömungsoptimiertem Geruchverschluss, geringe Bauhöhe (90 mm) und Ablaufbogen ø 40/50 mm, verchromter Drehgriff mit Überdrehschutz, Ventilkegel, für Badewannen mit Drehexzenterbetätigung, Verpackung im Karton

geprüft nach DIN EN 274, überwacht

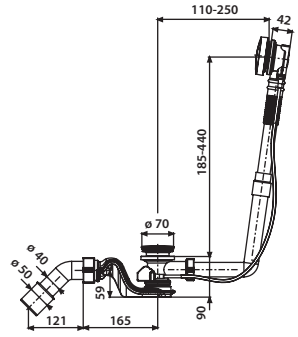

	Art.-Nr.	VE1	VE2	VE3	Unverb. Richtpreis/€
	35.333.00..0000	1	5	65	

Ab- und Überlaufgarnitur BASIC mit flexiblem Überlauf (Bauhöhe 90 mm)
aus Kunststoff, Bowdenzug 650 mm, mit strömungsoptimiertem Geruchverschluss, geringe Bauhöhe (90 mm) und Ablaufbogen ø 40/50 mm, Drehgriff mit Überdrehschutz und Ventilkegel, für Badewannen mit Drehexenterbetätigung, Drehgriff und Ventilkegel verchromt, Verpackung im Foliebeutel

geprüft nach DIN EN 274, überwacht

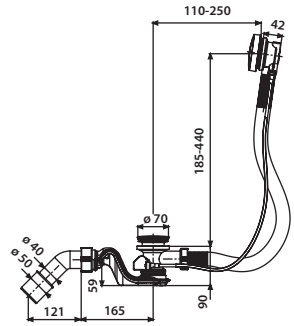

	Art.-Nr.	VE1	VE2	VE3	Unverb. Richtpreis/€
	35.333.00..S000	1	20	240	

Funktionseinheit SWING + BASIC (Bauhöhe 90 mm)

1. aus Kunststoff, Bowdenzug 650 mm, starrer Überlauf, mit strömungsoptimiertem Geruchverschluss, geringe Bauhöhe (90 mm) und Ablaufbogen d:40/50 mm, ohne Bedieneinheit, mit Montageset, für Badewannen mit Drehexenterbetätigung, Verpackung im Karton

2. Bowdenzug 650 mm, mit flexiblem Überlauf

3. für Sonderbadewannen und Whirlpools, Bowdenzug 1 m, mit flexiblem und kürzbarem Überlaufrohr

geprüft nach DIN EN 274, überwacht

1.

	Art.-Nr.	VE1	VE2	VE3	Unverb. Richtpreis/€
1.	35.331.00..1000	1	5	65	
2.	35.331.00..S000	1	5	65	
3.	35.332.00..0000	1	5	65	

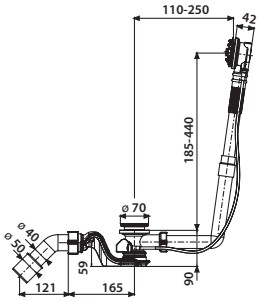

Bedieneinheit für Funktionseinheit BASIC

bestehend aus Drehgriff und Ventilkegel, Verpackung im Karton

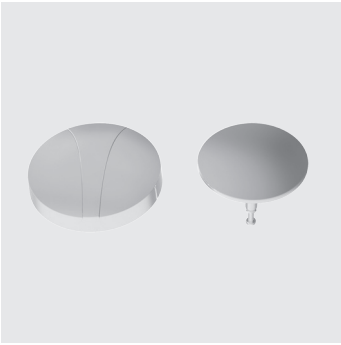

Farbe	Art.-Nr.	VE1	VE2	VE3	Unverb. Richtpreis/€
weiß-alpin	05.097.01..0000	1	5	120	
weiß-matt	05.097.07..0000	1	5	120	
schwarz-matt	05.097.56..0000	1	5	120	
chrom	05.097.81..0000	1	5	120	

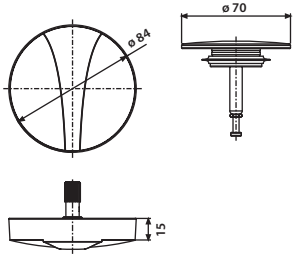

Ab- und Überlaufgarnitur SWING PLUS (Bauhöhe 90 mm)

aus Kunststoff, mit Zulauffunktion und universellem Wasseranschluss R ½ AG, Bowdenzug 650 mm, mit strömungsoptimiertem Geruchverschluss, geringe Bauhöhe (90 mm) und Ablaufbogen ø 40/50 mm, Bedieneinheit mit rückstellbarem Drehgriff, Ventilkegel und Montageset, Rechteckperlator (Durchflussklasse C), für Badewannen mit Drehexzenterbetätigung, Drehgriff und Ventilkegel verchromt, inkl. 3 Designelementen in den Farben weiß-alpin, mattchrom und schwarz RAL 9005, Verpackung im Karton

geprüft nach DIN EN 274, überwacht

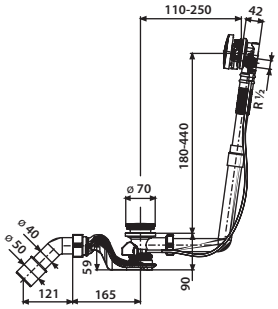

Maß	Art.-Nr.	VE1	VE2	VE3	Unverb. Richtpreis/€
R ½ AG x 40/50	35.327.00..0000	1	5	65	

Zubehör:

· Anschlussset Art. 05.211.00..0000 Seite 198

Funktionseinheit SWING PLUS (Bauhöhe 90 mm)

1. aus Kunststoff, starrer Überlauf, mit Zulauffunktion und universellem Wasseranschluss R 1/2 AG, Bowdenzug 650 mm, mit strömungsoptimiertem Geruchverschluss, geringe Bauhöhe (90 mm) und Ablaufbogen d: 40/50 mm, ohne Bedieneinheit, mit Montageset, für Badewannen mit Drehexzenterbetätigung, Verpackung im Karton

2. Bowdenzug 650 mm, mit flexiblem Überlauf

3. für Sonderbadewannen und Whirlpools, Bowdenzug 1 m, mit flexiblem Überlauf

geprüft nach DIN EN 274, überwacht

Zubehör: Anschlussset Art.Nr. 05.211.00..0000 siehe Seite 198

1.

Maß	Art.-Nr.	VE1	VE2	VE3	Unverb. Richtpreis/€
R ½ AG L = 110-250 mm H = 180-440 mm	1. 35.328.00..0000 2. 35.328.00..S000	1	5	65	
R ½ AG L = 110-700 mm H = 180-500 mm	3. 35.329.00..0000	1	5	65	

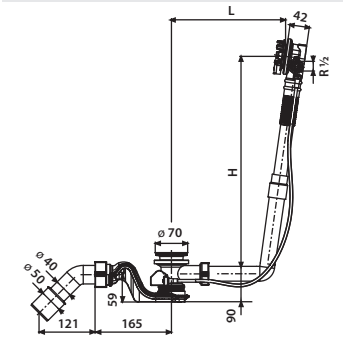

Bedieneinheit für Funktionseinheit SWING PLUS

bestehend aus einer Bedieneinheit mit rückstellbarem Drehgriff und Ventilkegel, mit Rechteckperlator (Durchflussklasse C), Verpackung im Karton

1. Drehgriff und Ventilkegel weiß-alpin
2. Drehgriff und Ventilkegel weiß-matt
3. Drehgriff und Ventilkegel schwarz-matt
4. Drehgriff und Ventilkegel verchromt, inkl. 3 Designelementen in den Farben weiß-alpin, mattchrom und schwarz RAL 9005

3.

Farbe	Art.-Nr.	VE1	VE2	VE3	Unverb. Richtpreis/€
1. weiß-alpin	05.036.01..0000	1	5	600	
2. weiß-matt	05.036.07..0000	1	5	600	
3. schwarz-matt	05.036.56..0000	1	5	600	
4. chrom	05.036.81..0000	1	5	600	

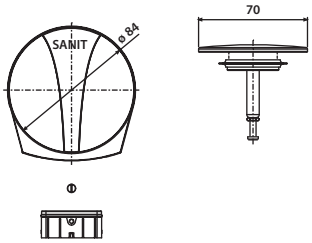

Anschlussset für Ab- und Überlaufgarnitur SWING PLUS

bestehend aus flexiblem Anschlussschlauch 1500 mm (mit selbstdichtender Steckverbindung und Rändelmutter G ½) und Winkelstück 2 x R ½, Verpackung im Foliebeutel

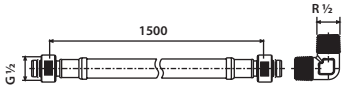

Maß	Art.-Nr.	VE1	VE2	VE3	Unverb. Richtpreis/€
L = 1500 mm	05.211.00..0000	1	30	720	

Ablaufventil Push-Push

aus Kunststoff, passend zu Push-Push Ab- und Überlaufgarnitur 837, Verpackung im Karton

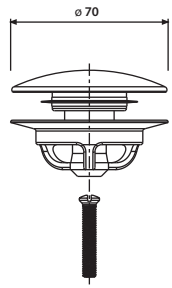

Farbe	Art.-Nr.	VE1	VE2	VE3	Unverb. Richtpreis/€
weiß-alpin	05.171.01..0000	1	5	600	
weiß-matt	05.171.07..0000	1	5	600	
schwarz-matt	05.171.56..0000	1	5	600	
chrom	05.171.81..0000	1	5	600	

Push-Push Ab- und Überlaufgarnitur 837 (Bauhöhe 90 mm)

aus Kunststoff, für Badewannen, Druck-Druck Garnitur mit strömungsoptimiertem Geruchverschluss und Ablaufbogen ø 40/50 mm, Verpackung im Karton

1. mit Bedieneinheit Push-Push verchromt
2. ohne Bedieneinheit Push-Push

1.

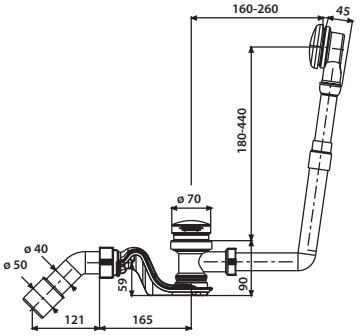

	Art.-Nr.	VE1	VE2	VE3	Unverb. Richtpreis/€
1.	35.064.00..0000	1	5	65	
2.	35.064.00..S000	1	5	65	

Bedieneinheit Push-Push

für Push-Push Ab- und Überlaufgarnitur 837, Verpackung im Karton

Farbe	Art.-Nr.	VE1	VE2	VE3	Unverb. Richtpreis/€
chrom	03.749.81..0000	1	5	300	

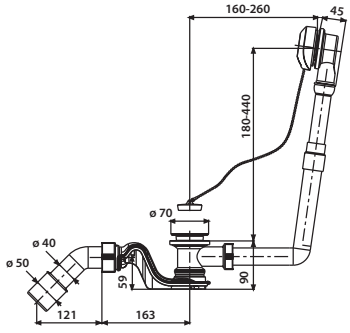

Ab- und Überlaufgarnitur 833 (Bauhöhe 90 mm)

aus Kunststoff, für Badewannen mit strömungsoptimiertem Geruchverschluss, mit Klemmrosette verchromt und Magnetstopfen, geringe Bauhöhe (90 mm), mit Ablaufbogen ø 40/50 mm, Verpackung im Karton

geprüft nach DIN EN 274, überwacht

	Art.-Nr.	VE1	VE2	VE3	Unverb. Richtpreis/€
	35.062.00..0000	1	5	65	

AUSLAUFARTIKEL – Lieferung so lange der Vorrat reicht

ABLAUFGARNITUREN FÜR BADE- UND DUSCHWANNEN

SANIT bietet ein komplettes Programm von Ablaufgarnituren für Bade- und Duschwannen, von Standardabläufen bis hin zur Ablaufgarnitur mit Wasserzulauffunktion, an.

Die Ab- und Überlaufgarnitur der Serie **SWING** stellt eine komplette Neuentwicklung mit folgenden Vorteilen dar:

- flaches kompaktes Design mit vielen Variationsmöglichkeiten in verschiedenen Farben
- konstante Optik durch Rückstellung des Drehgriffes in die Ausgangsposition
- perfektes Strahlbild, mit weichem und spritzfreiem Einlauf (**SWING PLUS**)
- strömungsoptimierter Geruchverschluss mit hoher Ablaufleistung und niedriger Bauhöhe (90 mm)
- weiterentwickeltes Wasser-Anschlussset
- Systemlösung in Verbindung mit Wannenrandelement INEO RIM
- schnelle werkzeuglose Montage
- vielfältige Anschlussmöglichkeiten

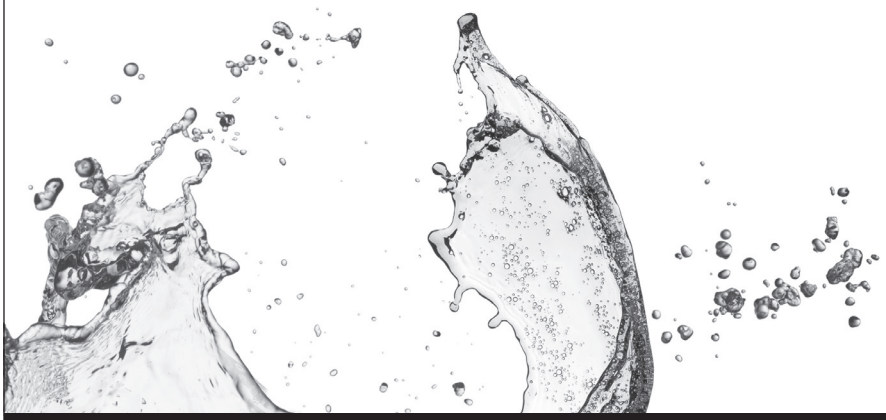

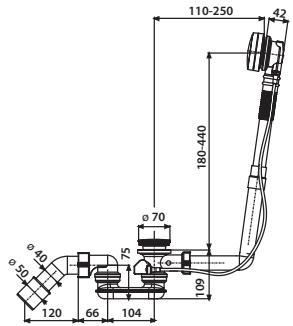

Ab- und Überlaufgarnitur SWING (Bauhöhe 110 mm)
aus Kunststoff, Bowdenzug 650 mm, mit Geruchverschluss und Ablaufbogen d:40/50 mm, verchromte Bedieneinheit mit rückstellbarem Drehgriff, incl. 3 Designelementen in den Farben weiß-alpin, mattchrom und schwarz RAL 9005, Ventilkegel und Montageset, für Badewannen mit Drehexenterbetätigung, Verpackung im Karton

geprüft nach DIN EN 274-2, überwacht

	Art.-Nr.	VE1	VE2	VE3	Unverb. Richtpreis/€
	35.313.00..1000	1	5	65	

Funktionseinheit SWING + BASIC (Bauhöhe 110 mm)

1. aus Kunststoff, starrer Überlauf, Bowdenzug 650 mm, mit Geruchverschluss und Ablaufbogen d:40/50 mm, ohne Bedieneinheit, mit Montageset, für Badewannen mit Drehexenterbetätigung, Verpackung im Karton

2. Bowdenzug 650 mm, flexibler Überlauf

3. für Sonderbadewannen und Whirlpools, Bowdenzug 1 m, mit flexiblem Überlauf

geprüft nach DIN EN 274-2, überwacht

1.

	Art.-Nr.	VE1	VE2	VE3	Unverb. Richtpreis/€
1.	35.314.00..1000	1	5	65	
2.	35.314.00..S000	1	5	65	
3.	35.315.00..1000	1	5	65	

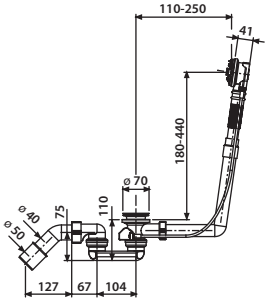

Bedieneinheit für Funktionseinheit SWING

bestehend aus einer Bedieneinheit mit rückstellbarem Drehgriff und Ventilkegel, Verpackung im Karton

1. Drehgriff und Ventilkegel weiß-alpin
2. Drehgriff und Ventilkegel weiß-matt
3. Drehgriff und Ventilkegel schwarz-matt
4. Drehgriff und Ventilkegel verchromt, inkl. 3 Designelementen in den Farben weiß-alpin, mattchrom und schwarz RAL 9005

3.

Farbe	Art.-Nr.	VE1	VE2	VE3	Unverb. Richtpreis/€
1. weiß-alpin	05.098.01..0000	1	5	600	
2. weiß-matt	05.098.07..0000	1	5	600	
3. schwarz-matt	05.098.56..0000	1	5	600	
4. chrom	05.098.81..0000	1	5	600	

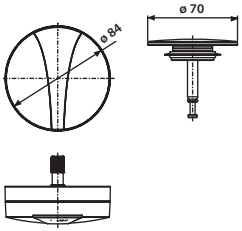

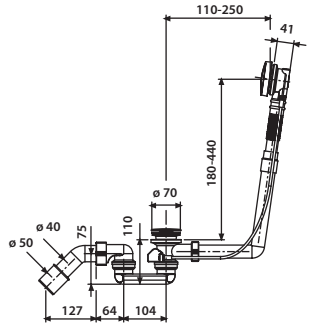

Ab- und Überlaufgarnitur BASIC (Bauhöhe 110 mm)
aus Kunststoff, Bowdenzug 650 mm, mit Geruchverschluss und Ablaufbogen ø 40/50 mm, verchromter Drehgriff mit Überdrehschutz und Ventilkegel, für Badewannen mit Drehexenterbetätigung, Verpackung im Karton

geprüft nach DIN EN 274-2, überwacht

	Art.-Nr.	VE1	VE2	VE3	Unverb. Richtpreis/€
	35.316.00..0000	1	5	65	

Funktionseinheit SWING + BASIC (Bauhöhe 110 mm)

1. aus Kunststoff, starrer Überlauf, Bowdenzug 650 mm, mit Geruchverschluss und Ablaufbogen d:40/50 mm, starrer Überlauf, ohne Bedieneinheit, mit Montageset, für Badewannen mit Drehexenterbetätigung, Verpackung im Karton

2. Bowdenzug 650 mm, flexibler Überlauf

3. für Sonderbadewannen und Whirlpools, Bowdenzug 1 m, mit flexiblem Überlauf

geprüft nach DIN EN 274-2, überwacht

	Art.-Nr.	VE1	VE2	VE3	Unverb. Richtpreis/€
1.	35.314.00..1000	1	5	65	
2.	35.314.00..S000	1	5	65	
3.	35.315.00..1000	1	5	65	

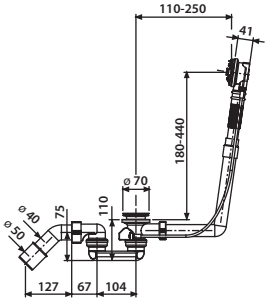

Bedieneinheit für Funktionseinheit BASIC

bestehend aus Drehgriff und Ventilkegel, Verpackung im Karton

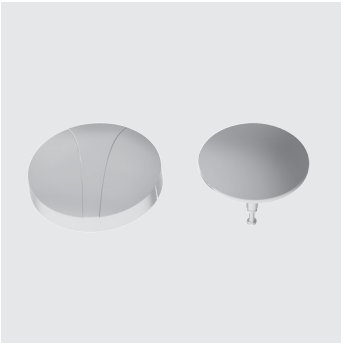

Farbe	Art.-Nr.	VE1	VE2	VE3	Unverb. Richtpreis/€
weiß-alpin	05.097.01..0000	1	5	120	
weiß-matt	05.097.07..0000	1	5	120	
schwarz-matt	05.097.56..0000	1	5	120	
chrom	05.097.81..0000	1	5	120	

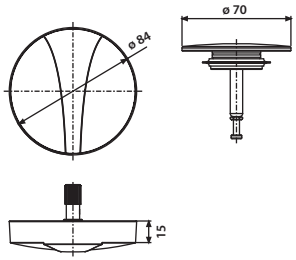

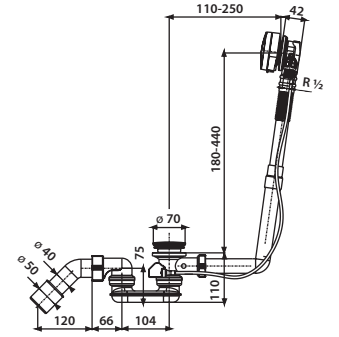

Ab- und Überlaufgarnitur SWING PLUS (Bauhöhe 110 mm)

aus Kunststoff, mit Zulauffunktion und universellem Wasseranschluss R ½ AG, Bowdenzug 650 mm, mit Geruchverschluss und Ablaufbogen ø 40/50 mm, Bedieneinheit mit rückstellbarem Drehgriff, Ventilkegel und Montageset, Rechteckperlator (Durchflussklasse C), für Badewannen mit Drehexzenterbetätigung, Verpackung im Karton

geprüft nach DIN EN 274-2, überwacht

	Art.-Nr.	VE1	VE2	VE3	Unverb. Richtpreis/€
	35.310.00..1000	1	5	65	

1. Funktionseinheit SWING PLUS (Bauhöhe 110 mm)

1. aus Kunststoff, starrer Überlauf, mit Zulauffunktion und universellen Wasseranschluss R 1/2 AG, Bowdenzug 650 mm, mit Geruchverschluss und Ablaufbogen d:40/50 mm, ohne Bedieneinheit, mit Montageset, für Badewannen mit Drehexzenterbetätigung, Verpackung im Karton

2. Bowdenzug 650 mm, flexibler Überlauf

3. für Sonderbadewannen und Whirlpools, Bowdenzug 1 m, mit flexiblem Überlauf

geprüft nach DIN EN 274-2, überwacht

Zubehör: Anschlussset Art.Nr. 05.211.00..0000 siehe Seite 198

1.

Maß	Art.-Nr.	VE1	VE2	VE3	Unverb. Richtpreis/€
R ½ AG L = 110-250 mm H = 180-440 mm	1. 35.311.00..1000 2. 35.311.00..S000	1	5	65	
R ½ AG L = 110-700 mm H = 180-500 mm	3. 35.312.00..1000	1	5	65	

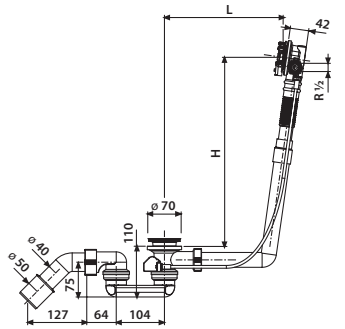

Bedieneinheit für Funktionseinheit SWING PLUS

bestehend aus einer Bedieneinheit mit rückstellbarem Drehgriff und Ventilkegel, mit Rechteckperlator (Durchflussklasse C), Verpackung im Karton

1. Drehgriff und Ventilkegel weiß-alpin
2. Drehgriff und Ventilkegel weiß-matt
3. Drehgriff und Ventilkegel schwarz-matt
4. Drehgriff und Ventilkegel verchromt, inkl. 3 Designelementen in den Farben weiß-alpin, mattchrom und schwarz RAL 9005

3.

Farbe	Art.-Nr.	VE1	VE2	VE3	Unverb. Richtpreis/€
1. weiß-alpin	05.036.01..0000	1	5	600	
2. weiß-matt	05.036.07..0000	1	5	600	
3. schwarz-matt	05.036.56..0000	1	5	600	
4. chrom	05.036.81..0000	1	5	600	

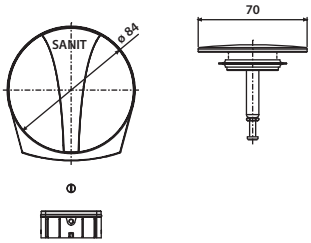

Anschlussset für Ab- und Überlaufgarnitur SWING PLUS

bestehend aus flexiblem Anschlussschlauch 1500 mm (mit selbstdichtender Steckverbindung und Rändelmutter G ½) und Winkelstück 2 x R ½, Verpackung im Foliebeutel

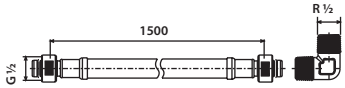

Maß	Art.-Nr.	VE1	VE2	VE3	Unverb. Richtpreis/€
L = 1500 mm	05.211.00..0000	1	30	720	

Ablaufventil Push-Push

aus Kunststoff, passend zu Push-Push Ab- und Überlaufgarnitur 837, Verpackung im Karton

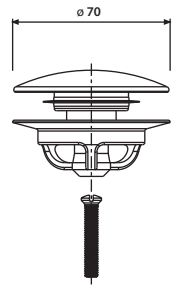

Farbe	Art.-Nr.	VE1	VE2	VE3	Unverb. Richtpreis/€
weiß-alpin	05.171.01..0000	1	5	600	
weiß-matt	05.171.07..0000	1	5	600	
schwarz-matt	05.171.56..0000	1	5	600	
chrom	05.171.81..0000	1	5	600	

Push-Push Ab- und Überlaufgarnitur 837 (Bauhöhe 110 mm)

aus Kunststoff, für Badewannen, Druck-Druck Garnitur mit Geruchverschluss und Ablaufbogen ø 40/50 mm, Verpackung im Karton

1. mit Bedieneinheit Push-Push verchromt
2. ohne Bedieneinheit Push-Push

1.

	Art.-Nr.	VE1	VE2	VE3	Unverb. Richtpreis/€
1.	35.037.00..1000	1	5	65	
2.	35.037.00..S000	1	5	65	

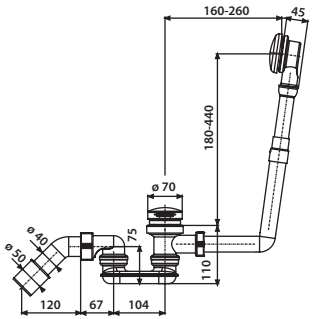

Bedieneinheit Push-Push

für Push-Push Ab- und Überlaufgarnitur 837, Verpackung im Karton

Farbe	Art.-Nr.	VE1	VE2	VE3	Unverb. Richtpreis/€
chrom	03.749.81..0000	1	5	300	

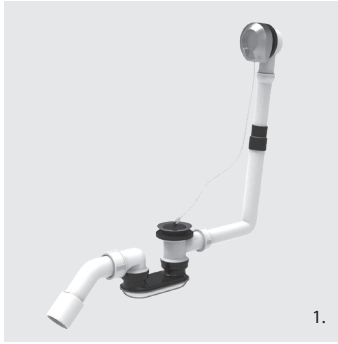

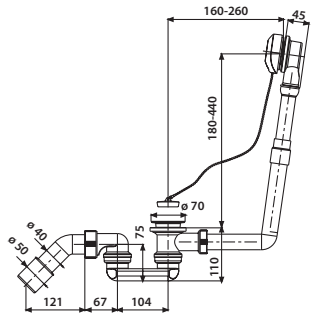

Ab- und Überlaufgarnitur 833 (Bauhöhe 110 mm)

aus Kunststoff, mit Geruchverschluss und Ablaufbogen d:40/50 mm, für Badewannen, Verpackung im Karton

1. starrer Überlauf, mit Klemmrosette verchromt und Magnetstopfen

2. flexibler Überlauf, mit Klemmrosette verchromt und Stopfen, Verpackung im Foliebeutel

geprüft nach DIN EN 274, überwacht

	Art.-Nr.	VE1	VE2	VE3	Unverb. Richtpreis/€
1.	35.039.00..1000	1	5	65	
2.	35.038.00..S000	1	5	65	

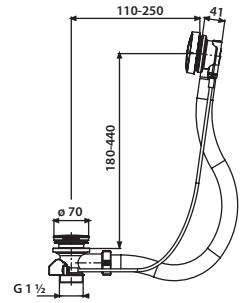

Ab- und Überlaufgarnitur BASIC mit flexiblem Überlauf, ohne Geruchverschluss

aus Kunststoff, Bowdenzug 650 mm, verchromter Drehgriff mit Überdrehschutz, Ventilkegel, für Badewannen mit Drehexenterbetätigung, Verpackung im Karton

geprüft nach DIN EN 274, überwacht

	Art.-Nr.	VE1	VE2	VE3	Unverb. Richtpreis/€
	35.320.00..0000	1	5	65	

Geruchverschluss für Badewannen Ab- und Überlaufgarnitur (Bauhöhe 110 mm)

aus Kunststoff, G 1½ mit Ablaufbogen ø 40/50 mm, Verpackung im Foliebeutel

	Art.-Nr.	VE1	VE2	VE3	Unverb. Richtpreis/€
	31.501.00..0000	1	20	480	

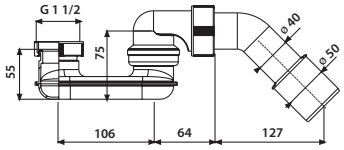

Zwischenstück für Tropfwasseranschluss

aus Kunststoff, mit Rückschlagklappe, für Badewannen, Verpackung im Foliebeutel

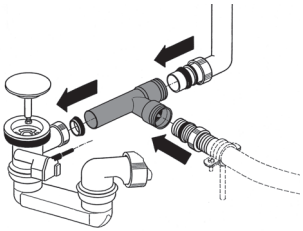

	Art.-Nr.	VE1	VE2	VE3	Unverb. Richtpreis/€
	01.379.00..0000	1	200	4800	

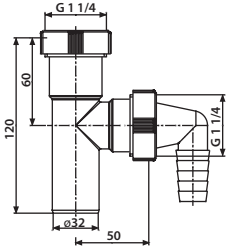

Duschablauf 824 waagerecht, Höhe 60 mm, Abgang 135° inkl. Kriechwasseranschluss, Sperrwasserhöhe 30 mm

aus Kunststoff, mit verchromter Abdeckplatte inkl. Haarsieb, herausnehmbarem Geruchverschlusseinsatz, 3-fach Dichtung, Ablaufbogen d:40/50 mm, für Duschwannen mit Ablaufloch d:90 mm, Geruchverschlusshöhe 30 mm, Ablaufleistung 0,6 L/s nach DIN EN 274, Verpackung im Karton

geprüft nach DIN EN 274, überwacht

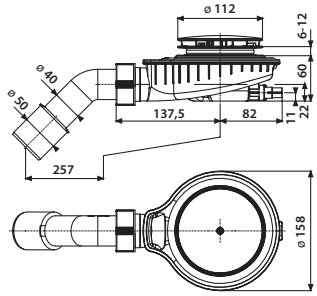

	Art.-Nr.	VE1	VE2	VE3	Unverb. Richtpreis/€
	34.062.81..0000	1	20	240	

Duschablauf 824 waagerecht, Höhe 80 mm, Abgang 135° Sperrwasserhöhe 50 mm

aus Kunststoff, mit verchromter Abdeckplatte inkl. Haarsieb, herausnehmbarem Geruchverschluss-einsatz, 3-fach Dichtung, Ablaufbogen d:40/50 mm, für Duschwannen mit Ablaufloch d:90 mm, Geruchverschlusshöhe 50 mm, Ablaufleistung 0,8 L/s nach DIN EN 274, Verpackung im Karton

geprüft nach DIN EN 274, überwacht

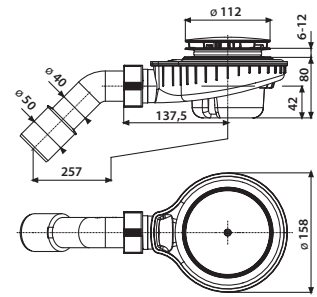

	Art.-Nr.	VE1	VE2	VE3	Unverb. Richtpreis/€
	34.063.81..0000	1	20	240	

Funktionseinheit 824 waagerecht, Abgang 135°, ohne Abdeckplatte

aus Kunststoff, mit herausnehmbarem Geruchverschlusseinsatz, 3-fach Dichtung, Ablaufbogen d:40/50 mm, für Duschwannen mit Ablaufloch d:90 mm, Verpackung im Karton

geprüft nach DIN EN 274, überwacht

1. Funktionseinheit 824 waagerecht, **Höhe 60 mm**, inkl. Kriechwasseranschluss, Sperrwasserhöhe 30 mm, Ablaufleistung 0,6 L/s nach DIN EN 274
2. Funktionseinheit 824 waagerecht, **Höhe 80 mm**, Sperrwasserhöhe 50 mm, Ablaufleistung 0,8 L/s nach DIN EN 274

	Art.-Nr.	VE1	VE2	VE3	Unverb. Richtpreis/€
1.	34.062.00..0000	1	20	240	
2.	34.063.00..0000	1	20	240	

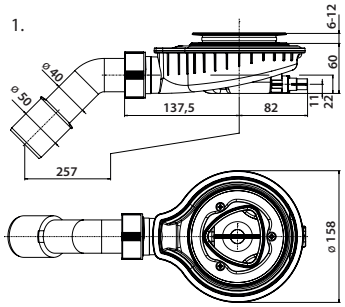

Abdeckplatte

für Funktionseinheit 824 waagerecht, Abgang 135°, mit Haarsieb, Verpackung im Karton

Farbe	Art.-Nr.	VE1	VE2	VE3	Unverb. Richtpreis/€
weiß-alpin	05.415.01..0000	1	5	600	
weiß-matt	05.415.07..0000	1	5	600	
schwarz-matt	05.415.56..0000	1	5	600	
chrom	05.415.81..0000	1	5	600	

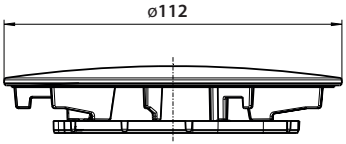

Duschablauf 823/90 W, waagerechter Abgang

aus Kunststoff, mit verchromter Abdeckplatte mit Haarsieb, herausnehmbarem Geruchverschlusseinsatz, Flachdichtung, Abgang mit verstellbarem Kugelgelenk und Ablauf ø 50 mm, für Duschwannen mit Ablaufloch ø 90 mm, Ablaufleistung 0,7 L/s nach DIN EN 274, Verpackung im Karton

geprüft nach DIN EN 274

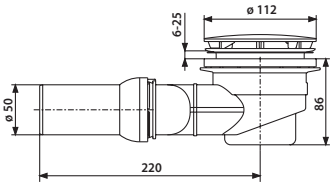

Farbe	Art.-Nr.	VE1	VE2	VE3	Unverb. Richtpreis/€
chrom	34.045.00..0000	1	20	240	

AUSLAUFARTIKEL – Lieferung so lange der Vorrat reicht

Funktionseinheit 823/90FW, waagerechter Abgang

aus Kunststoff, ohne Abdeckplatte, mit herausnehmbarem Geruchverschlusseinsatz, Flachdichtung, Abgang mit verstellbarem Kugelgelenk und Ablauf d:50 mm, für Duschwannen mit Ablaufloch d:90 mm, Ablaufleistung 0,7 L/s nach DIN EN 274, Verpackung im Karton

geprüft nach DIN EN 274

	Art.-Nr.	VE1	VE2	VE3	Unverb. Richtpreis/€
	34.047.00..1000	1	20	240	

AUSLAUFARTIKEL – Lieferung so lange der Vorrat reicht

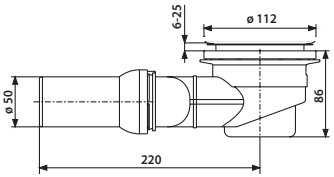

Abdeckplatte

für Funktionseinheiten 823/90 waagerechter oder senktrechter Abgang, mit Haarsieb, Verpackung im Karton

Farbe	Art.-Nr.	VE1	VE2	VE3	Unverb. Richtpreis/€
weiß-alpin	05.165.01..0000	1	5	600	
weiß-matt	05.165.07..0000	1	5	600	
schwarz-matt	05.165.56..0000	1	5	600	
chrom	05.165.81..0000	1	5	600	
Edelstahl poliert	05.315.00..0000	1	5	600	

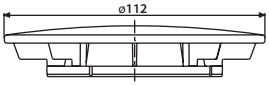

Duschablauf 823/90 W, Höhe 80 mm, Abgang 135°

aus Kunststoff, mit verchromter Abdeckplatte inkl. Haarsieb, herausnehmbarem Geruchverschlusseinsatz, Flachdichtung, Ablaufbogen ø 40/50, für Duschwannen mit Ablaufloch ø 90 mm, Geruchverschlusshöhe 50 mm, Ablaufleistung 0,6 L/s nach DIN EN 274, Verpackung im Karton

geprüft nach DIN EN 274

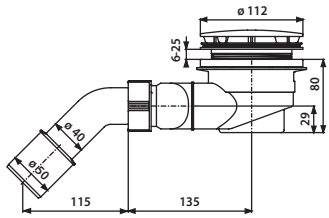

Farbe	Art.-Nr.	VE1	VE2	VE3	Unverb. Richtpreis/€
chrom	34.051.00..0000	1	10	210	

AUSLAUFARTIKEL – Lieferung so lange der Vorrat reicht

Funktionseinheit 823/90 FW, Höhe 80 mm, Abgang 135°

aus Kunststoff, ohne Abdeckplatte, mit herausnehmbarem Geruchverschlusseinsatz, Flachdichtung, Ablaufbogen d:40/50 mm, für Duschwannen mit Ablaufloch d:90 mm, Geruchverschlusshöhe 50 mm, Ablaufleistung 0,6 L/s nach DIN EN 274, Verpackung im Karton

geprüft nach DIN EN 274

	Art.-Nr.	VE1	VE2	VE3	Unverb. Richtpreis/€
	34.052.00..1000	1	10	210	

AUSLAUFARTIKEL – Lieferung so lange der Vorrat reicht

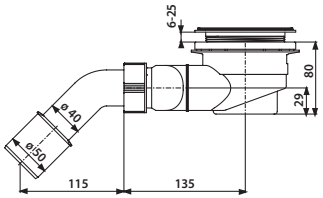

Abdeckplatte

für Funktionseinheiten 823/90 waagerechter oder senktrechter Abgang, mit Haarsieb, Verpackung im Karton

Farbe	Art.-Nr.	VE1	VE2	VE3	Unverb. Richtpreis/€
weiß-alpin	05.165.01..0000	1	5	600	
weiß-matt	05.165.07..0000	1	5	600	
schwarz-matt	05.165.56..0000	1	5	600	
chrom	05.165.81..0000	1	5	600	
Edelstahl poliert	05.315.00..0000	1	5	600	

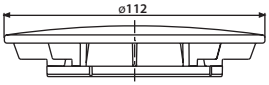

Duschablauf 823/90 S, senkrechter Abgang

aus Kunststoff, mit verchromter Abdeckplatte mit Haarsieb, herausnehmbarem Geruchverschlusseinsatz, Flachdichtung, Abgang ø 50 mm, für Duschwannen mit Ablaufloch ø 90 mm, Ablaufleistung 1,1 L/s nach DIN EN 274, Verpackung im Karton

geprüft nach DIN EN 274

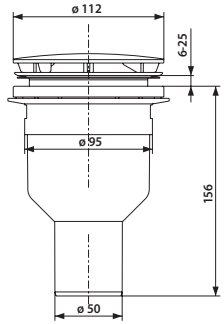

Farbe	Art.-Nr.	VE1	VE2	VE3	Unverb. Richtpreis/€
chrom	34.046.00..0000	1	20	240	

Funktionseinheit 823/90 FS, senkrechter Abgang

aus Kunststoff, ohne Abdeckplatte, mit herausnehmbarem Geruchverschlusseinsatz, Flachdichtung, Abgang d:50 mm, für Duschwannen mit Ablaufloch d:90 mm, Ablaufleistung 1,1 L/s nach DIN EN 274, Verpackung im Karton

geprüft nach DIN EN 274

	Art.-Nr.	VE1	VE2	VE3	Unverb. Richtpreis/€
	34.048.00..1000	1	20	240	

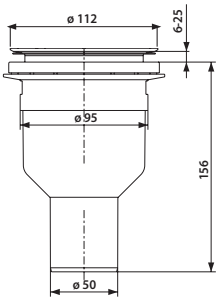

Abdeckplatte

für Funktionseinheiten 823/90 waagerechter oder senktrechter Abgang, mit Haarsieb, Verpackung im Karton

Farbe	Art.-Nr.	VE1	VE2	VE3	Unverb. Richtpreis/€
weiß-alpin	05.165.01..0000	1	5	600	
weiß-matt	05.165.07..0000	1	5	600	
schwarz-matt	05.165.56..0000	1	5	600	
chrom	05.165.81..0000	1	5	600	
Edelstahl poliert	05.315.00..0000	1	5	600	

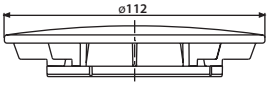

Duschablauf Magnetech 90

Ablaufgarnitur für Duschwanne mit Ablaufbohrung ø 90 mm, hohe Funktionssicherheit durch neuartigen mechanischen Geruchverschluss, keine Geruchsbelästigung durch Austrocknung oder Leersaugung mehr möglich, Gasdichte bei Unter- und Überdruck, geringe Einbauhöhe mit nur 66 mm - geeignet für ultraflache Duschwannen, leichte Reinigung durch komplett entnehmbare Geruchsverschluss-Bauteile, Abgangsleitung leicht zugänglich, anpassbar auf Duschwannen-Wanddicke bis 26 mm, werkzeuglose Montage, hohe Ablaufleistung von 0,60 l/s, inkl. Abdeckung verchromt mit Haarsieb und Abgangswinkel 135° 40/50, Verpackung im Karton

geprüft nach DIN EN 274

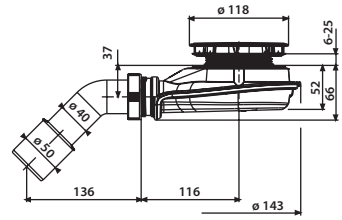

	Art.-Nr.	VE1	VE2	VE3	Unverb. Richtpreis/€
	34.059.81..0000	1	10	210	

Abdeckplatte für Duschablauf Magnetech 90

inkl. Haarsieb, chrom, Verpackung im Karton

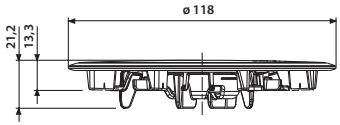

	Art.-Nr.	VE1	VE2	VE3	Unverb. Richtpreis/€
	05.332.81..0000	1	30	720	

DUSCHABLAUF MAGNETECH 90:
OPTIMAL FÜR ULTRAFLACHE DUSCHWANNEN

—

Kompakte Bauweise:
Geringe Einbautiefe
von nur 66 mm

Durchgehend sicher:
Gasdicht bei Unter-
und Überdruck

Äußerst effektiv:
Hohe Ablaufleistung
von 0,60 l/s

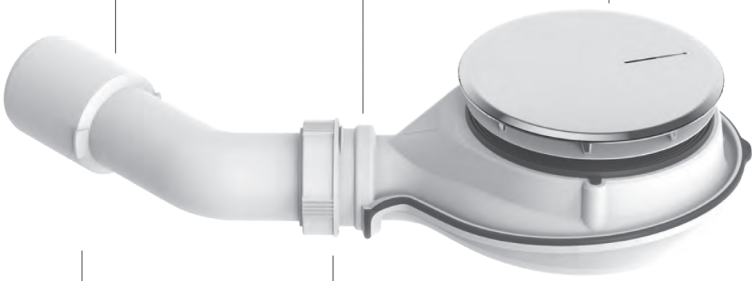

Zuverlässig gemacht:
Geprüft nach DIN EN 274

Passt perfekt:
Für ultraflache Duschwannen
mit Ablaufbohrung ø 90 mm
und Wanddicke bis 26 mm

Reinigungsfreundlich:
Integriertes Haarsieb
komplett entnehmbarer
Geruchverschluss

Ein zeitgemäßes Baddesign verlangt nach zeitgemäßen Lösungen. Unser Duschablauf Magnetech 90, optimal für flächenbündige Duschwannen, präsentiert sich als solche. Sein patentierter mechanischer Geruchverschluss und die sehr kompakte Bauweise machen ihn zum perfekten Problemlöser. Die verchromte Abdeckung sieht nicht nur schick aus, sondern bietet mit dem integrierten Haarsieb auch einen hohen praktischen Nutzwert im Alltag. Kompakt, schick und in jeder Anwendungssituation geruchsfrei – was will man mehr, wenn es um den idealen Duschablauf geht?

—

WAS DEN MAGNETECH 90 AUSZEICHNET
Kein Geruch, keine Verstopfung

Duschablauf 821/50

aus Kunststoff, mit verchromter Abdeckplatte, herausnehmbarem Geruchverschlusseinsatz, Flachdichtung, Abgang mit verstellbarem Kugelgelenk und Ablaufbogen ø 40/50 mm für Duschwannen mit Ablaufloch ø 52 mm, Ablaufleistung 0,75 L/s, Verpackung im Karton

geprüft nach DIN EN 274

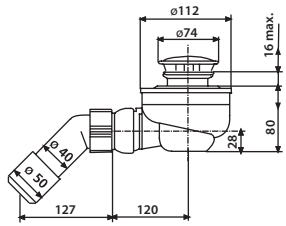

Maß	Art.-Nr.	VE1	VE2	VE3	Unverb. Richtpreis/€
74 x DN 40 / 50	34.035.00..0000	1	10	210	

Funktionseinheit 821/50F

aus Kunststoff, ohne Abdeckplatte mit herausnehmbarem Geruchverschlusseinsatz, Flachdichtung, Abgang mit verstellbarem Kugelgelenk und Ablaufbogen ø 40/50 mm für Duschwannen mit Ablaufloch ø 52 mm, Ablaufleistung 0,75 L/s, Verpackung im Karton

geprüft nach DIN EN 274

Maß	Art.-Nr.	VE1	VE2	VE3	Unverb. Richtpreis/€
70 x DN 40 / 50	34.036.00..0000	1	10	210	

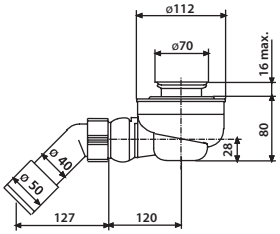

Abdeckplatte chrom

1. für Funktionseinheit 821/50F, Verpackung im Foliebeutel
2. für Funktionseinheit 821/90TA mit Tropfwasseranschluss, Verpackung im Foliebeutel

1.

Maß	Art.-Nr.	VE1	VE2	VE3	Unverb. Richtpreis/€
1. Ø 74	02.567.81..0000	1	10	1200	
2. Ø 112	02.566.81..0000	1	5	600	

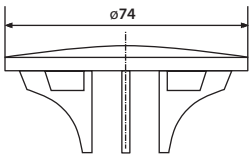

Duschablauf 823/90 W, Höhe 60 mm, Abgang 135°

für Duschwannen aus Stahl, Stein und Acryl, extra flach, aus Kunststoff, mit verchromter Abdeckplatte, mit herausnehmbarem Geruchverschlusseinsatz, Kragendichtung, Ablaufbogen ø 40/50 mm, für Duschwannen mit Ablaufloch ø 90 mm, Geruchverschlusshöhe 30 mm (nicht normgerecht), Ablaufleistung 0,45 L/s nach DIN EN 274, Verpackung im Karton

geprüft nach DIN EN 274

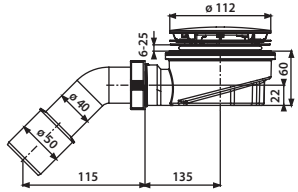

Maß	Art.-Nr.	VE1	VE2	VE3	Unverb. Richtpreis/€
DN 40 / 50	34.057.81..0000	1	10	210	

AUSLAUFARTIKEL – Lieferung so lange der Vorrat reicht

Abdeckplatte

für Funktionseinheit 823/90 W, Höhe 60 mm, Abgang 135° , Verpackung im Foliebeutel

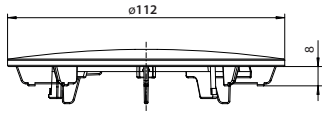

Farbe	Art.-Nr.	VE1	VE2	VE3	Unverb. Richtpreis/€
weiß-alpin	05.156.01..0000	1	5	600	
weiß-matt	05.156.07..0000	1	5	600	
schwarz-matt	05.156.56..0000	1	5	600	
chrom	05.156.81..0000	1	5	600	

Ablaufgarnitur 826, 70x120x40/50, mit Standrohr verchromt

aus Kunststoff, mit Ablaufbogen d:40/50 mm für Duschwannen und Duschkabinen mit Ablaufloch d:52 mm, Verpackung im Karton

	Art.-Nr.	VE1	VE2	VE3	Unverb. Richtpreis/€
	34.022.00..1000	1	10	210	

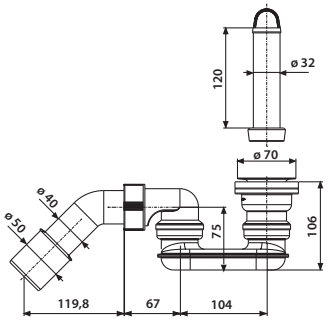

Standrohr, Edelstahl gebürstet

für Duschwannen, Verpackung im Foliebeutel

Maß	Art.-Nr.	VE1	VE2	VE3	Unverb. Richtpreis/€
120 mm	03.250.00..0000	1	10	1200	

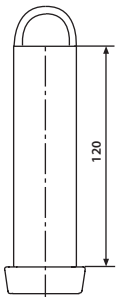

Duschablauf Magnetech 90 (Art.-Nr. 34.059.81..0000)

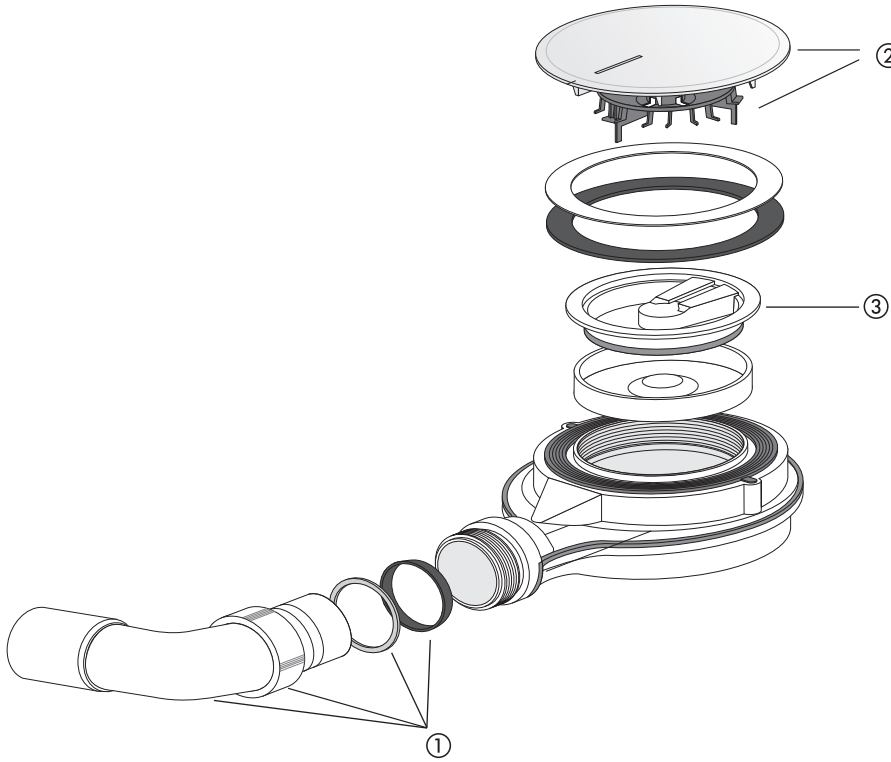

Nr.	Bezeichnung	Art.-Nr.	Unverb. Richtpreis/€
1	Abgangswinkel G 1 ½ mit Überwurfmutter, Kegelring und Gleitring	05.386.00..0000	
2	Abdeckplatte mit Haarsieb	05.332.81..0000	
3	Klappe	05.375.00..0000	

Duschablauf 821/50

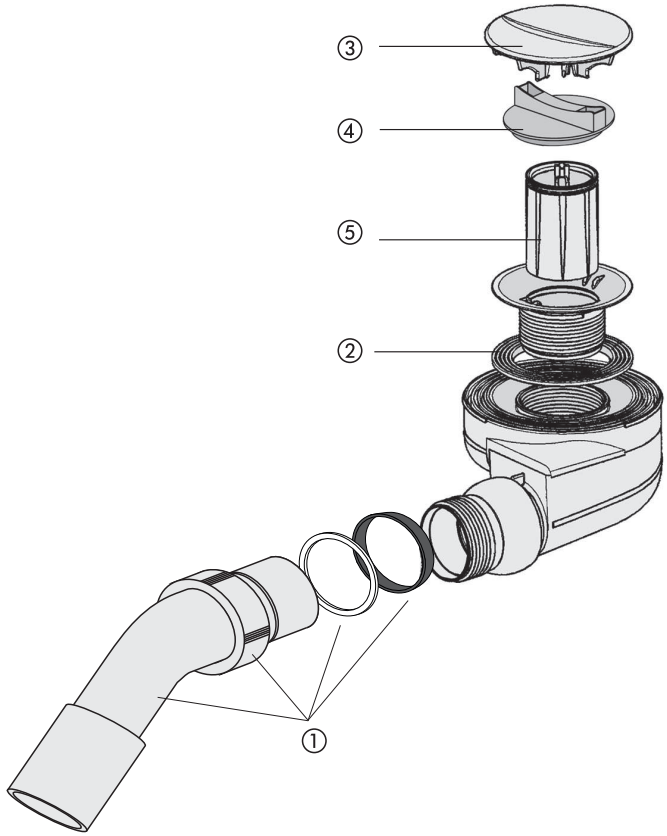

Nr.	Bezeichnung	Art.-Nr.	Unverb. Richtpreis/€
1	Abgangswinkel mit Überwurfmutter, Kegelring und Gleitring	01.173.00..0000	
2	Lippendichtung ø 81,5 x 8,8	02.978.00..0000	
3	Abdeckplatte, chrom	02.567.81..0000	
4	Montageschlüssel	04.047.00..0000	
5	Geruchverschluss-Einsatz	03.472.00..0000	

Duschablauf 823/90W

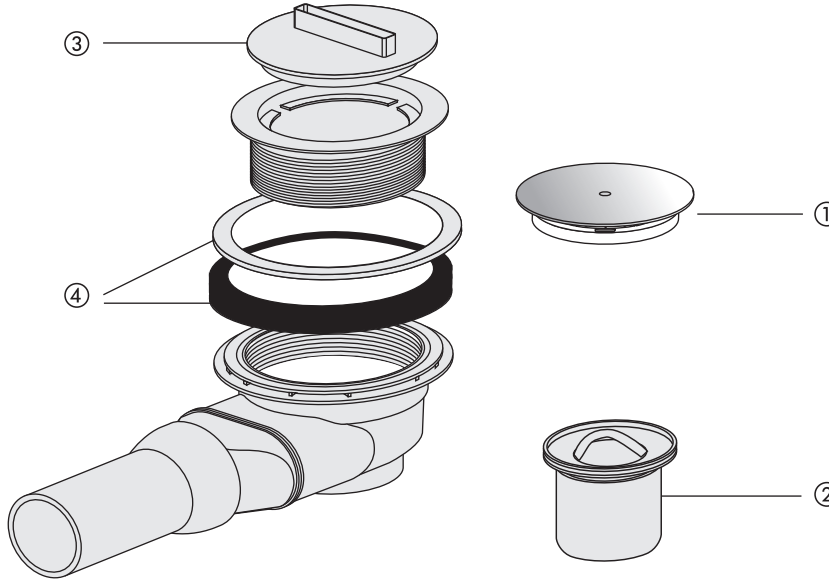

Nr.	Bezeichnung	Art.-Nr.	Unverb. Richtpreis/€
1	Abdeckplatte mit Haarsieb, weiß-alpin	05.165.01..0000	
	Abdeckplatte mit Haarsieb, weiß-matt	05.165.07..0000	
	Abdeckplatte mit Haarsieb, schwarz-matt	05.165.56..0000	
	Abdeckplatte mit Haarsieb, chrom	05.165.81..0000	
	Abdeckplatte mit Haarsieb, Edelstahl poliert	05.315.00..0000	
2	Geruchverschluss-Einsatz	03.630.00..0000	
3	Montageschlüssel – Bauschutz	04.116.00..0000	
4	Dichtungsset	03.629.00..0000	

Duschablauf 823/90-60

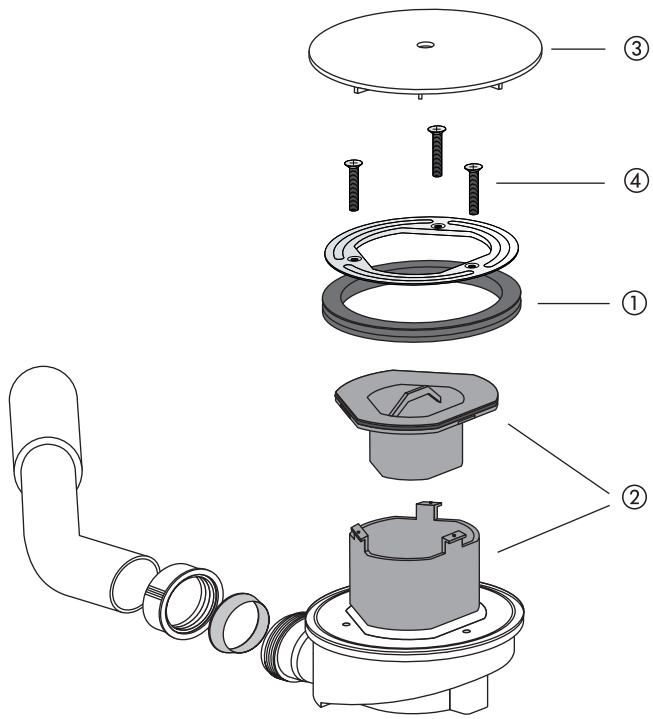

Nr.	Bezeichnung	Art.-Nr.	Unverb. Richtpreis/€
1	Kragendichtung	04.271.00..0000	
2	Geruchverschlusseinsatz	05.198.00..0000	
3	Abdeckplatte, weiß-alpin	05.156.01..0000	
	Abdeckplatte, weiß-matt	05.156.07..0000	
	Abdeckplatte, schwarz-matt	05.156.56..0000	
	Abdeckplatte, chrom	05.156.81..0000	
4	Es können handelsübliche Senkkopf-schrauben M5 x 35 Edelstahl verwendet werden.		

Duschablauf 823/90S

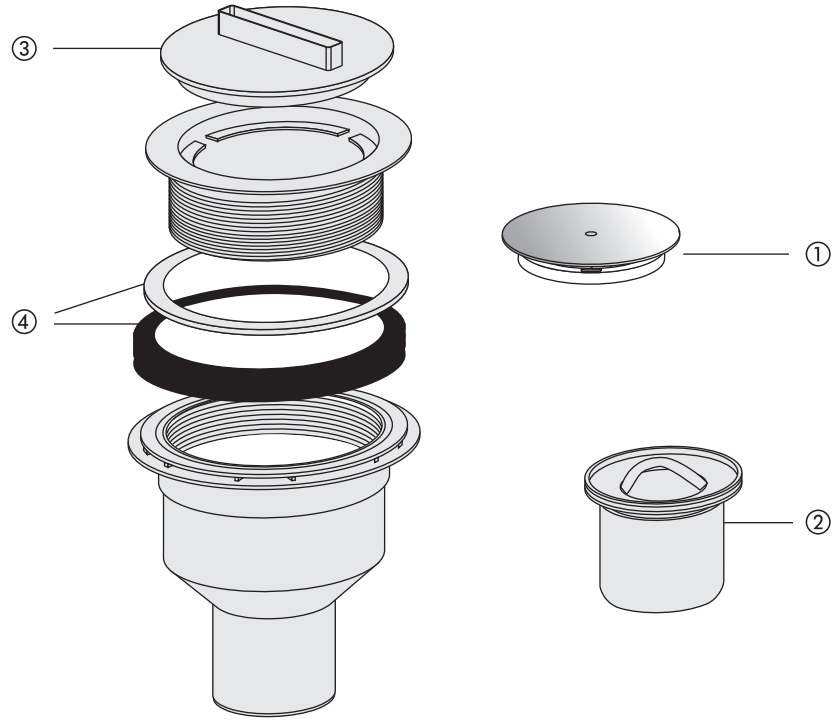

Nr.	Bezeichnung	Art.-Nr.	Unverb. Richtpreis/€
1	Abdeckplatte mit Haarsieb, weiß-alpin	05.165.01..0000	
	Abdeckplatte mit Haarsieb, weiß-matt	05.165.07..0000	
	Abdeckplatte mit Haarsieb, schwarz-matt	05.165.56..0000	
	Abdeckplatte mit Haarsieb, chrom	05.165.81..0000	
	Abdeckplatte mit Haarsieb, Edelstahl poliert	05.315.00..0000	
2	Geruchverschluss-Einsatz	03.630.00..0000	
3	Montageschlüssel – Bauschutz	04.116.00..0000	
4	Dichtungsset	03.629.00..0000	

Ab- und Überlaufgarnitur SWING PLUS

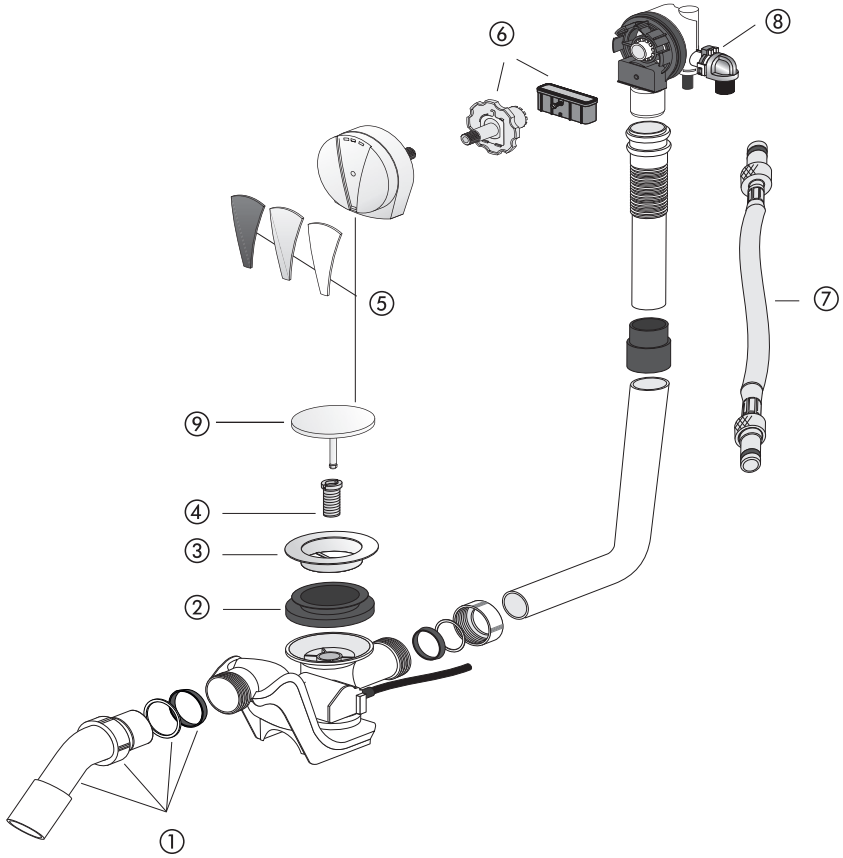

Nr.	Bezeichnung	Art.-Nr.	Unverb. Richtpreis/€
1	Abgangswinkel m. Überwurfmutter, Kegelring u. Gleitring	01.173.00..0000	
2	Kragendichtung 74 x 48 x 19,4	02.713.00..0000	
3	Ablaufventil	02.976.00..0000	
4	Gewindehülse	02.547.00..0000	
5	Bedieneinheit, weiß-aplin	05.036.01..0000	
	Bedieneinheit, weiß-matt	05.036.07..0000	
	Bedieneinheit, schwarz-matt	05.036.56..0000	
	Bedieneinheit, chrom	05.036.81..0000	
6	Montageset	05.038.00..0000	
7*	Anschlussschlauch	05.211.00..0000	
8	Clip	04.004.00..0000	
9	Ventilkegel, chrom	01.115.81..0000	

* Nummer 7 – nicht im Lieferprogramm enthalten

Ab- und Überlaufgarnitur BASIC und SWING

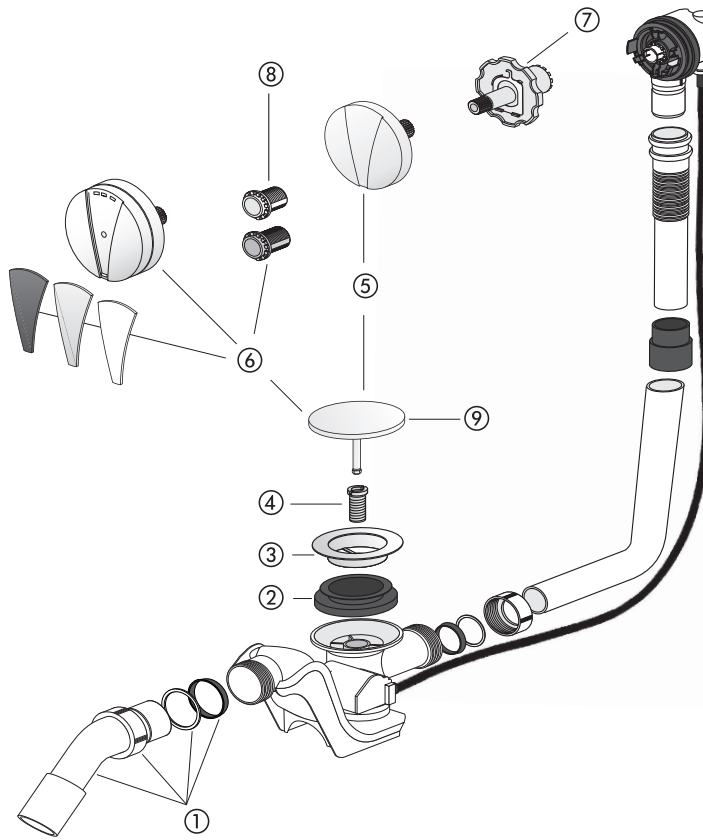

Nr.	Bezeichnung	Art.-Nr.	Unverb. Richtpreis/€
1	Abgangswinkel mit Überwurfmutter, Kegelring u. Gleitring	01.173.00..0000	
2	Kragendichtung 74 x 48 x 19,4	02.713.00..0000	
3	Ablaufventil	02.976.00..0000	
4	Gewindehülse	02.547.00..0000	
5	Bedieneinheit BASIC, weiß-alpin Bedieneinheit BASIC, weiß-matt Bedieneinheit BASIC, schwarz-matt Bedieneinheit BASIC, chrom	05.097.01..0000 05.097.07..0000 05.097.56..0000 05.097.81..0000	
6	Bedieneinheit SWING, weiß -alpin Bedieneinheit SWING, weiß-matt Bedieneinheit SWING, schwarz-matt Bedieneinheit SWING, chrom	05.098.01..0000 05.098.07..0000 05.098.56..0000 05.098.81..0000	
7	Montagegriff	04.248.00..0000	
8	Rastmutterset	05.172.00..0000	
9	Ventilkegel, chrom	01.115.81..0000	

Ab- und Überlaufgarnitur 833

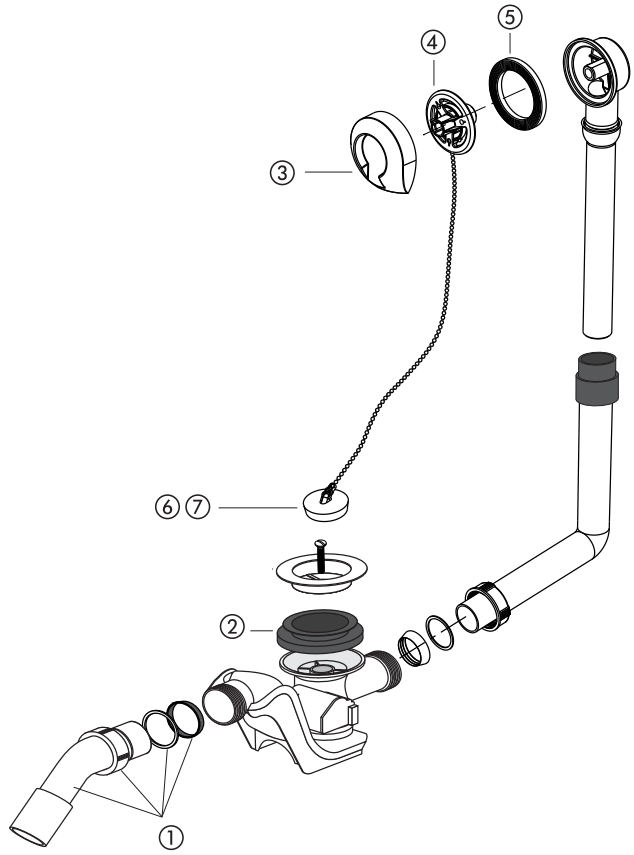

Nr.	Bezeichnung	Art.-Nr.	Unverb. Richtpreis/€
1	Abgangswinkel mit Überwurfmutter, Kegelring und Gleitring	01.173.00..0000	
2	Kragendichtung 74 x 48 x 19,4	02.713.00..0000	
3	Stopfenrosette, chrom	02.977.81..0000	
4	Schraubring	02.705.00..0000	
5	Überlaufdichtung 75 x 53 x 7	02.706.00..0000	
6	Ventilstopfen mit Dreiecköse, D = 45,5 mm	01.291.00..0000	
7	Magnetstopfen mit Dreiecköse, D = 45,5 mm	01.492.00..0000	

Push-Push Ab- und Überlaufgarnitur 837

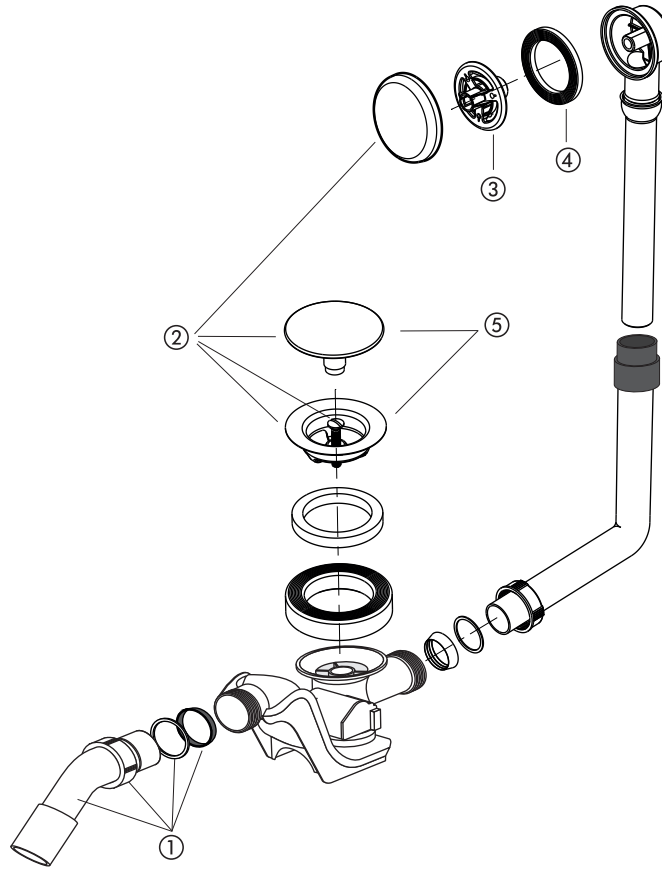

Nr.	Bezeichnung	Art.-Nr.	Unverb. Richtpreis/€
1	Abgangswinkel mit Überwurfmutter, Kegelring und Gleitring	01.173.00..0000	
2	Bedieneinheit, chrom	03.749.81..0000	
3	Schraubring	02.705.00.0000	
4	Überlaufdichtung 75 x 53 x 7	02.706.00..0000	
5	Ablaufventil Push-Push, weiß-alpin	05.171.01..0000	
	Ablaufventil Push-Push, weiß-matt	05.171.07..0000	
	Ablaufventil Push-Push, schwarz-matt	05.171.56..0000	
	Ablaufventil Push-Push, chrom	05.171.81..0000	

AUSLAUFERZEUGNISSE

AUSLAUFERZEUGNIS – Duschablauf 822/50 und 822/50 T

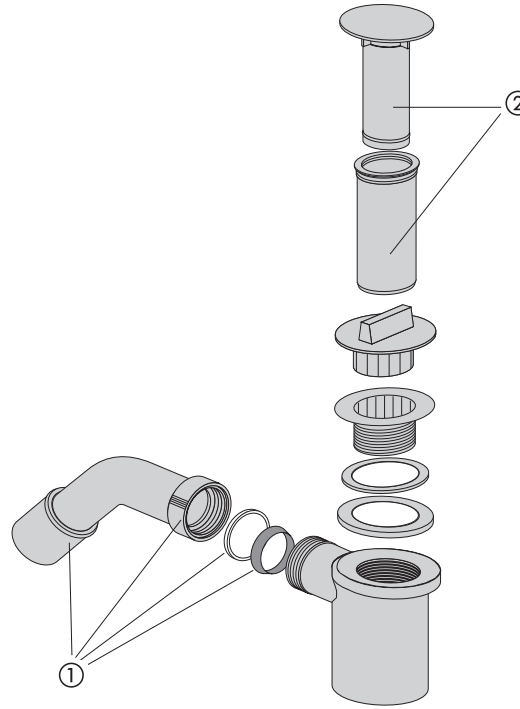

Nr.	Bezeichnung	Art.-Nr.	Unverb. Richtpreis/€
1	Abgangswinkel mit Überwurfmutter, Kegelring und Gleitring	01.173.00..0000	
2	Teleskop-Überlauf, chrom	03.156.81..0000	

AUSLAUFERZEUGNIS – Ab- und Überlaufgarnitur 830, 831 und 835

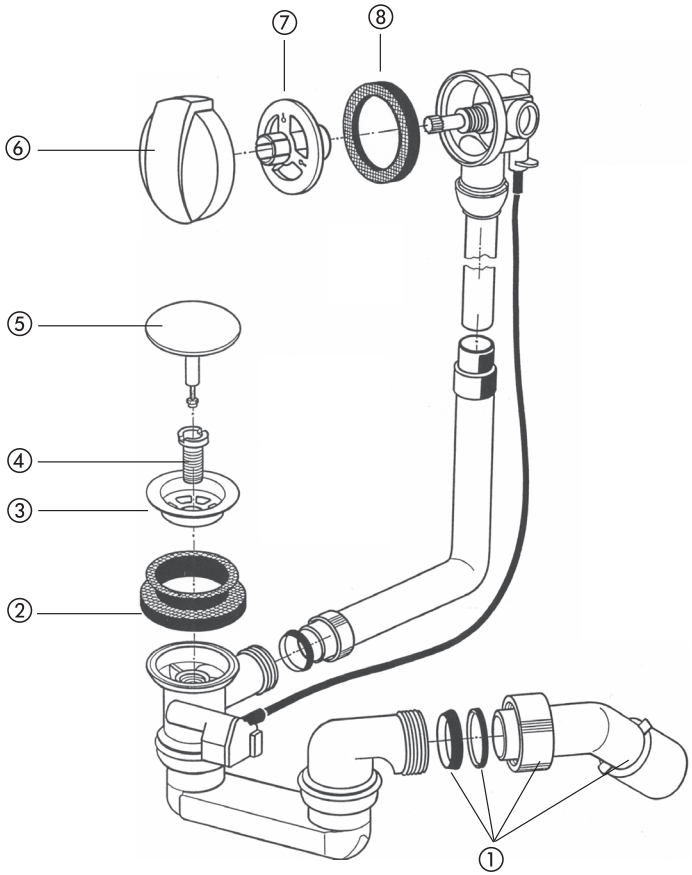

Nr.	Bezeichnung	Art.-Nr.	Unverb. Richtpreis/€
1	Abgangswinkel mit Überwurfmutter, Kegelring und Gleitring	01.173.00..0000	
2	Kragendichtung 74 x 48 x 19,4	02.713.00..0000	
3	Ablaufventil	02.976.00..0000	
4	Gewindehülse	02.547.00..0000	
5	Ventilkegel, chrom	01.115.81..0000	
6	Drehgriff, chrom	02.666.81..0000	
7	Schraubring	02.705.00..0000	
8	Überlaufdichtung 75 x 53 x 7	02.706.00..0000	

AUSLAUFERZEUGNIS – Ab- und Überlaufgarnitur mit Zulauffunktion 836

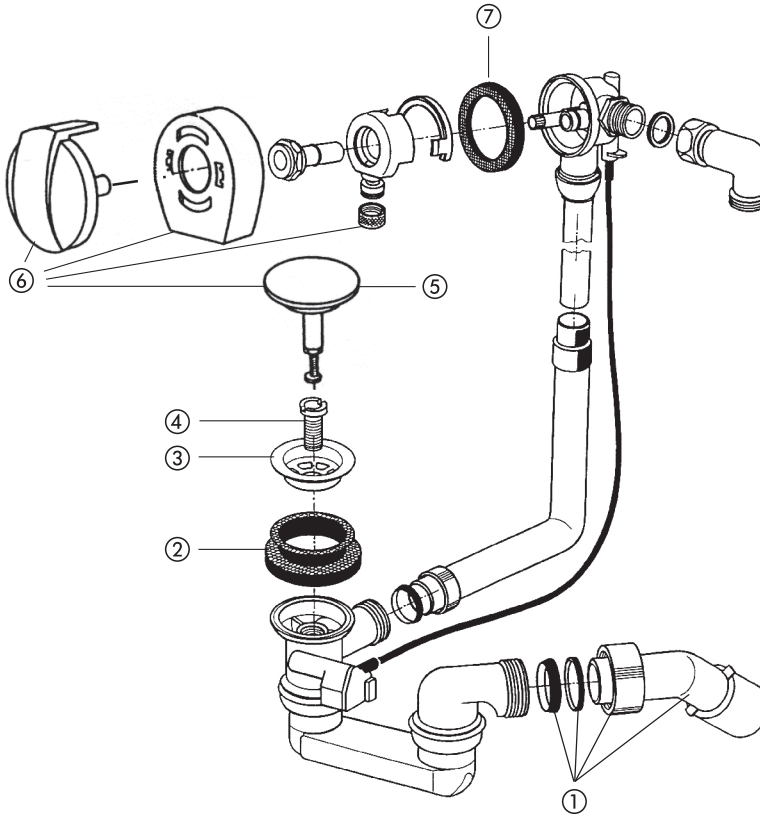

Nr.	Bezeichnung	Art.-Nr.	Unverb. Richtpreis/€
1	Abgangswinkel mit Überwurfmutter, Kegelring und Gleitring	01.173.00..0000	
2	Kragendichtung 74 x 48 x 19,4	02.713.00..0000	
3	Ablaufventil	02.976.00..0000	
4	Gewindehülse	02.547.00..0000	
5	Ventilkegel, chrom	01.115.81..0000	
6	Bedieneinheit (4 Teile)	01.105.81..0000*	
7	Überlaufdichtung	02.706.00..0000	

*AUSLAUFARTIKEL – Lieferung so lange der Vorrat reicht

Aufputzgeruchverschluss

für Wasch- und Geschirrspülmaschine

aus Kunststoff, mit Anschlussnippel aus Kunststoff weiß, Abgang 40 mm waagerecht, mit Befestigungsschrauben, Verpackung im Karton

geprüft nach DIN 19541

Maß	Art.-Nr.	VE1	VE2	VE3	Unverb. Richtpreis/€
G 3/4-G1 x 40	31.604.00..0000	1	10	240	

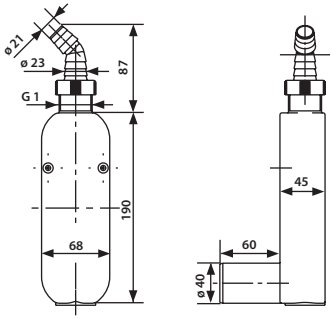

Aufputzgeruchverschluss

für Wasch- und Geschirrspülmaschine

aus Kunststoff, mit Anschlussnippel aus Kunststoff weiß, Abgang 40/50 senkrecht, mit Befestigungsschrauben, Verpackung im Foliebeutel

geprüft nach DIN 19541

Maß	Art.-Nr.	VE1	VE2	VE3	Unverb. Richtpreis/€
G 3/4-G1 x 40/50	31.605.00..0000	1	16	384	

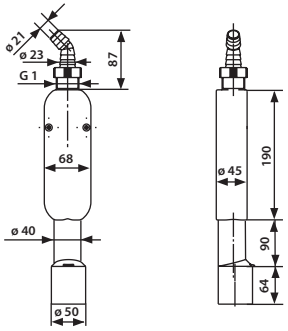

Wandeinbaugeruchverschluss

für Wasch- oder Geschirrspülmaschine

aus Kunststoff, mit Rosette und Anschlussnippel, Abgang 40/50 mm, mit Befestigungsschrauben, Verpackung im Foliebeutel

geprüft nach DIN 19541

1. Rosette und Anschlussnippel verchromt
2. Rosette und Anschlussnippel weiß

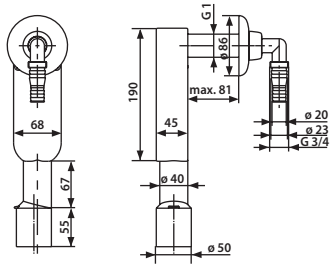

Maß	Art.-Nr.	VE1	VE2	VE3	Unverb. Richtpreis/€
1. G 3/4-G1 x 40/50	31.603.00..0000	1	25	300	
2. G 3/4-G1 x 40/50	31.603.01..0000	1	25	600	

Wandeinbaugeruchverschluss

für Wasch- oder Geschirrspülmaschine mit Wasserzulauf DN 15

zur senkrechten und waagerechten Montage in Vorwandelementen 995, in Leichtbauständerwänden, zur Schlitzmontage, als auch zur direkten Montage am Mauerwerk im Winkel von 90°, alle sichtbaren Teile glanz chrom, Montagetraverse Stahlblech verzinkt, mit SANIT Wandeinbaugeruchverschluss für Wasch- oder Geschirrspülmaschine G 3/4 - G1 x 40/50, mit Geräteventil DN 15 inkl. Rohrbelüfter, Rückflussverhinderer und Schlauchverschraubung G 3/4, mit Befestigungsmaterial, Verpackung im Karton

geprüft nach DIN 19541

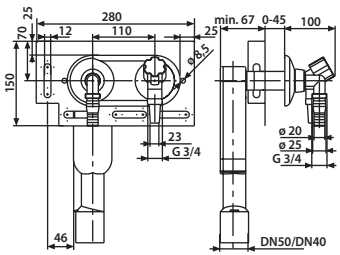

	Art.-Nr.	VE1	VE2	VE3	Unverb. Richtpreis/€
	31.606.00..0000	1	12	288	

Wandeinbaugeruchverschluss für Wasch- und Geschirrspülmaschine
verchromt (Art.-Nr. 31.603.00..0000) / weiß (Art.-Nr. 31.603.01..0000)

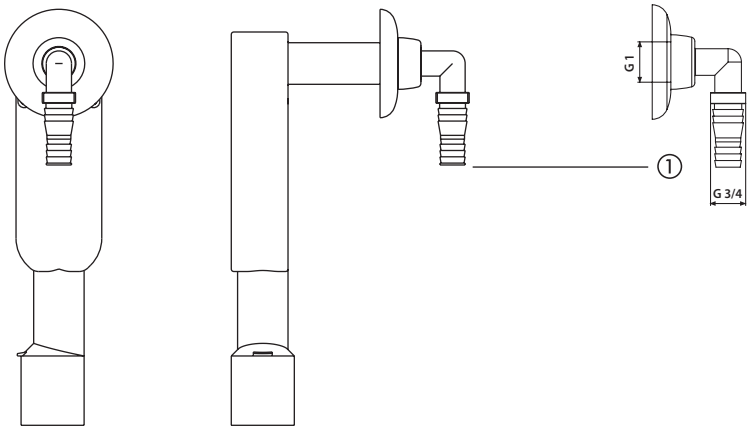

Nr.	Bezeichnung	Art.-Nr.	Unverb. Richtpreis/€
1	Geräteanschlusstülle weiß chrom	 01.205.00..0000 01.205.81..0000	

Rohrgeruchverschluss

aus Kunststoff, für den Abwasserschlauch einer Wasch- oder Geschirrspülmaschine, mit Gummimanschette und Tülle (zum Ein- oder Aufstecken des Abwasserschlauches), mit Wandhalterung, Verpackung im Foliebeutel

geprüft nach DIN EN 274, überwacht

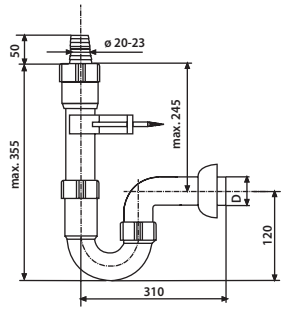

Maß G x D	Art.-Nr.	VE1	VE2	VE3	Unverb. Richtpreis/€
1. G 1 ½ x 40	31.301.00..0000	1	50	600	
2. G 1 ½ x 50	31.302.00..0000	1	40	480	

Anschlussrohr

aus Kunststoff, für den Abwasserschlauch einer Wasch- oder Geschirrspülmaschine, mit Gumminippel und Tülle, mit Wandhalterung, Verpackung im Foliebeutel

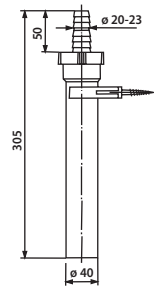

Maß	Art.-Nr.	VE1	VE2	VE3	Unverb. Richtpreis/€
ø 40 x 305 mm	01.440.00..0000	1	100	1200	

AUSLAUFARTIKEL – Lieferung so lange der Vorrat reicht

Rohrgeruchverschluss

aus Kunststoff, mit Auffangtrichter für Leckwasser und Wandhalterung, Verpackung im Foliebeutel

geprüft nach DIN EN 274, überwacht

Maß G x D	Art.-Nr.	VE1	VE2	VE3	Unverb. Richtpreis/€
1. G 1 ½ x 40	31.303.00..0000	1	30	360	
2. G 1 ½ x 50	31.304.00..0000	1	30	360	

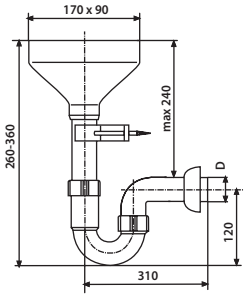

Anschlussrohr

aus Kunststoff, mit Auffangtrichter für Leckwasser und Wandhalterung, Verpackung im Foliebeutel

Maß	Art.-Nr.	VE1	VE2	VE3	Unverb. Richtpreis/€
ø 40 x 250 mm	01.441.00..0000	1	50	600	

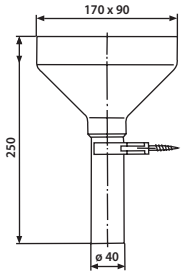

Rohrgeruchverschluss

G 1 ½ x 40 (Art.-Nr. 31.301.00..0000) / G 1 ½ x 50 (Art.-Nr. 31.302.00..0000)

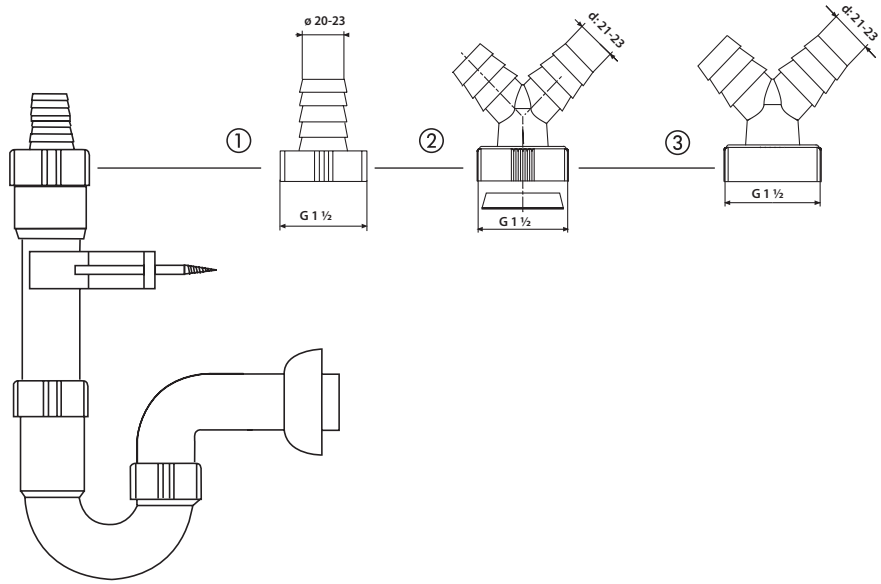

Nr.	Bezeichnung	Art.-Nr.	Unverb. Richtpreis/€
1	Geräteanschluss für G 1 ½ Anschluss	01.149.00..0000	
2	Doppelgeräteanschlusss mit Kegelring G 1 ½	01.417.00..0000	
	Doppelgeräteanschluss mit Dichtring G1 (ohne Abbildung)	01.162.00..0000	
3	Doppelgeräteanschluss G 1 ½	03.047.00..0000	

Flaschengeruchverschluss für Urinale

aus Kunststoff, mit Verlängerungsrohr 200 mm und Rosette, Verpackung im Foliebeutel

Maß	Art.-Nr.	VE1	VE2	VE3	Unverb. Richtpreis/€
ø 50 x ø 40	31.402.00..0000	1	60	720	

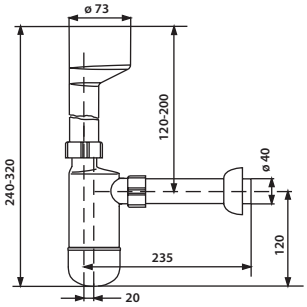

Urinal Absauggeruchverschluss 500

Abgang waagerecht DN 50

aus Kunststoff, strömungsoptimierte Siphongestaltung zur Reduzierung des Wasserverbrauchs, gehäuseseitige Befestigungsmöglichkeit für Wandbefestigung, für Urinale mit Spülmengen von 0,5 - 4 L, Verpackung im Foliebeutel

geprüft nach DIN EN 19541

Maß DN x D	Art.-Nr.	VE1	VE2	VE3	Unverb. Richtpreis/€
DN 50/50	31.410.00..0000	1	30	720	

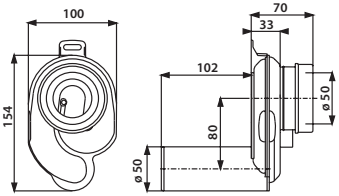

Urinal Absauggeruchverschluss DN 50

aus Kunststoff, für Urinale mit Spülmengen von 2-4 L, Verschlussstopfen für einfache Reinigungsmöglichkeit, Abgang nach hinten, Verpackung im Foliebeutel

geprüft nach DIN EN 19541

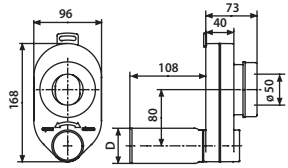

Maß DN x D	Art.-Nr.	VE1	VE2	VE3	Unverb. Richtpreis/€
1. DN 50/50	31.408.00..0000	1	10	210	
2. DN 50/40	31.407.00..0000	1	10	210	

Urinal Absauggeruchverschluss DN 50/50

aus Kunststoff, für Urinale mit Spülmengen von 2-4 L, Verschlussstopfen für einfache Reinigungsmöglichkeit, Abgang ø 50 nach hinten oder unten, Verpackung im Foliebeutel

geprüft nach DIN EN 19541

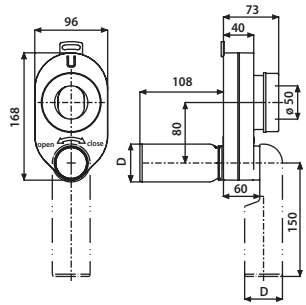

Maß DN x D	Art.-Nr.	VE1	VE2	VE3	Unverb. Richtpreis/€
DN 50/50	31.405.00..0000	1	10	210	

Ablaufventil

Ventilunterteil Kunststoff, Ablauf aus Edelstahl, Stopfen und Dreiecköse für Spülen, Ventilunterteil L = 52 mm, Verpackung im Foliebeutel

Maß G x D x L	Art.-Nr.	VE1	VE2	VE3	Unverb. Richtpreis/€
G 1 ½ x 70 x 52	30.106.00..0000	1	60	1260	

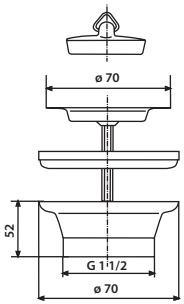

Standrohrventil

Ventilunterteil Kunststoff, Ablauf aus Edelstahl, Standrohr verchromt, L=120 mm, Verpackung im Foliebeutel

Maß G x D x L	Art.-Nr.	VE1	VE2	VE3	Unverb. Richtpreis/€
G 1 ½ x 70 x 33	30.901.00..0000	1	50	1200	

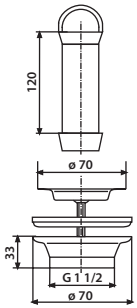

Ablaufventil für Edelstahl-Standrohr G 1 ½

Ventilunterteil Kunststoff, Ablauf Edelstahl, für Spülen mit Ablaufloch min. ø 52 mm, Verpackung im Foliebeutel

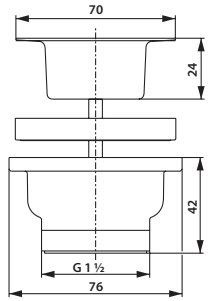

Maß G x D x L	Art.-Nr.	VE1	VE2	VE3	Unverb. Richtpreis/€
G 1 ½ x 70 x 42	30.909.00..0000	1	80	1680	

Standrohr G 1 ½ mit Bügel und Gummimuffe

Edelstahl gebürstet, für Gewerbespülen mit Spülenbohrung min. ø 52 mm, kombinierbar mit Ablaufventil Art.-Nr. 30.909.00..0000, Verpackung im Foliebeutel

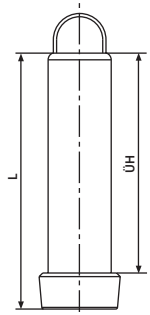

Maß L/ÜH	Art.-Nr.	VE1	VE2	VE3	Unverb. Richtpreis/€
1. 140/120 mm	03.250.00..0000	1	10	1200	
2. 195/175 mm	03.252.00..0000	1	100	2400	

Körbchenventil G 3½, verschließbar

Ventilunterteil Kunststoff, Ablauf ø 114 mm für einen Lochdurchmesser von 85 mm, Ablauf und herausnehmbares Körbchen aus Edelstahl, für Spülen mit einer Wanddicke bis 14 mm, Verpackung im Karton

Maß G x D x L	Art.-Nr.	VE1	VE2	VE3	Unverb. Richtpreis/€
G 1 ½ x 114 x 63	30.301.00..0000	1	50	1200	

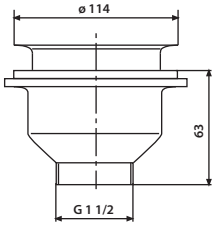

Körbchen-Ablaufgarnitur G 3½, handbetätigt

aus Kunststoff, Raumsparablaufgarnitur, mit herausnehmbarem Körbchen aus Edelstahl, handbetätigt, mit Überlauf, Verpackung im Foliebeutel

Maß G	Art.-Nr.	VE1	VE2	VE3	Unverb. Richtpreis/€
G 1 ½	37.496.00..0000	1	50	600	

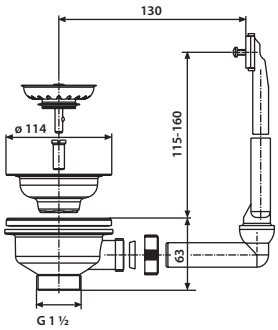

Körbchen-Ablaufgarnitur G 3½

aus Kunststoff, Raumsparablaufgarnitur, mit herausnehmbarem Körbchen und Drehexzenterbetätigung, für Spülen mit Loch ø 85 mm, Verpackung im Foliebeutel

1. ohne Überlauf
2. mit Überlauf

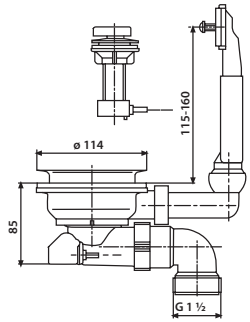

Maß G	Art.-Nr.	VE1	VE2	VE3	Unverb. Richtpreis/€
1. G 1 ½	37.148.00..0000	1	60	720	
2. G 1 ½	37.149.00..0000	1	50	600	

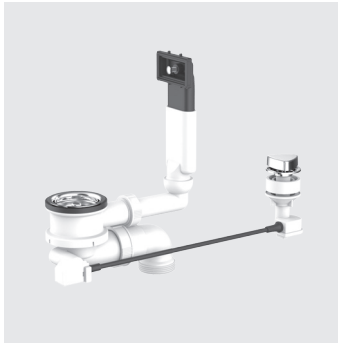

Körbchen-Ablaufgarnitur

aus Kunststoff, Raumsparablaufgarnitur G1 ½, mit herausnehmbarem Körbchen und Drehexzenterbetätigung, für Spülen mit Loch ø 35 mm, Verpackung im Foliebeutel

1. ohne Überlauf
2. mit Überlauf

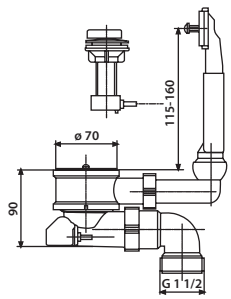

Maß G	Art.-Nr.	VE1	VE2	VE3	Unverb. Richtpreis/€
1. G 1 ½	32.061.00..0000	1	75	900	
2. G 1 ½	32.062.00..0000	1	60	720	

AUSLAUFARTIKEL – Lieferung so lange der Vorrat reicht

Ab- und Überlaufgarnitur

aus Kunststoff, mit Ablauf aus Edelstahl, Stopfen, Kugelkette und Kettenhalter für Einzelspülen, ohne Geräteanschluss, Verpackung im Foliebeutel

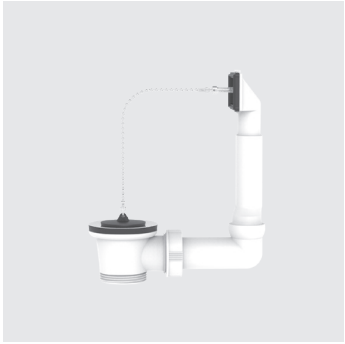

Maß	Art.-Nr.	VE1	VE2	VE3	Unverb. Richtpreis/€
G 1 ½	32.040.00..0000	1	100	1200	

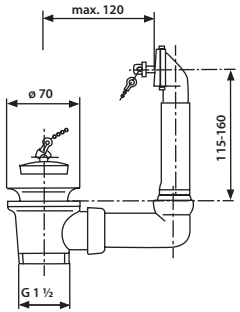

Ab- und Überlaufgarnitur

aus Kunststoff, mit Ablauf aus Edelstahl und Stopfen mit Kunststoffbügel für Einzelspülen, Überlauf mit Dichtung und Befestigungsschraube, ohne Edelstahlüberlaufleiste, Verpackung im Foliebeutel

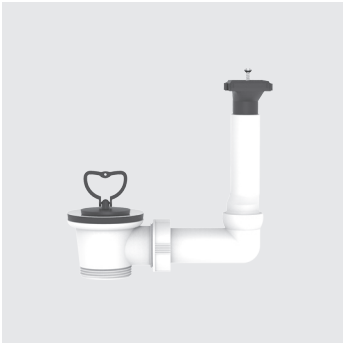

Maß	Art.-Nr.	VE1	VE2	VE3	Unverb. Richtpreis/€
G 1 ½	32.051.00..0000	1	50	1200	

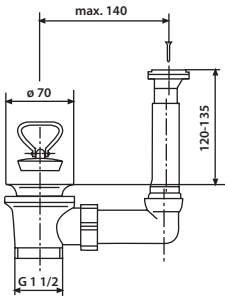

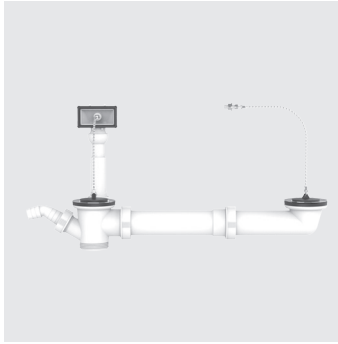

Ab- und Überlaufgarnitur

aus Kunststoff, mit exzentrischem Abgang, Ablauf aus Edelstahl und Geräteanschluss für Doppelspülen, Verpackung im Foliebeutel

1. beidseitig mit Stopfen und Kugelkette
2. Stopfen mit Kugelkette, Stopfen mit Kunststoffbügel

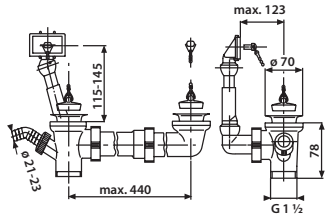

Maß	Art.-Nr.	VE1	VE2	VE3	Unverb. Richtpreis/€
1. G 1 ½ x max. 440	33.114.00..0000	1	40	480	
2. G 1 ½ x max. 440	33.115.00..0000	1	40	480	

Ab- und Überlaufgarnitur

aus Kunststoff, mit zentrischem Abgang, Raumsparabgang und Ablauf aus Edelstahl für reversible Doppelspülen, Verpackung im Foliebeutel

1. beidseitig mit Stopfen und Kugelkette
2. Stopfen mit Kunststoffbügel, Stopfen mit Kugelkette

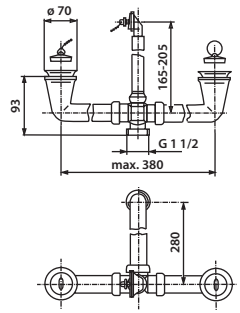

Maß	Art.-Nr.	VE1	VE2	VE3	Unverb. Richtpreis/€
1. G 1 ½ x max. 380	33.160.00..0000	1	35	420	
2. G 1 ½ x max. 380	33.080.00..0000*	1	35	420	

*AUSLAUFARTIKEL – Lieferung so lange der Vorrat reicht

Ab- und Überlaufgarnitur

aus Kunststoff, Ablauf aus Edelstahl, Stopfen, Kugelkette und Kettenhalter, mit Geräteanschluss für Doppelspülen, Verpackung im Foliebeutel

1. mit Flaschengeruchverschluss
2. mit Rohrgeruchverschluss und flexiblem Schlauch

Maß	Art.-Nr.	VE1	VE2	VE3	Unverb. Richtpreis/€
1. G 1 ½ x 40 x 210-250 mm	33.029.00..0000	1	25	300	
2. G 1 ½ x 40/50 x 210-250 mm	33.220.00..0000	1	20	240	

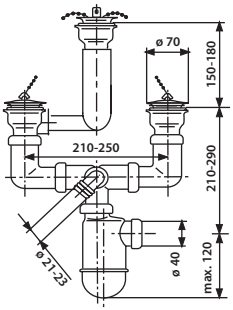

Ablaufverbindung

aus Kunststoff, mit exzentrischem Abgang, Geräteanschluss und Höhenausgleichsstück für Doppelspülen, Verpackung im Foliebeutel

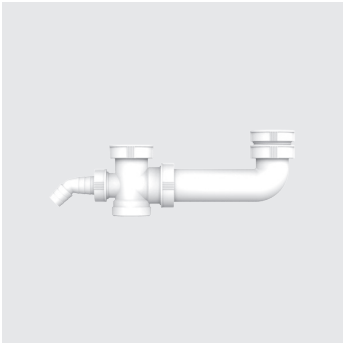

Maß	Art.-Nr.	VE1	VE2	VE3	Unverb. Richtpreis/€
G 1 ½ x G 1 ½ x max. 285 mm	33.112.00..0000	1	35	840	

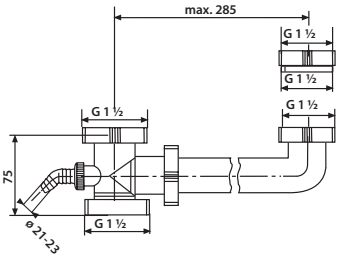

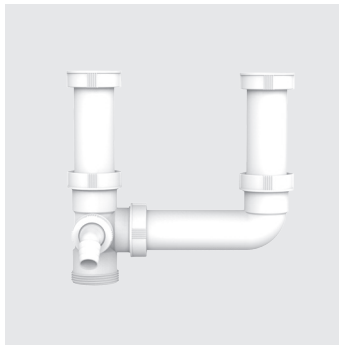

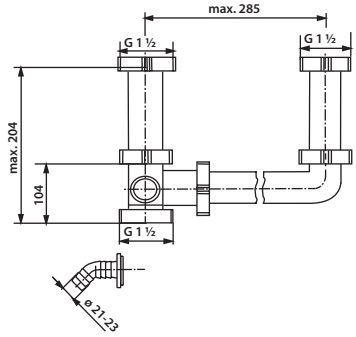

Ablaufverbindung

aus Kunststoff, mit exzentrischem Abgang, Geräteanschluss und 2 Anschlussrohren 120 mm für Doppelspülen, Verpackung im Foliebeutel

Maß	Art.-Nr.	VE1	VE2	VE3	Unverb. Richtpreis/€
G 1 ½ x G 1 ½ x max. 285 mm	33.116.00..0000	1	50	600	

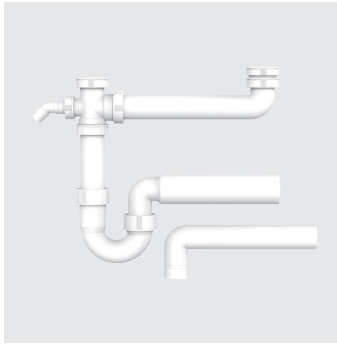

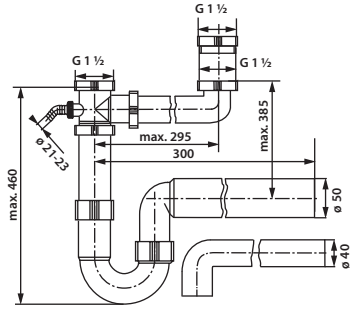

Ablaufverbindung mit Rohrgeruchverschluss

aus Kunststoff, mit exzentrischem Abgang, Geräteanschluss und Höhenausgleichsstück, mit Verlängerungsrohren D 40 und D 50, Verpackung im Foliebeutel

geprüft nach DIN EN 274, überwacht

Maß	Art.-Nr.	VE1	VE2	VE3	Unverb. Richtpreis/€
G 1 ½ x 40/50 x max. 295 mm	33.118.00..0000	1	25	300	

Raumschaffer

aus Kunststoff, Raumsparabgang mit Rohrgeruchverschluss und Geräteanschluss, Verpackung im Foliebeutel

Maß G x D	Art.-Nr.	VE1	VE2	VE3	Unverb. Richtpreis/€
G 1 ½ x 40	32.102.00..S000	1	20	480	
G 1 ½ x 50	32.103.00..S000	1	20	360	

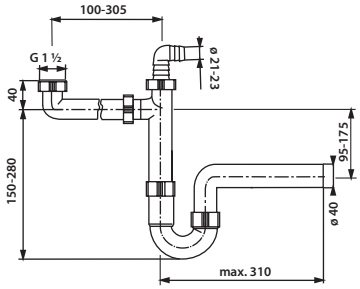

Raumschaffer

aus Kunststoff, Raumsparabgang mit Rohrgeruchverschluss und 3 Geräteanschlüssen, Verpackung im Foliebeutel

geprüft nach DIN EN 274, überwacht

Maß G x D	Art.-Nr.	VE1	VE2	VE3	Unverb. Richtpreis/€
G 1 ½ x 40	32.102.00..0000	1	35	420	

AUSLAUFARTIKEL – Lieferung so lange der Vorrat reicht

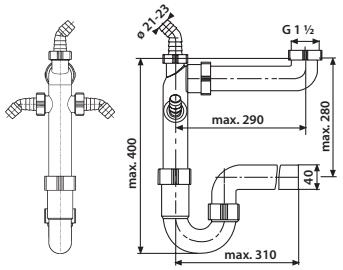

Raumspar-Rohrgeruchverschluss G 1 ½ x 40/50 mm

aus Kunststoff, Raumsparabgang mit Rohrgeruchverschluss und 3 Geräteanschlüssen, mit Flachrohr 85 x 25 mm und Abgangsmuffe NW 40/50, mit Klebstoff, Verpackung im Foliebeutel

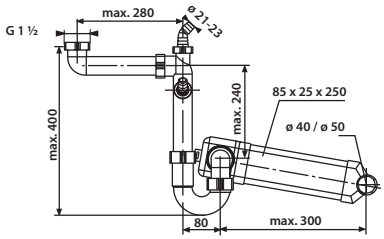

Maß G x D	Art.-Nr.	VE1	VE2	VE3	Unverb. Richtpreis/€
G 1 ½ x 40/50	31.232.00..0000	1	25	300	

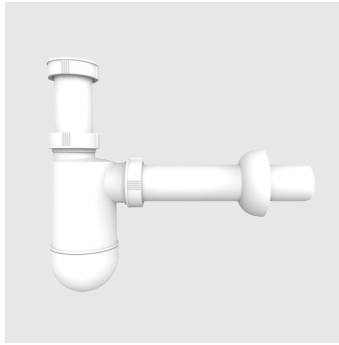

Flaschengeruchverschluss

aus Kunststoff, mit Anschlussrohr 120 mm, Verlängerungsrohr 200 mm und Rosette, ohne Geräteanschluss, mit Anschlussrohr 120 mm, Verpackung im Foliebeutel

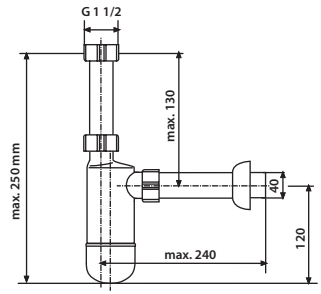

Maß G x D	Art.-Nr.	VE1	VE2	VE3	Unverb. Richtpreis/€
G 1 ½ x 40	31.220.00..0000	1	60	720	

Rohrgeruchverschluss

aus Kunststoff, mit Anschlussrohr 250 mm und Verlängerungsrohr, Verpackung im Foliebeutel

geprüft nach DIN EN 274, überwacht

Maß G x D	Art.-Nr.	VE1	VE2	VE3	Unverb. Richtpreis/€
G 1 ½ x 40	31.201.00..0000	1	50	600	
G 1 ½ x 50	31.202.00..0000	1	50	600	

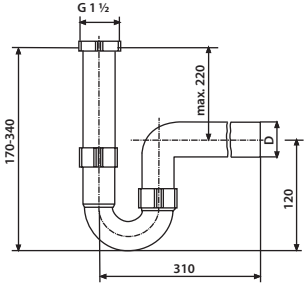

Rohrgeruchverschluss mit Geräteanschluss

aus Kunststoff, mit Anschlussrohr 250 mm und Verlängerungsrohr, Verpackung im Foliebeutel

geprüft nach DIN EN 274, überwacht

Maß G x D	Art.-Nr.	VE1	VE2	VE3	Unverb. Richtpreis/€
G 1 ½ x 40	31.203.00..0000	1	50	600	
G 1 ½ x 50	31.204.00..0000	1	50	600	

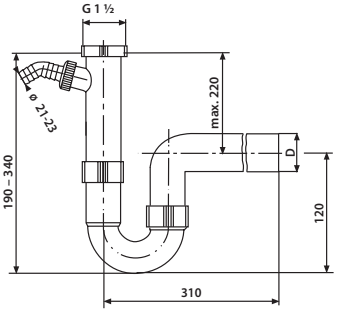

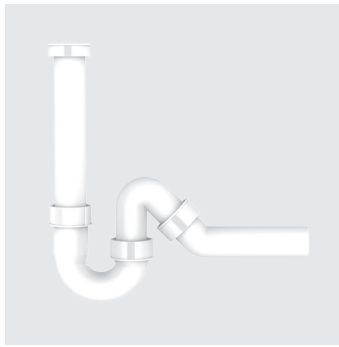

Universal-Rohrgeruchverschluss

aus Kunststoff, mit Anschlussrohr 250 mm und Verlängerungsrohr, Verpackung im Foliebeutel

geprüft nach DIN EN 274, überwacht

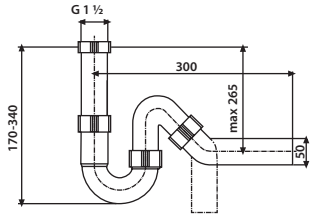

Maß G x D	Art.-Nr.	VE1	VE2	VE3	Unverb. Richtpreis/€
G 1 ½ x 50	31.206.00..0000	1	50	600	

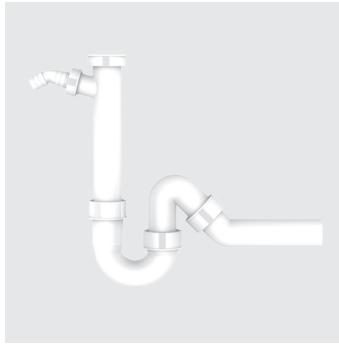

Universal-Rohrgeruchverschluss mit Geräteanschluss

aus Kunststoff, mit Anschlussrohr 250 mm und Verlängerungsrohr, Verpackung im Foliebeutel

geprüft nach DIN EN 274, überwacht

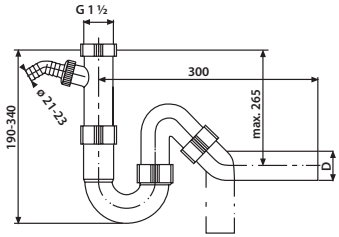

Maß G x D	Art.-Nr.	VE1	VE2	VE3	Unverb. Richtpreis/€
G 1 ½ x 40	31.208.00..0000	1	50	600	
G 1 ½ x 50	31.209.00..0000	1	50	600	

Rohrgeruchverschluss mit flexiblem Schlauch

aus Kunststoff, ohne Geräteanschluss, Schlauch gesteckt, Abgang ø 40 mm und ø 50 mm, Verpackung im Foliebeutel

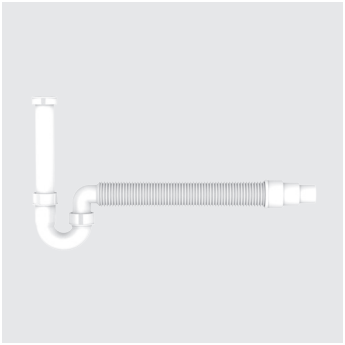

Maß G x D	Art.-Nr.	VE1	VE2	VE3	Unverb. Richtpreis/€
G 1 ½ x 40/50	31.212.00..0000	1	30	360	

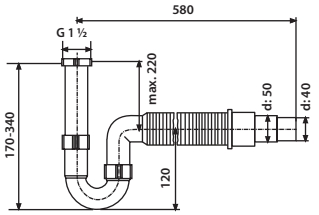

Rohrgeruchverschluss mit flexiblem Schlauch

aus Kunststoff, mit Geräteanschluss, flexibler Schlauch gesteckt, Abgang ø 40 mm und ø 50 mm, Verpackung im Foliebeutel

Maß G x D	Art.-Nr.	VE1	VE2	VE3	Unverb. Richtpreis/€
G 1 ½ x 40/50	31.213.00..0000	1	30	360	

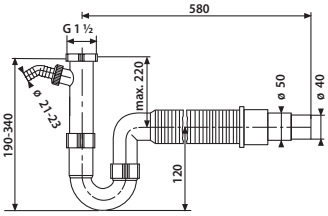

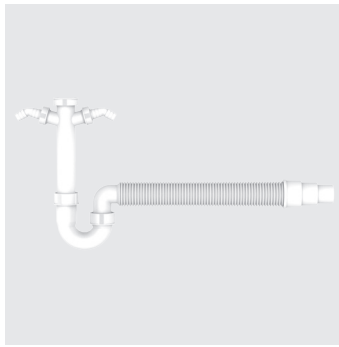

Rohrgeruchverschluss mit flexiblem Schlauch

aus Kunststoff, mit 2 Geräteanschlüssen, flexibler Schlauch gesteckt, Abgang ø 40 mm und ø 50 mm, Verpackung im Foliebeutel

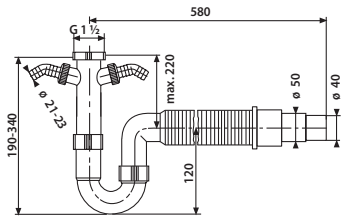

Maß G x D	Art.-Nr.	VE1	VE2	VE3	Unverb. Richtpreis/€
G 1 ½ x 40/50	31.214.00..0000	1	30	360	

Flexibles Anschlussrohr

aus Kunststoff, Verpackung im Foliebeutel

Maß	Art.-Nr.	VE1	VE2	VE3	Unverb. Richtpreis/€
ø 40 x 650 mm	01.711.00..0000	1	50	600	

Flexibler Schlauch

aus Kunststoff, L = 360 - 950 mm, mit Flachdichtung und Überwurfmutter, Verpackung im Foliebeutel

Maß	Art.-Nr.	VE1	VE2	VE3	Unverb. Richtpreis/€
G 1½ x ø 40/50	01.896.00..0000	1	80	960	

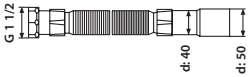

Raumsparabgang

aus Kunststoff, Verpackung im Foliebeutel

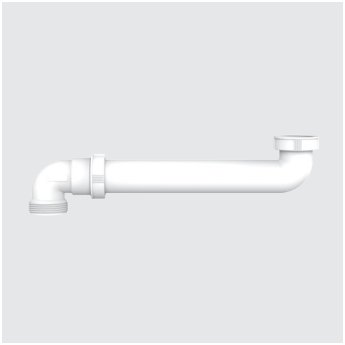

Maß G	Art.-Nr.	VE1	VE2	VE3	Unverb. Richtpreis/€
G 1 ½ x G 1 ½	01.710.00..0000	1	100	1200	

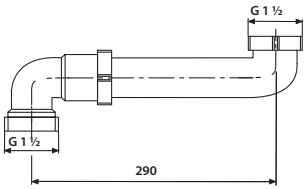

Verbindungsstück mit Geräteanschluss

aus Kunststoff, Verpackung im Foliebeutel

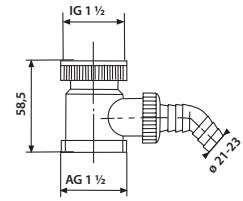

Maß G	Art.-Nr.	VE1	VE2	VE3	Unverb. Richtpreis/€
G 1 ½ x G 1 ½	01.702.00..0000	1	100	2400	

Hahnlochstopfen

aus Kunststoff, für Spülen mit Loch-ø 35 mm, Verpackung im Foliebeutel

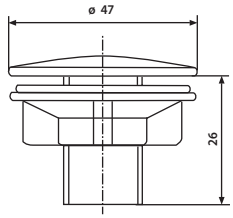

Farbe	Art.-Nr.	VE1	VE2	VE3	Unverb. Richtpreis/€
chrom	01.434.81..0000	1	500		

Übergangsstück

aus Kunststoff, G 1 ½ IG/G 1 ¼ AG, h = 33 mm, mit Dichtung, Verpackung im Foliebeutel

	Art.-Nr.	VE1	VE2	VE3	Unverb. Richtpreis/€
	01.473.00..0000	1	10	1200	

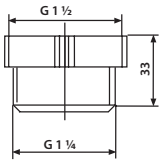

Rohrgeruchverschluss (Art.-Nr. 31.201.00..0000)

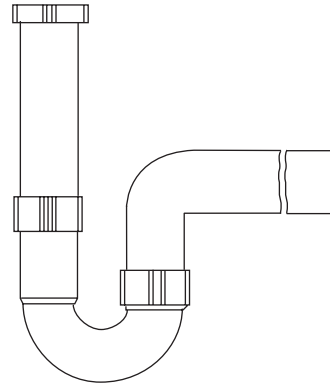

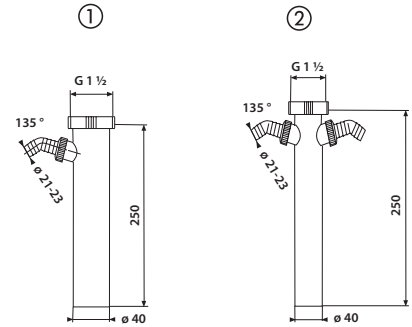

Nr.	Bezeichnung	Art.-Nr.	Unverb. Richtpreis/€
1	Anschlussrohr mit Geräteanschluss G 1 ½ x 250 mm x ø 40	01.405.00..0000	
2	Anschlussrohr mit 2 Geräteanschlüssen G 1 ½ x 250 mm x ø 40	01.478.00..0000	

Universal-Rohrgeruchverschluss (Art.-Nr. 31.208.00..0000 und 31.209.00..0000)

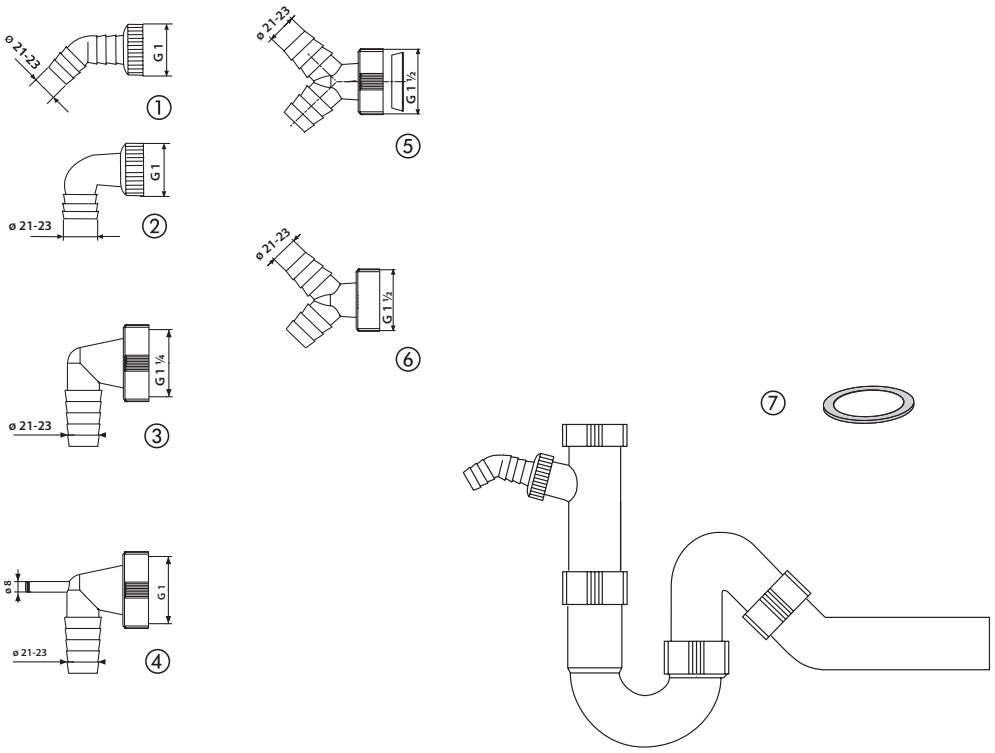

Nr.	Bezeichnung	Art.-Nr.	Unverb. Richtpreis/€
1	Geräteanschlusstülle 135° x G1	01.435.00..0000	
2	Geräteanschlusstülle 90° x G1	01.406.00..0000	
3	Tropfwasseranschluss 90° x G 1¼	01.406.00..S000	
4	Geräteanschlusstülle 90° x G1	03.099.00..0000	
5	Doppelgeräteanschluss mit Kegelring	01.417.00..0000	
6	Doppelgeräteanschluss G 1 ½	03.047.00..0000	
7	Dichtring ø 36 x ø 45 x 2	02.010.00..0000	

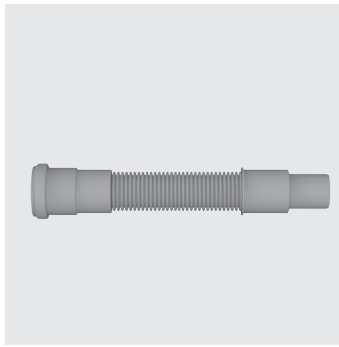

Flexibles HT-Anschlussrohr

aus Kunststoff grau, mit angeschweißtem HT-Anschluss ø 50 mm, Abgang ø 40/50 mm, Brandschutzklasse B1, schwer entflammbar, Verpackung im Foliebeutel

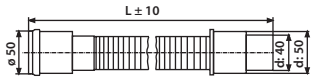

Maß	Art.-Nr.	VE1	VE2	VE3	Unverb. Richtpreis/€
L = 500 mm	01.024.00..0000	1	50	600	
L = 750 mm	01.025.00..0000	1	50	600	
L = 1000 mm	01.458.00..0000	1	25	375	

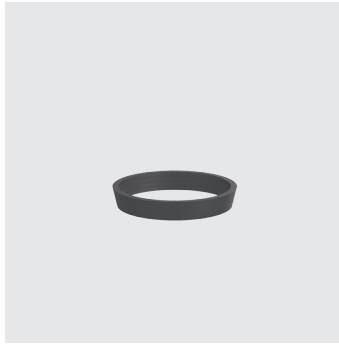

Kegeldichtung

aus Kunststoff

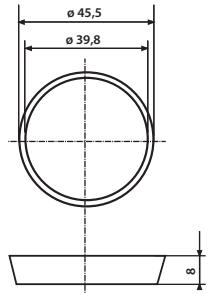

	Art.-Nr.	VE1	VE2	VE3	Unverb. Richtpreis/€
	02.119.00..0000	1	50		

Ablaufgarnitur INEO FLUX

für Waschtische ohne Überlauföffnung, aus hochwertigem und robustem Kunststoff, hygienisch und effizient durch strömungsoptimierte Querschnittsgeometrien, flexibel für nahezu alle Waschtischgeometrien, adaptiert alle Waschtischmaterialien, einfache Montage durch angespritzte Dichtelemente, Überlaufhöhe/Anstauhöhe variabel einstellbar, Einbaumaße stufenlos durch Teleskopierung und optional durch Kürzung in 3 Stufen flexibel anpassbar, verschließbarer Ventilkegel mit Schwimmer, Öffnen und Schließen über Hebelgestänge, Schaftventil mit Dichtungsset und Montageschlüssel, ohne Ventilplatte, Verpackung im Karton

geprüft nach DIN EN 274, überwacht

Maß G	Art.-Nr.	VE1	VE2	VE3	Unverb. Richtpreis/€
G 1 ¼	31.019.00..0000	1	20	240	

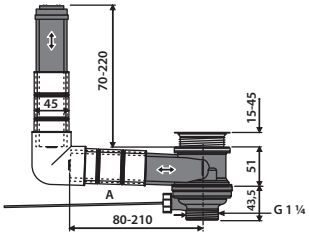

Zubehör:

· Raumschaffer für Waschtisch Art.-Nr. 31.090.00..0000 siehe Seite 277

Push-Open Kartuschenventil für INEO FLUX

passend für Ablaufgarnitur INEO FLUX, Oberteil verchromt, Edelstahl gebürstet oder Edelstahl poliert, Verpackung im Karton

Farbe	Art.-Nr.	VE1	VE2	VE3	Unverb. Richtpreis/€
chrom	30.022.00..0000	1	50	900	
Edelstahl gebürstet	30.023.00..0000	1	50	900	
Edelstahl poliert	30.025.00..0000	1	50	900	

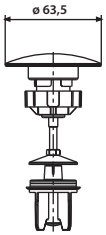

Permanentventil

Schaftventil Edelstahl/Kunststoff, Abdeckplatte verchromt, mit Siebeinsatz, für Waschtische, Verpackung im Foliebeutel

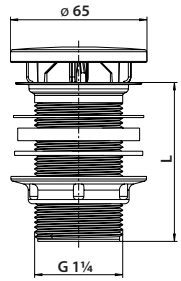

Maß G x D x L	Art.-Nr.	VE1	VE2	VE3	Unverb. Richtpreis/€
G 1 ¼ x 65 x 50	30.005.00..0000	1	60	1260	
G 1 ¼ x 65 x 75	30.006.00..0000	1	50	1050	

Abdeckplatte für Ablaufgarnitur INEO FLUX und Permanentventil Art.-Nr. 30.005.00..0000 / Art.-Nr. 30.006.00..0000

2-teilig aus Kunststoff, Verpackung im Foliebeutel

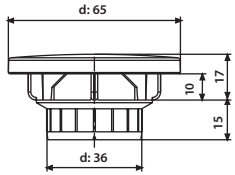

Farbe	Art.-Nr.	VE1	VE2	VE3	Unverb. Richtpreis/€
weiß-alpin	05.370.01..0000	1	200		
mattschwarz	05.370.56..0000	1	200		
chrom	05.370.81..0000	1	200		
mattchrom	05.370.93..0000	1	200		

Ventilkegel für Ablaufgarnitur INEO FLUX
Verpackung im Foliebeutel

	Art.-Nr.	VE1	VE2	VE3	Unverb. Richtpreis/€
	05.196.00..0000	1	10		

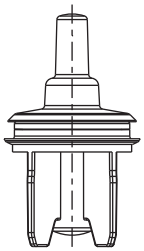

Universal-Ablaufventil

Ventilunterteil Kunststoff, Siebplatte aus Edelstahl, für Waschtische, Verpackung im Foliebeutel

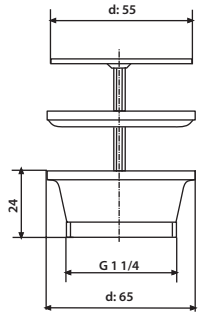

Maß	Art.-Nr.	VE1	VE2	VE3	Unverb. Richtpreis/€
G 1 ¼ x 55 x 24	30.004.00..0000	1	200	4800	

Universal-Ablaufventil

Ventilunterteil Kunststoff silber, mit Ablauf aus Edelstahl und Stopfen, für Waschtische, Verpackung im Foliebeutel

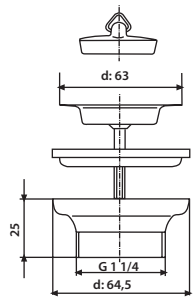

Maß	Art.-Nr.	VE1	VE2	VE3	Unverb. Richtpreis/€
G 1¼ x 63 x 25	30.002.00..0000	1	300	7200	

Push-Push Ablaufventil

Oberteil Messing verchromt, Unterteil Kunststoff verchromt, Druck-Druck Ablaufventil für Waschtische, Verpackung im Karton

Maß	Art.-Nr.	VE1	VE2	VE3	Unverb. Richtpreis/€
G 1 ¼ x 62 x 28,5	30.007.00..0000	1	5	600	

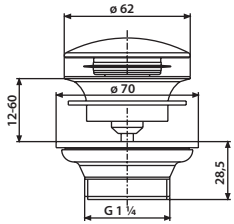

Aufputzgeruchverschluss für Waschtisch

aus Kunststoff, mit Ablaufbogen und Anschlussrohr G 1¼ aus Kunststoff weiß, Abgang 40 mm waagerecht, mit Befestigungsschrauben, Verpackung im Karton

geprüft nach DIN 19541

Maß	Art.-Nr.	VE1	VE2	VE3	Unverb. Richtpreis/€
G 1 ¼ x 40	31.602.00..0000	1	12	384	

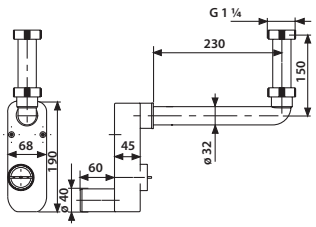

Wandeinbaugeruchverschluss für Waschtisch

aus Kunststoff, mit Ablaufbogen, Anschlussrohr G 1 ¼ Messing-verchromt und Abdeckung verchromt, Abgang 40/50 mm, mit Befestigungsschrauben, Verpackung im Karton

geprüft nach DIN 19541

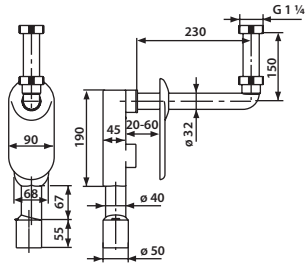

Maß	Art.-Nr.	VE1	VE2	VE3	Unverb. Richtpreis/€
G 1 ¼ x 40/50	31.601.00..0000	1	25	300	

Wandeinbaugeruchverschluss höhenverstellbar für Behinderten-Waschtisch

aus Kunststoff, höhenverstellbar 35 mm, mit Rohbaukasten Abgang ø 40/50 mm, Wandeinbaugeruchverschluss G 1 ¼ x 40/50 mm, mit Bauschutz und Befestigungsschrauben, Verpackung im Karton

geprüft nach DIN 19541

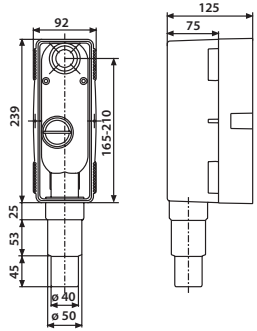

Maß	Art.-Nr.	VE1	VE2	VE3	Unverb. Richtpreis/€
G 1 ¼ x 40/50	31.608.00..0000	1	25	300	

Zubehör:

- Fertigbausets für Wandeinbaugeruchverschluss höhenverstellbar ab Seite 273
- Standrohr Art.-Nr. 03.250.00..0000 siehe Seite 274

Fertigbauset für Wandeinbaugeruchverschluss höhenverstellbar

bestehend aus: Ablaufbogen ø 32 x 350 mm Messing-verchromt, Abdeckplatte und Ablaufventil G 1 ¼ x 70, Ventilschraube 70 mm, zu Wandeinbaugeruchverschluss höhenverstellbar Art.-Nr. 31.608.00..0000, Verpackung im Foliebeutel

1. Abdeckplatte weiß
2. Abdeckplatte chrom
3. Abdeckplatte Edelstahl

Maß	Art.-Nr.	VE1	VE2	VE3	Unverb. Richtpreis/€
1. G 1 ¼ x 32 x 350	03.514.01..0000	1	25	300	
2. G 1 ¼ x 32 x 350	03.514.81..0000	1	25	300	
3. G 1 ¼ x 32 x 350	03.514.00..0000	1	25	300	

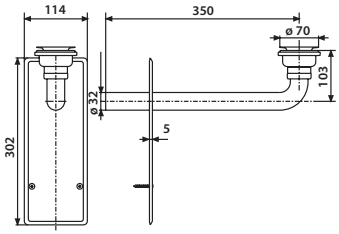

Fertigbauset für Wandeinbaugeruchverschluss höhenverstellbar

bestehend aus: Ablaufbogen flach dichtend und Abdeckplatte Kunststoff zu Wandeinbaugeruchverschluss höhenverstellbar Art.-Nr. 31.608.00..0000, Verpackung im Foliebeutel

1. Ablaufbogen Kunststoff / Abdeckplatte weiß, H 30 mm
2. Ablaufbogen Messing-verchromt / Abdeckplatte chrom, H 42 mm

Maß	Art.-Nr.	VE1	VE2	VE3	Unverb. Richtpreis/€
1. G 1 ¼ x 32 x 250	03.998.01..0000	1	25	600	
2. G 1 ¼ x 32 x 350	05.067.81..0000	1	25	600	

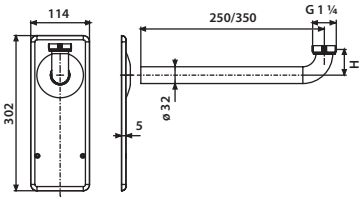

Standrohr G 1½ mit Bügel und Gummimuffe

Edelstahl gebürstet, zu Fertigbauset Art.-Nr. 03.514.**..0000, Verpackung im Foliebeutel

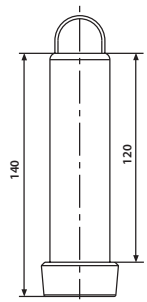

Maß L/ÜH	Art.-Nr.	VE1	VE2	VE3	Unverb. Richtpreis/€
140 / 120 mm	03.250.00..0000	1	10	1200	

Flaschengeruchverschluss 609/1

aus Kunststoff, mit Ablauf aus Edelstahl und Stopfen, Abgang mit Kegelringtülle, Verlängerungsrohr 200 mm und Rosette, Verpackung im Foliebeutel

geprüft nach DIN EN 274, überwacht

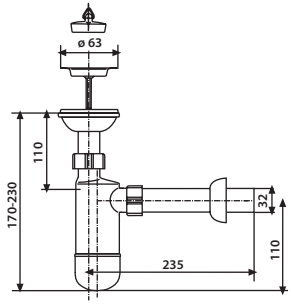

Maß G x D	Art.-Nr.	VE1	VE2	VE3	Unverb. Richtpreis/€
G 1 ¼ x 32	31.001.00..0000	1	80	960	

Flaschengeruchverschluss 609/1 W

aus Kunststoff, mit Geräteanschluss, Ablauf aus Edelstahl und Stopfen, Abgang mit Kegelringtülle, Verlängerungsrohr 200 mm und Rosette, Verpackung im Foliebeutel

geprüft nach DIN EN 274, überwacht

Maß G x D	Art.-Nr.	VE1	VE2	VE3	Unverb. Richtpreis/€
G 1 ¼ x 40	31.003.00..0000	1	70	840	

AUSLAUFARTIKEL – Lieferung so lange der Vorrat reicht

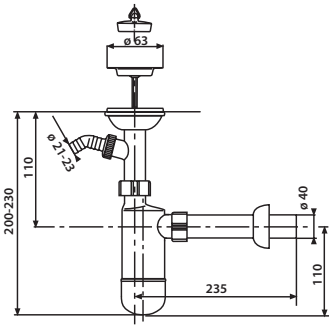

Flaschengeruchverschluss 610/3

aus Kunststoff, ohne Ablaufventil, Abgang mit Kegelringtülle, Verlängerungsrohr 200 mm und Rosette, Verpackung im Foliebeutel

geprüft nach DIN EN 274, überwacht

Maß G x D	Art.-Nr.	VE1	VE2	VE3	Unverb. Richtpreis/€
G 1 ¼ x 32	31.004.00..0000	1	80	960	
G 1 ¼ x 40	31.005.00..0000	1	70	840	

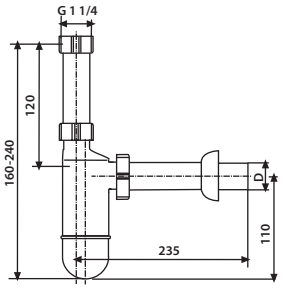

3.

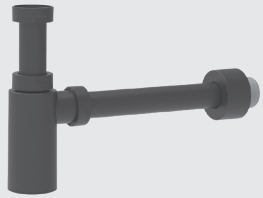

Design Geruchverschluss 607

formschönes Design, schlanke Bauform, aus Kunststoff, Anschlussrohr, Abgang mit Verlängerungsrohr 200 mm und Rosette, für Waschtisch ohne Halbsäule oder Verkleidung, Verpackung im Karton

1. verchromt, AR 110 mm D = 32 mm
2. verchromt, AR 110 mm D = 32/40 mm mit Gummimanschette
3. mattschwarz, AR 110 mm D = 32 mm

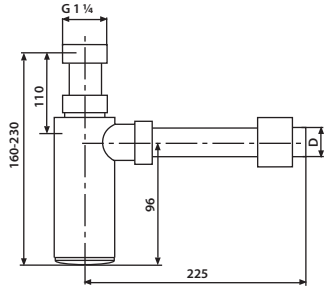

Maß G x D	Art.-Nr.	VE1	VE2	VE3	Unverb. Richtpreis/€
1. G 1 ¼ x 32	31.017.00..0000	1	10	280	
2. G 1 ¼ x 32/40	31.017.00..S000	1	10	280	
3. G 1 ¼ x 32	31.020.56..0000	1	10	160	

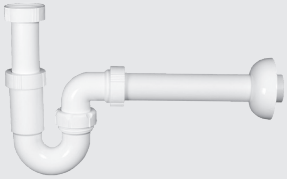

Rohrgeruchverschluss, Abgang 90°

aus Kunststoff, Verpackung im Foliebeutel

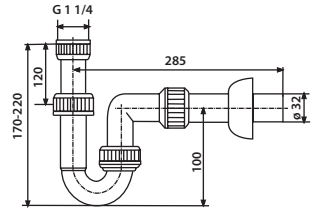

Maß	Art.-Nr.	VE1	VE2	VE3	Unverb. Richtpreis/€
G 1 ¼ x 32	31.007.00..0000	1	80	960	

Raumschaffer für Waschtisch

aus Kunststoff, Raumsparabgang mit Rohrgeruchverschluss, Verpackung im Foliebeutel

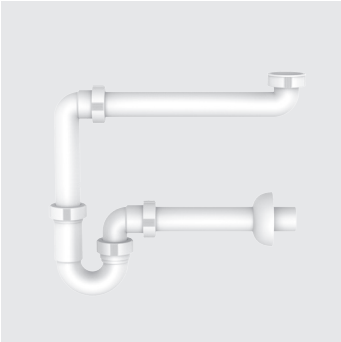

Maß G x D	Art.-Nr.	VE1	VE2	VE3	Unverb. Richtpreis/€
G 1 ¼ x 32	31.090.00..0000	1	50	600	
G 1 ¼ x 40	31.090.00..S000	1	50	600	

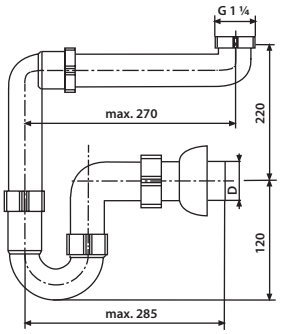

Raumsparabgang

aus Kunststoff, Verpackung im Foliebeutel

Maß	Art.-Nr.	VE1	VE2	VE3	Unverb. Richtpreis/€
G 1 ¼ x G 1 ¼	03.072.00..0000	1	100	1200	

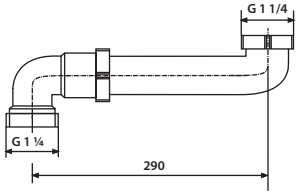

Anschlussrohr

aus Kunststoff, mit Dichtring und Überwurfmutter, Verpackung im Foliebeutel

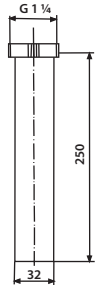

	Art.-Nr.	VE1	VE2	VE3	Unverb. Richtpreis/€
	01.632.00..0000	1	100	1200	

Verlängerungsrohr

aus Kunststoff, mit Mutter, Kegeldichtung und Gleitring, Verpackung im Foliebeutel

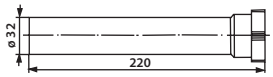

	Art.-Nr.	VE1	VE2	VE3	Unverb. Richtpreis/€
	01.850.00..0000	1	200	2400	

Ablaufbogen 90°

aus Kunststoff, mit Mutter und Kegeldichtung, Verpackung im Foliebeutel

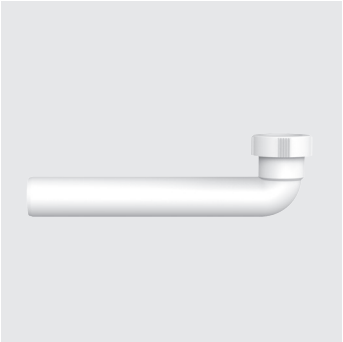

	Art.-Nr.	VE1	VE2	VE3	Unverb. Richtpreis/€
	03.121.00..0000	1	100	1200	

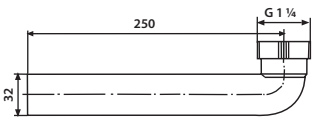

AUSLAUFARTIKEL – Lieferung so lange der Vorrat reicht

Flexibler Schlauch ø 32, ausziehbar

aus Kunststoff, mit Dichtring und Überwurfmutter, Verpackung im Foliebeutel

Maß	Art.-Nr.	VE1	VE2	VE3	Unverb. Richtpreis/€
G 1 ¼ x 32/40 x 345-800 mm	01.897.00..0000	1	100	1200	

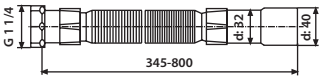

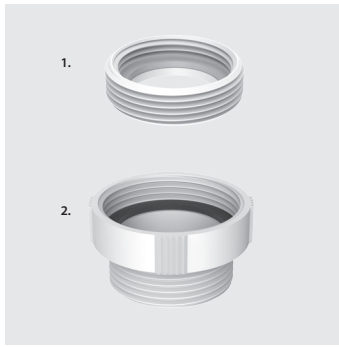

Übergangsstück

aus Kunststoff

1. G 1 ¼ IG / G 1½ AG, H = 13,5 mm mit Dichtung
2. G 1½ IG / G 1 ¼ AG, H = 33 mm mit Dichtung

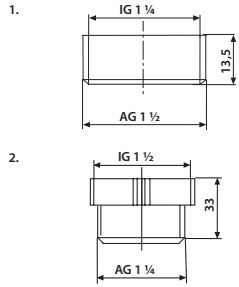

Variante	Art.-Nr.	VE1	VE2	VE3	Unverb. Richtpreis/€
1.	01.485.00..0000	1	10	1200	
2.	01.473.00..0000	1	10	1200	

Gummimanschette

für Geruchverschluss-Anschlüsse

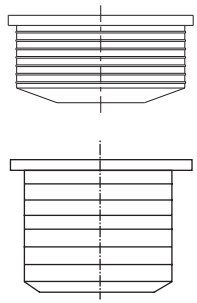

Maß	Art.-Nr.	VE1	VE2	VE3	Unverb. Richtpreis/€
NW 25/32	02.282.00..0000	1	400	8400	
NW 30/40	02.286.00..0000	1	400	8400	
NW 30/50	02.284.00..0000	1	250	5250	
NW 40/50	02.285.00..0000	1	500	6000	

Aufputzgeruchverschluss (Art.-Nr. 31.602.00..0000) und Wandeinbaugeruchverschluss (Art.-Nr. 31.601.00..0000) für Waschtisch

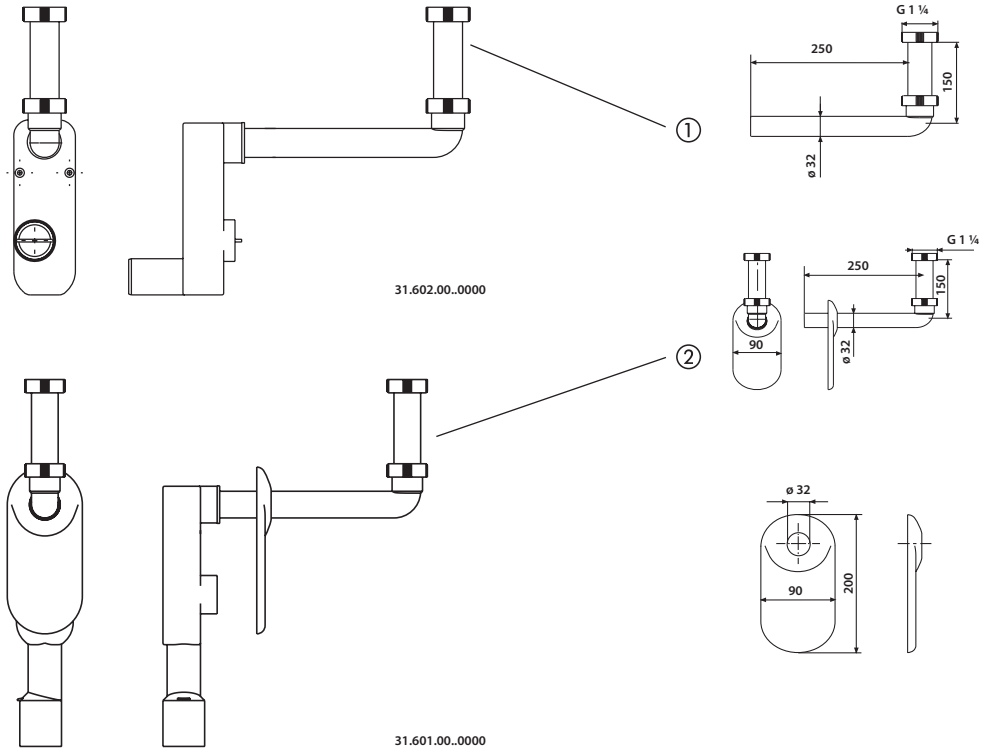

Nr.	Bezeichnung	Art.-Nr.	Unverb. Richtpreis/€
1	Anschlussbogen, weiß	03.070.00..0000*	
2	Anschlussbogen und Abdeckrosette, Messing-verchromt	03.069.00..0000	

*AUSLAUFARTIKEL – Lieferung so lange der Vorrat reicht

SANIT

ROCA GROUP
Competence Center

WARENGRUPPE 7

ROHRBELÜFTER UND SONDERTEILE

Belüftungsventile nach DIN EN 12380	7.1.		284-289
Be- und Entlüfter für Behälter	7.2.		290-291
Be- und Entlüftungsventile für Abwasserleitungen	7.3.		292-294
Zubehör	7.4.		295-298

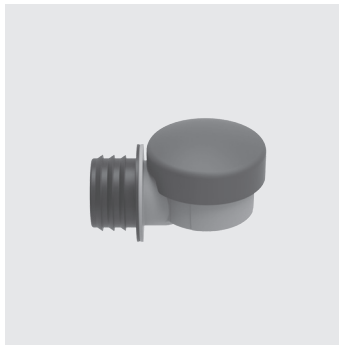

Rohrbelüfter ventilair® DN 30 - 50 für den waagerechten Anschluss

Bauart geprüft und überwacht nach DIN EN 12380, Typenklasse A I, Volumenstrom 8 L/s, Temperaturbereich -20°C bis +60°C, mit Übergangsdichtung für die genannten Dimensionen

TÜVRheinland ZERTIFIZIERT
Bauart geprüft und überwacht
www.tuv.com
ID 1111219530

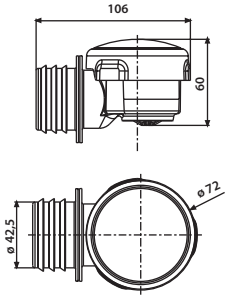

Maß	Art.-Nr.	VE1	VE2	VE3	Unverb. Richtpreis/€
passend für DN 30/40/50	11.031.00..0099	1	15	630	

Rohrbelüfterset ventilair® für den waagerechten Anschluss im UP-SPK CC-121

Bauart geprüft und überwacht nach DIN EN 12380, Volumenstrom ausreichend für eine Badeinheit, mit Übergangsdichtung für die genannten Dimensionen

Hinweis: Montage erst ab Serienstand 5 bei CC-121 möglich

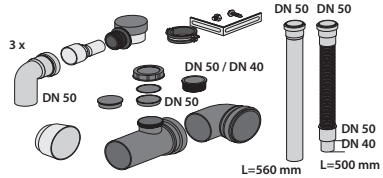

TÜVRheinland ZERTIFIZIERT
Bauart geprüft und überwacht
www.tuv.com
ID 1111220707

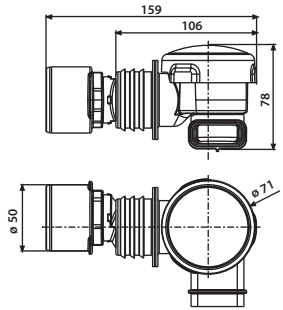

Maß	Art.-Nr.	VE1	VE2	VE3	Unverb. Richtpreis/€
DN 50	11.030.00..0099	1	30		

Rohrbelüfter ventilair® DN 30 - 50

Bauart geprüft und überwacht nach DIN EN 12380 durch die TÜV Rheinland LGA Products GmbH, Typenklasse A I, Volumenstrom 8 L/s, Temperaturbereich -20°C bis +60°C, mit Frostschutzhaube aus Styropor, mit Übergangsdichtung für die genannten Dimensionen

TÜVRheinland ZERTIFIZIERT
Bauart geprüft und überwacht
www.tuv.com
ID 1111219530

Version	Art.-Nr.	VE1	VE2	VE3	Unverb. Richtpreis/€
passend für DN 30/40/50	11.A20.00..0099	1	10	420	
Variante Schweiz	11.020.00..S001	1	10	420	

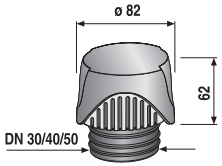

Rohrbelüfter ventilair® DN 70 - 100

Bauart geprüft und überwacht nach DIN EN 12380 durch die TÜV Rheinland LGA Products GmbH, Typenklasse A I, Volumenstrom 25 L/s, Temperaturbereich -20°C bis +60°C, mit Frostschutzhaube aus Styropor, mit Übergangsdichtung für die genannten Dimensionen

TÜVRheinland ZERTIFIZIERT
Bauart geprüft und überwacht
www.tuv.com
ID 1111219530

Version	Art.-Nr.	VE1	VE2	VE3	Unverb. Richtpreis/€
passend für DN 70/90/100	11.A21.00..0099	1	10	150	
Variante Schweiz	11.021.00..S001	1	10	150	

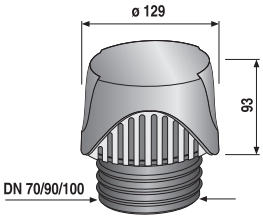

Rohrbelüfter ventilair® 33

Bauart geprüft und überwacht nach DIN EN 12380 durch die TÜV Rheinland LGA Products GmbH, Typenklasse A I, Volumenstrom 33 L/s, Temperaturbereich -20°C bis +60°C, mit Frostschutzhaube aus Styropor, mit Übergangsdichtung für die genannten Dimensionen

TÜVRheinland ZERTIFIZIERT
Bauart geprüft und überwacht
www.tuv.com
ID 1111219530

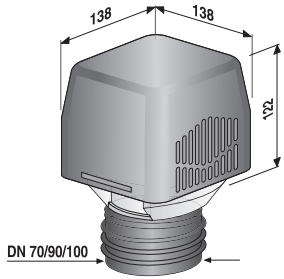

Version	Art.-Nr.	VE1	VE2	VE3	Unverb. Richtpreis/€
passend für DN 70/90/100	11.A22.00..0099	1	10	150	

Rohrgeruchverschluss mit Rohrbelüfter ventilair®

G 1 ½, aus Kunststoff, mit Anschlussrohr 250 mm und Geräteanschluss, DIN geprüft (Prüf-Nr. 4 U 046), Verlängerungsrohr mit Rohrbelüfter ventilair®, Rohrbelüfter-Bauart geprüft und überwacht nach DIN EN 12380 durch die TÜV Rheinland LGA Products GmbH, Typenklasse A I, Volumenstrom 8 L/s, Temperaturbereich -20°C bis +60°C, mit Zusatzprüfung nach DIN EN 274, Temperaturbereich bis +95°C

TÜVRheinland ZERTIFIZIERT
Bauart geprüft und überwacht
www.tuv.com
ID 1111219529

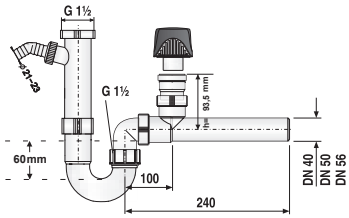

Maß	Art.-Nr.	VE1	VE2	VE3	Unverb. Richtpreis/€
G 1½ x DN 40	03.001.00..0099	1	30	180	
G 1½ x DN 50	03.002.00..0099	1	30	180	
G 1½ x DN 56	03.016.00..0099	1	30	180	

Rohrbelüfter für Einzelobjektbelüftung nach DIN EN 12380
Typenklasse A II, Volumenstrom 2 L/s bis 3,3 L/s, Temperaturbereich 0°C bis +60°C

Maß	Art.-Nr.	VE1	VE2	VE3	Unverb. Richtpreis/€
DN 30	11.A00.00..0099	1	10	2520	
DN 40	11.A01.00..0099	1	10	2520	
DN 50	11.A02.00..0099	1	10	2520	
DN 70	11.A03.00..0099	1	6	1008	
DN 100	11.A04.00..0099	1	2	432	

Abgangsbogen 90° für Einzelobjektbelüftung
L = 250 mm, ø 32, mit Überwurfmutter G 1 ¼, Messing verchromt, mit hochglanzverchromtem Rohrbelüfter G ½, geprüft nach DIN EN 12380, Typenklasse A II, Volumenstrom 2 L/s, Temperaturbereich 0°C bis +60°C

Maß	Art.-Nr.	VE1	VE2	VE3	Unverb. Richtpreis/€
G 1¼ x ø 32 x 250	03.091.00..0000	1	30	390	

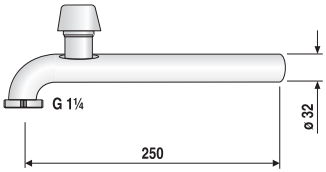

Abgangsrohr gerade für Einzelobjektbelüftung

L = 250 mm, ø 32, Messing verchromt, mit hochglanz-verchromtem Rohrbelüfter G ½, geprüft nach DIN EN 12380, Typenklasse A II, Volumenstrom 2 L/s, Temperaturbereich 0°C bis +60°C

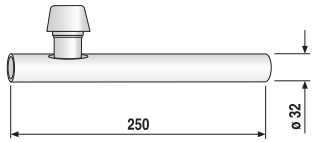

Maß	Art.-Nr.	VE1	VE2	VE3	Unverb. Richtpreis/€
ø 32 x 250 mm	03.089.00..0000	1	40	520	

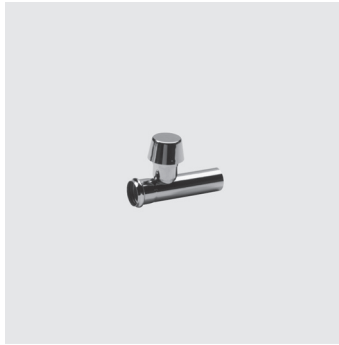

Verlängerungsrohr mit Muffe für Einzelobjektbelüftung

L = 125 mm, ø 32, Messing verchromt, mit hochglanz-verchromtem Rohrbelüfter G ½, geprüft nach DIN EN 12380, Typenklasse A II, Volumenstrom 2 L/s, Temperaturbereich 0°C bis +60°C

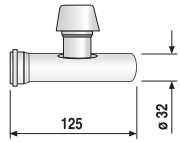

Maß	Art.-Nr.	VE1	VE2	VE3	Unverb. Richtpreis/€
ø 32 x 125 mm	03.090.00..0000	1	60	1260	

Rohrbelüfter ventilair® für den Außenbereich, unbeheizt

zum Ersatz von offenen Abwasserrohr-Belüftungen überall dort, wo störende Kanalgerüche bei frei entlüfteten Fallleitungen auftreten, z.B. auf Dachterrassen, neben Dachgauben, Dachflächenfenstern und Dachfenstern am Satteldach, auf Freisitzen, Balkonen usw.

Bauart geprüft und überwacht nach DIN EN 12380 durch die TÜV Rheinland LGA Products GmbH, Typenklasse A I, Volumenstrom 24 L/s, Temperaturbereich -20°C bis +60°C, mit integrierter Frostschutzhaube aus Styropor und zusätzlicher Schutzhaube aus UV-beständigem Kunststoff, mit Übergangsdichtungen für die genannten Dimensionen

TÜVRheinland® ZERTIFIZIERT
Bauart geprüft und überwacht
www.tuv.com ID 1111219530

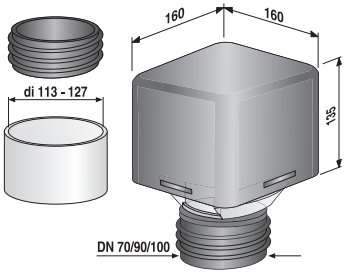

Farbe / Version	Art.-Nr.	VE1	VE2	VE3	Unverb. Richtpreis/€
tonrot, passend für DN 70 / 90 / 100 und di 113 bis 127 mm	11.A23.00..0099*	1	8	96	
schwarz, passend für DN 70 / 90 / 100 und di 113 bis 127 mm	11.A23.00..S099	1	8	96	

*AUSLAUFARTIKEL – Lieferung so lange der Vorrat reicht

Rohrbelüfter ventilair® für den Außenbereich, beheizbar

mit integriertem selbst regelndem Thermostat passend für DN 90 / 100 und di 113 bis 127 mm

Daten Heizband:

Automatisches Einschalten bei +5°C, Einsatzbereich bis -40°C, vollkommen wasserdicht, Anschlusskabel 1 m aus Silikon, doppelt isoliert, sehr flexibel, zum Direktanschluss an 230V AC, Leistung 40 W

CE

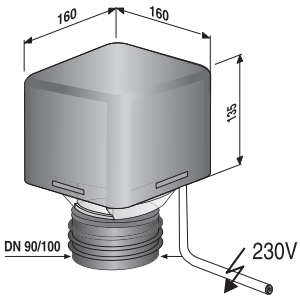

Farbe / Version	Art.-Nr.	VE1	VE2	VE3	Unverb. Richtpreis/€
schwarz, passend für DN 90/100	11.026.00..0099	1	8	96	

ventilair® active DN 70 - 100

für den zugänglichen Außenbereich zur Filterung von entstehenden Gasen bei Hauskläranlagen, Hebeanlagen, vorhandenen offenen Entlüftungen, z.B. Einzelöltanks, Sickergruben usw., mit Aktivkohlefilter

Überwacht durch die TÜV Rheinland LGA Products GmbH, Luftdurchströmmenge bei 250 PA = 3,33 L/s = 12 m^3 h, Frostbeständigkeit bis -20°C in Anlehnung an die DIN EN 12380, Haube aus UV-beständigem Kunststoff, mit Übergangsdichtung zum Einsatz im drucklosen Bereich

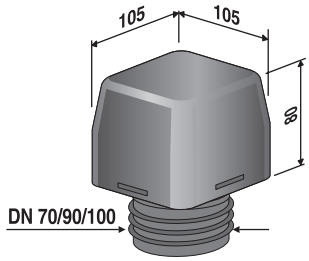

Version	Art.-Nr.	VE1	VE2	VE3	Unverb. Richtpreis/€
passend für DN 70/90/100	11.A24.00..0099	1	10	300	

ventilair® active mit Gewindeanschlüssen

für den zugänglichen Außenbereich zur Filterung von entstehenden Gasen bei Hauskläranlagen, Hebeanlagen, vorhandenen offenen Entlüftungen, z.B. Einzelöltanks, Sickergruben usw., mit Aktivkohlefilter

Überwacht durch die TÜV Rheinland LGA Products GmbH, Luftdurchströmmenge bei 250 PA = 3,33 L/s = 12 m^3 h, Frostbeständigkeit bis -20°C in Anlehnung an die DIN EN 12380, Haube aus UV-beständigem Kunststoff, mit Außengewinde G 2 zum Einsatz im Druckbereich bis 1 bar und zwei zusätzlichen Reduzierstücken, Außengewinde G 1 ½ und G 1¼

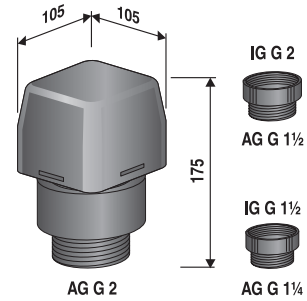

Version	Art.-Nr.	VE1	VE2	VE3	Unverb. Richtpreis/€
passend für Anschlüsse mit Innengewinde G 2, G 1½ und G 1¼	11.A24.00..S099	1	36	216	

Filterkartusche für ventilair® active

passend für ventilair active, durchschnittliche Lebensdauer beträgt ca. 2 Jahre
Art.-Nr. 11.A24.00..0099
Art.-Nr. 11.A24.00..S099

	Art.-Nr.	VE1	VE2	VE3	Unverb. Richtpreis/€
	11.A25.00..0099	1	14	1680	

---

ventilair® active DN 30 - 50

zum Einsatz auf Kleinsthebeanlagen und fäkalienfreien Hebeanlagen im Wohnbereich zur Filterung von entstehenden Gasen, bei wahrnehmbaren Gerüchen ist die Filterwirkung erschöpft, ein Austausch des Be- und Entlüfters ist erforderlich, Luftdurchströmmenge bei 250 PA = 0,39 L/s = 1,4 m^3 h, überwacht durch die Rheinland LGA Products GmbH

Version	Art.-Nr.	VE1	VE2	VE3	Unverb. Richtpreis/€
mit Übergangs-dichtung, passend für DN 30/40/50	11.029.00..0099	1	200	1200	

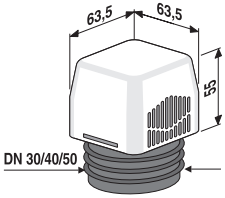

Der Problemlöser für den Druckausgleich im Abwassersystem – ein Rohrbe- und -entlüfter mit zusätzlichem Aktivkohlefilter

- ventilair duplex arbeitet im 2-Wege-System, sowohl im Unterdruck- als auch im Überdruckbereich
- ventilair duplex belüftet wie ein herkömmlicher Rohrbelüfter
- ventilair duplex entlüftet bei Mängeln in der Leitungsführung, wobei die Kanalgase durch den Aktivkohlefilter neutralisiert werden
- ventilair duplex ist zum Austausch der Filterkartusche einfach zu öffnen und zu schließen
- die durchschnittliche Lebensdauer der Filterkartusche beträgt ca. 2 Jahre

Hinweise:

Rohrbe- und -entlüfter ventilair duplex werden regelmäßig in Anlehnung an die DIN EN 12380 intern geprüft. Sie entsprechen nicht den Normen DIN 1986-100 und DIN EN 12056-2, deshalb sollte der Einbau vertraglich geregelt werden.

Rohrbe- und -entlüfter ventilair duplex® DN 30 - 50
Volumenstrom 8 L/s, Temperaturbereich -20°C bis +60°C, mit Aktivkohlefilter, Frostschutzhaube aus Styropor und Übergangsdichtung für die genannten Dimensionen

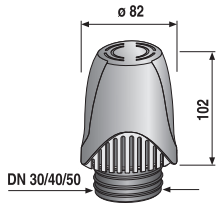

Version	Art.-Nr.	VE1	VE2	VE3	Unverb. Richtpreis/€
passend für DN 30/40/50	11.027.00..0099	1	24	360	

Rohrbe- und -entlüfter ventilair duplex® G 1 ½, DN 40 / 50
Volumenstrom 8 L/s, Temperaturbereich -20°C bis +60°C, mit Aktivkohlefilter, Frostschutzhaube aus Styropor

Version	Art.-Nr.	VE1	VE2	VE3	Unverb. Richtpreis/€
mit Gewinde G 1½, passend auch für DN 40/50	11.027.00..S099	1	24	360	

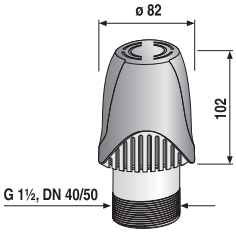

Rohrbe- und -entlüfter ventilair duplex® DN 70 - 100
Volumenstrom 25 L/s, Temperaturbereich -20°C bis +60°C, mit Aktivkohlefilter, Frostschutzhaube aus Styropor und Übergangsdichtung für die genannten Dimensionen

Version	Art.-Nr.	VE1	VE2	VE3	Unverb. Richtpreis/€
passend für DN 70/90/100	11.028.00..0099	1	10	120	

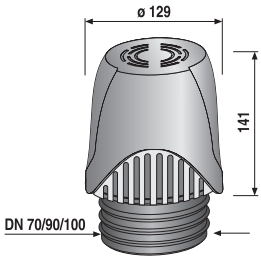

Filterkartuschen für ventilair duplex®

Passend für:
ventilair duplex® DN 30 / 40 / 50, Art.-Nr. 11.027.00..0099
ventilair duplex® G 1 ½, DN 40 / 50, Art.-Nr. 11.027.00..S099
ventilair duplex® DN 70 / 90 / 100, Art.-Nr. 11.028.00..0099

durchschnittliche Lebensdauer beträgt ca. 2 Jahre

Version	Art.-Nr.	VE1	VE2	VE3	Unverb. Richtpreis/€
für DN 30 / 40 / 50 und G 1½, DN 40 / 50	03.819.00..0099	1	10	1200	
für DN 70 / 90 / 100	03.820.00..0099	1	40	640	

Wandeinbaukasten mit Rohrbelüfter ventilair® DN 30 - 50

Abmessungen Einbaukasten B x H x T = 130 x 150 x 93 mm, einsetzbar im Nass- und Trockenbau, Einbaukasten tiefenverstellbar um max. 65 mm, Montagerahmen für Abdeckplatte, Styropor-Bautenschutz, Abdeckplatte aus Kunststoff, UV-beständig, B x H = 165 x 190 mm, Farbe weiß-alpin

TÜVRheinland ZERTIFIZIERT
Bauart geprüft und überwacht
www.tuv.com ID 1111219530

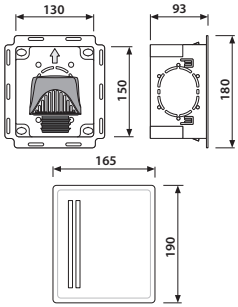

Version	Art.-Nr.	VE1	VE2	VE3	Unverb. Richtpreis/€
mit ventilair	17.270.01..0099	1	80		

Wandeinbaukasten mit Rohrbelüfter ventilair® DN 70 - 100

Abmessungen Einbaukasten B x H x T = 200 x 210 x 133 mm, einsetzbar im Nass- und Trockenbau, Einbaukasten tiefenverstellbar um max. 65 mm, Montagerahmen für Abdeckplatte, Styropor-Bautenschutz, Abdeckplatte aus Kunststoff, UV-beständig, B x H = 235 x 250 mm, Farbe weiß-alpin

TÜVRheinland ZERTIFIZIERT
Bauart geprüft und überwacht
www.tuv.com ID 1111219530

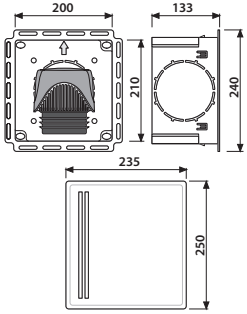

Version	Art.-Nr.	VE1	VE2	VE3	Unverb. Richtpreis/€
mit ventilair	17.271.01..0099	1	36		

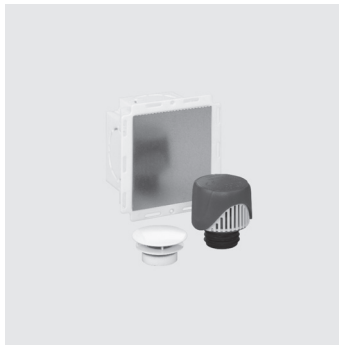

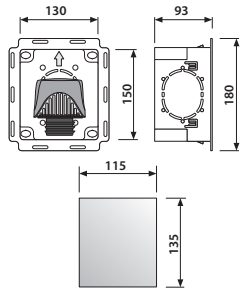

Wandeinbaukasten zur flächenbündigen Montage, mit Rohrbelüfter ventilair® DN 30 - 50

Abmessungen Einbaukasten B x H x T = 130 x 150 x 93 mm, einsetzbar im Nass- und Trockenbau, Einbaukasten tiefenverstellbar um max. 65 mm, integrierte Magnete zur flächenbündigen Justierung der Abdeckplatte, Adapter für die 3-seitig anschließbare Luftzuführungsleitung (HT-Rohr DN 50, nicht inklusive), Abdeckkappe für die Luftzuführungsleitung DN 50 mit integrierten Lufteinlassöffnungen, Farbe weiß-alpin, Styropor-Bautenschutz, Abdeckplatte aus verzinktem Metall, B x H = 115 x 135 mm, 2 Saugnapfhalter zum Abnehmen der Abdeckplatte

TÜVRheinland ZERTIFIZIERT — Bauart geprüft und überwacht — www.tuv.com ID 1111219530

Version	Art.-Nr.	VE1	VE2	VE3	Unverb. Richtpreis/€
mit ventilair	17.270.00..0099	1	80		

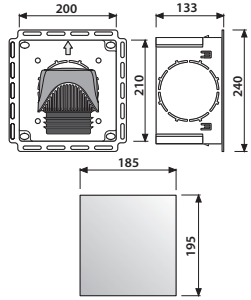

Wandeinbaukasten zur flächenbündigen Montage, mit Rohrbelüfter ventilair® DN 70 - 100

Abmessungen Einbaukasten B x H x T = 200 x 210 x 133 mm, einsetzbar im Nass- und Trockenbau, Einbaukasten tiefenverstellbar um max. 65 mm, integrierte Magnete zur flächenbündigen Justierung der Abdeckplatte, Adapter für die 3-seitig anschließbare Luftzuführungsleitung (HT-Rohr DN 90, nicht inklusive), Abdeckkappe für die Luftzuführungsleitung DN 90 mit integrierten Lufteinlassöffnungen, Farbe weiß-alpin, Styropor-Bautenschutz, Abdeckplatte aus verzinktem Metall, B x H = 185 x 195 mm, 2 Saugnapfhalter zum Abnehmen der Abdeckplatte

TÜVRheinland ZERTIFIZIERT — Bauart geprüft und überwacht — www.tuv.com ID 1111219530

Version	Art.-Nr.	VE1	VE2	VE3	Unverb. Richtpreis/€
mit ventilair	17.271.00..0099	1	36		

Wandeinbaukasten, passend für ventilair® DN 30 - 50, ventilair duplex® DN 30 - 50, ventilair® G 1 ½, DN 40 / 50, ventilair duplex® G 1 ½, DN 40 / 50, ventilair® active DN 30 - 50

Abmessungen Einbaukasten B x H x T = 130 x 150 x 93 mm, einsetzbar im Nass- und Trockenbau, Einbaukasten tiefenverstellbar um max. 65 mm, Montagerahmen inklusive Distanzstangen für Abdeckplatte, Styropor-Bautenschutz, Abdeckplatte aus Kunststoff, UV-beständig, B x H = 165 x 190 mm, Farbe weiß-alpin

Version	Art.-Nr.	VE1	VE2	VE3	Unverb. Richtpreis/€
ohne ventilair	17.270.01..S099	1	80		

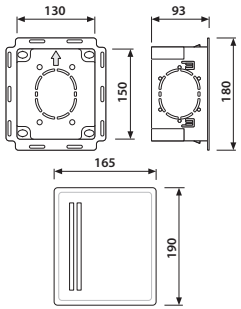

Wandeinbaukasten, passend für ventilair® DN 70 - 100, ventilair duplex® DN 70 - 100, ventilair® active DN 70 - 100

Abmessungen Einbaukasten B x H x T = 200 x 210 x 133 mm, einsetzbar im Nass- und Trockenbau, Einbaukasten tiefenverstellbar um max. 65 mm, Montagerahmen inklusive Distanzstangen für Abdeckplatte, Styropor-Bautenschutz, Abdeckplatte aus Kunststoff, UV-beständig, B x H = 235 x 250 mm, Farbe weiß-alpin

Version	Art.-Nr.	VE1	VE2	VE3	Unverb. Richtpreis/€
ohne ventilair	17.271.01..S099	1	36		

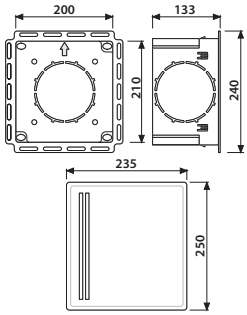

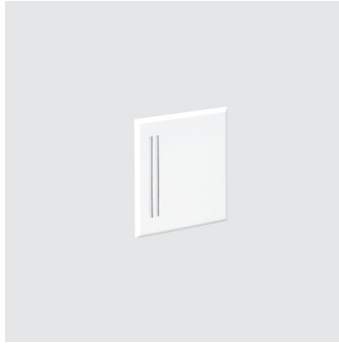

Abdeckplatte aus Kunststoff
UV-beständig, B x H = 165 x 190 mm, Farbe weiß-alpin, passend für Wandeinbaukästen Art.-Nr. 17.270.01..0099 und Art.-Nr. 17.270.01..S099, inklusive Montagerahmen und Distanzstangen

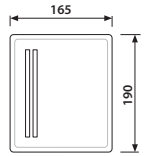

Farbe	Art.-Nr.	VE1	VE2	VE3	Unverb. Richtpreis/€
weiß-alpin	04.216.00..0000	1	50	800	

Abdeckplatte aus Kunststoff
UV-beständig, B x H = 235 x 250 mm, Farbe weiß-alpin, passend für Wandeinbaukästen Art-Nr. 17.271.01..0099 und Art.-Nr. 17.271.01..S099, inklusive Montagerahmen und Distanzstangen

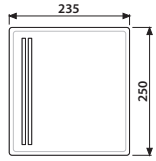

Farbe	Art.-Nr.	VE1	VE2	VE3	Unverb. Richtpreis/€
weiß-alpin	04.217.00..0000	1	25	400	

SANIT

ROCA GROUP
Competence Center

WARENGRUPPE 1

WC-ZUBEHÖR

Spülkästen	1.1.		300-307
Füllventile / Ablaufarmaturen	1.2.		308-309
WC-Anschlussteile	1.3.		310-339
WC-Sitze	1.4.		340-348
Spülbogen-Sondermodelle	1.5.		349-353
Ersatzteile WC-Zubehör	1.6.		354-378

Spülkasten 937

tiefhängend, Spülwassermenge 6 Liter, schwitzwasserisoliert, mit Start-Stopp-Technik, 3-Seiten-Anschluss, geräuscharmes Füllventil

Lieferumfang: Spülkasten 937, zusätzlich mit Kupferröhrchen für Hinterwandanschluss, Spülbogen und Spülrohrverbinder, Befestigungsmaterial, Montageanleitung, Verpackung im Karton

Spülkasten geprüft nach DIN EN 14055, Armaturengruppe I, KIWA

1. mit Eckventil G ½ und Anschlussröhrchen verchromt
2. ohne Eckventil, ohne Anschlussröhrchen verchromt

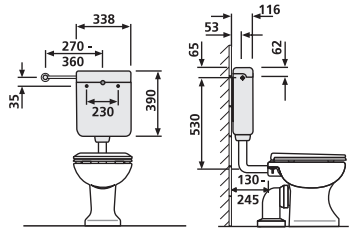

Farbe	Art.-Nr.	VE1	VE2	VE3	Unverb. Richtpreis/€
1. weiß-alpin	91.701.01..0000	1	36	72	
2. weiß-alpin	91.701.01..S000	1	36	72	

Spülkasten 936

tiefhängend, Spülwassermenge 6 Liter, schwitzwasserisoliert, mit Start-Stopp-Technik, 3-Seiten-Anschluss, geräuscharmes Füllventil

Lieferumfang: Spülkasten 936, Spülbogen und Spülrohrverbinder, Befestigungsmaterial, mit Eckventil G ½ und Anschlussröhrchen verchromt, Montageanleitung, Verpackung im Karton

Spülkasten geprüft nach DIN EN 14055, Armaturengruppe I, KIWA

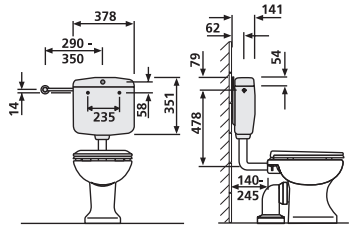

Farbe	Art.-Nr.	VE1	VE2	VE3	Unverb. Richtpreis/€
weiß-alpin	91.601.01..0000	1	32	64	

Spülkasten junior

tiefhängend, Spülwassermenge 6 Liter, schwitzwasserisoliert, mit Start-Stopp-Technik, 3-Seiten-Anschluss, geräuscharmes Füllventil

Lieferumfang: Spülkasten junior, Anschlussröhrchen verchromt, Spülbogen und Spülrohrverbinder, Befestigungsmaterial, Montageanleitung, Verpackung im Karton

Spülkasten geprüft nach DIN EN 14055, Armaturengruppe I, KIWA

1. mit Eckventil G ½
2. ohne Eckventil

Farbe	Art.-Nr.	VE1	VE2	VE3	Unverb. Richtpreis/€
1. weiß-alpin	91.A01.01..0099	1	38	76	
bahamabeige	91.A01.04..0099	1	38		
manhattan	91.A01.66..0099	1	38		
pergamon	91.A01.86..0099	1	38		
2. weiß-alpin	91.A01.01..S099	1	38	76	

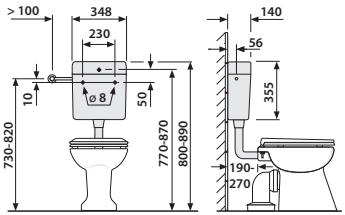

Spülkasten junior jet

hochhängend, Spülwassermenge 6 Liter, schwitzwasserisoliert, Spülstrom unterbrechbar mit dem Betätigungsset aus unserem Zubehör, Wasseranschluss links, auf rechts umzustellen, geräuscharmes Füllventil

Lieferumfang: Spülkasten junior jet, Universalschraubkupplung für alle 32 mm-Spülrohre, Befestigungsmaterial, Montageanleitung, Verpackung im Karton

Spülkasten geprüft nach DIN EN 14055, Armaturengruppe I, KIWA

1. ohne Zugstab
2. mit Zugstab

Farbe	Art.-Nr.	VE1	VE2	VE3	Unverb. Richtpreis/€
1. weiß-alpin	92.A00.01..0099	1	38		
2. weiß-alpin	92.A00.01..S099	1	38		

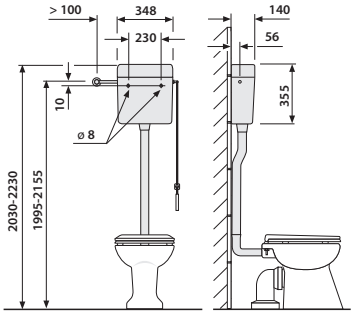

Zubehör:

- Spülrohr mit Bogen Art.-Nr. 01.A02.01..0099 siehe Seite 302
- Zugstange Art.-Nr. 02.410.00..0000 siehe Seite 302

Zubehör junior jet: Spülrohr mit Bogen

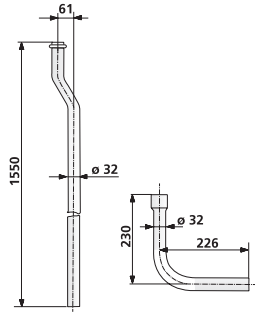

Farbe	Art.-Nr.	VE1	VE2	VE3	Unverb. Richtpreis/€
weiß-alpin	01.A02.01..0099	1	20	220	

Zubehör junoir jet: Zugstange

Farbe	Art.-Nr.	VE1	VE2	VE3	Unverb. Richtpreis/€
weiß-alpin	02.410.00..0000	1	50	3000	

Spülkasten 951

tiefhängend, Spülwassermenge von 6-9 Liter einstellbar, Werkseinstellung 6 Liter, schwitzwasserisoliert, Wassersparsystem mit 2-Mengenspülung (9/3 L oder 6/3 L), durch beiliegende Taste umrüstbar für Start-Stopp-Spülung und 4,5 L-Einmengenspülung, mit 3-Seiten-Anschluss, geräuscharmes Füllventil

Lieferumfang: Spülkasten 951, Start-Stopp-Taste, Spülbogen und Spülrohrverbinder, Befestigungsmaterial, Montageanleitung, Verpackung im Karton

Spülkasten geprüft nach DIN EN 14055, Armaturengruppe I, KIWA

1. mit Eckventil G ½ und Anschlussröhrchen verchromt
2. ohne Eckventil, ohne Anschlussröhrchen verchromt

Farbe	Art.-Nr.	VE1	VE2	VE3	Unverb. Richtpreis/€
1. weiß-alpin	91.101.01..0000	1	24		
2. weiß-alpin	91.101.01..S000	1	40		

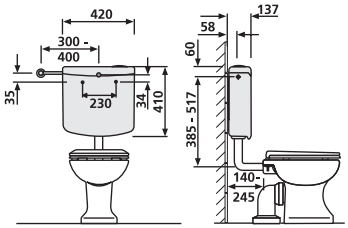

Spülkasten verona duo

tiefhängend, Spülwassermenge von 6-9 Liter einstellbar, Werkseinstellung 6 Liter, schwitzwasserisoliert, Wassersparsystem mit 2-Mengen-Spülung (9/3,5 L oder 6/3,5 L) und Start-Stopp-Funktion, sofortige Spülstromunterbrechung mit der kleinen Taste, 3-Seiten-Anschluss, geräuscharmes Füllventil

Lieferumfang: Spülkasten verona duo, Anschlussröhrchen verchromt, Spülbogen und Spühlrohrverbinder, mit Eckventil G ½, Befestigungsmaterial, Montageanleitung, Verpackung im Karton

Spülkasten geprüft nach DIN EN 14055, Armaturengruppe I

Farbe	Art.-Nr.	VE1	VE2	VE3	Unverb. Richtpreis/€
weiß-alpin	91.A06.01..0000	1	26	52	

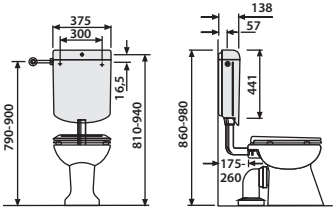

Spülkasten bonito duo

tiefhängend, Spülwassermenge von 6-9 Liter einstellbar, Werkseinstellung 6 Liter, schwitzwasserisoliert, Wassersparsystem mit 2-Mengen-Spülung (9/3,5 L oder 6/3,5 L) und Start-Stopp-Funktion, sofortige Spülstromunterbrechung mit der kleinen Taste, 3-Seiten-Anschluss, geräuscharmes Füllventil

Lieferumfang: Spülkasten bonito duo, Anschlussröhrchen verchromt, Spülbogen und Spülrohrverbinder, Befestigungsmaterial, Montageanleitung, Verpackung im Karton

Spülkasten geprüft nach DIN EN 14055, Armaturengruppe I, KIWA

1. mit Eckventil G ½
2. ohne Eckventil

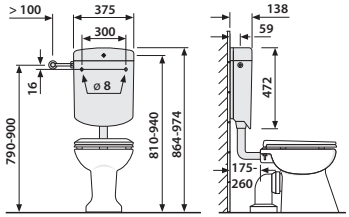

Farbe	Art.-Nr.	VE1	VE2	VE3	Unverb. Richtpreis/€
1. weiß-alpin	91.A04.01..0099	1	26	52	
bahamabeige	91.A04.04..0099	1	26	52	
manhattan	91.A04.66..0099	1	26	52	
pergamon	91.A04.86..0099	1	26	52	
2. weiß-alpin	91.A04.01..S099	1	26	52	

Spülkasten bonito duo Komplettset

zum Austausch gegen bestehenden Druckspüler

tiefhängend, Spülwassermenge von 6-9 Liter einstellbar, Werkseinstellung 6 Liter, schwitzwasserisoliert, Wassersparsystem mit 2-Mengen-Spülung (9/3,5 L oder 6/3,5 L) und Start-Stopp-Funktion, sofortige Spülstromunterbrechung mit der kleinen Taste, Anschluss Mitte hinten, geräuscharmes Füllventil

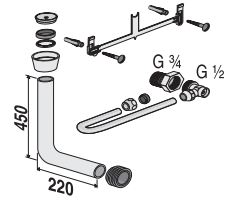

Lieferumfang: Spülkasten bonito duo, komplett mit kurzem Messing-Eckventil G ½ und Anschlussröhrchen verchromt, Messing-Reduzierung 3/4 x 1/2 Spülstromdrossel, Spülrohr 450 x 220 mm, Spülrohrverbinder, Befestigungsmaterial, Montageanleitung, Verpackung im Karton

Spülkasten geprüft nach DIN EN 14055, Armaturengruppe I, KIWA

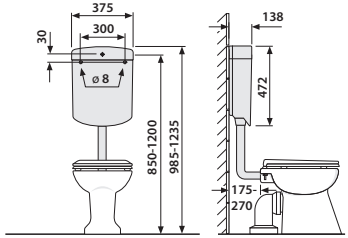

Farbe	Art.-Nr.	VE1	VE2	VE3	Unverb. Richtpreis/€
weiß-alpin	91.A04.01..0005	1	26	52	

Zubehör:

· Spülstromdrossel Art.-Nr. 04.174.00..0000 siehe Seite 171

Spülkasten bonito

tiefhängend, Spülwassermenge von 6-9 Liter einstellbar, Werkseinstellung 6 Liter, schwitzwasserisoliert, Start-Stopp-Technik, 3-Seiten-Anschluss, geräuscharmes Füllventil

Lieferumfang: Spülkasten bonito, mit Eckventil G ½ und Anschlussröhrchen verchromt, Spülbogen und Spülrohrverbinder, Befestigungsmaterial, Montageanleitung, Verpackung im Karton

Spülkasten geprüft nach DIN EN 14055, Armaturengruppe I, KIWA

Farbe	Art.-Nr.	VE1	VE2	VE3	Unverb. Richtpreis/€
weiß-alpin	91.A03.01..0099	1	26	52	

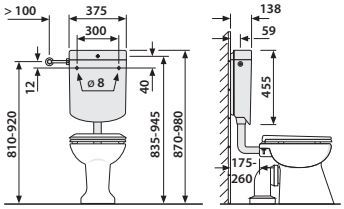

Spülkasten nova

tiefhängend, Spülwassermenge von 6-9 Liter einstellbar, Werkseinstellung 6 Liter, schwitzwasserisoliert, Start-Stopp-Technik, 3-Seiten-Anschluss, geräuscharmes Füllventil

Lieferumfang: Spülkasten nova, mit Eckventil G ½, Anschlussröhrchen verchromt, Spülbogen und Spülrohrverbinder, Befestigungsmaterial, Montageanleitung, Verpackung im Karton

Spülkasten geprüft nach DIN EN 14055, Armaturengruppe I, KIWA

Farbe	Art.-Nr.	VE1	VE2	VE3	Unverb. Richtpreis/€
weiß-alpin	91.A00.01..0099	1	28	56	

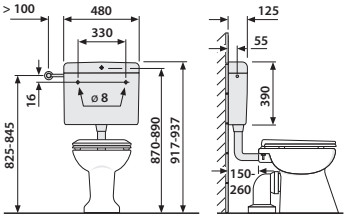

Spülkasten 928

tiefhängend, Spülwassermenge von 6-9 Liter einstellbar, Werkseinstellung 6 Liter, schwitzwasserisoliert, mit Start-Stopp-Technik, 3-Seiten-Anschluss vorbereitet, geräuscharmes Füllventil

Lieferumfang: Spülkasten 928, Spülbogen und Spülrohrverbinder, Befestigungsmaterial, Montageanleitung, Verpackung im Karton

Spülkasten geprüft nach DIN EN 14055, Armaturengruppe I, KIWA

1. mit Eckventil G ½ und Anschlussröhrchen verchromt
2. ohne Eckventil, ohne Anschlussröhrchen verchromt

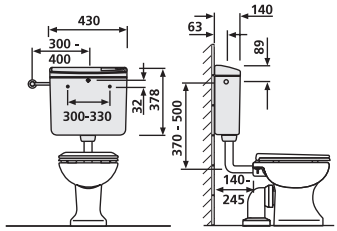

Farbe	Art.-Nr.	VE1	VE2	VE3	Unverb. Richtpreis/€
1. weiß-alpin	91.903.01..0000	1	26	52	
2. weiß-alpin	91.903.01..S000	1	52		

Zubehör:

- Anschlussset für Hinterwandanschluss Art.-Nr. 02.073.00..0000 siehe Seite 365

Spülkasten 928 U

Spülwassermenge von 6-9 Liter einstellbar, Werkseinstellung 6 Liter, schwitzwasserisoliert, mit Start-Stopp-Technik, 3-Seiten-Anschluss vorbereitet, geräuscharmes Füllventil

Lieferumfang: Spülkasten 928 U, Spülbogen und Spülrohrverbinder, Befestigungsmaterial, Montageanleitung, Verpackung im Karton

Spülkasten geprüft nach DIN EN 14055, Armaturengruppe I, KIWA

1. tiefhängend, mit Eckventil G ½ und Anschlussröhrchen verchromt
2. hoch-/tiefhängend, ohne Eckventil, ohne Anschlussröhrchen verchromt, mit Zugeinrichtung

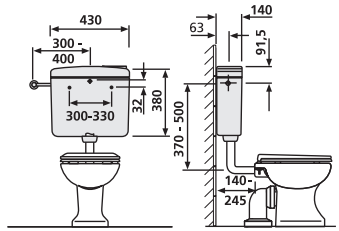

Farbe	Art.-Nr.	VE1	VE2	VE3	Unverb. Richtpreis/€
1. weiß-alpin	91.905.01..0000	1	26	52	
2. weiß-alpin	91.905.01..S000	1	52		

Zubehör:

- Anschlussset für Hinterwandanschluss Art.-Nr. 02.073.00..0000 siehe Seite 365

Spülkasten 961/2V (topstar duo)

aufsitzend, Spülwassermenge von 6-9 Liter einstellbar, schwitzwasserisoliert, Wassersparsystem mit 2-Mengenspülung (9/3 L oder 6/3 L), Werkseinstellung 6 Liter, 3-Seiten-Anschluss, geräuscharmes Füllventil, für bodenstehende sowie wandhängende Flach- und Tiefspülklosetts mit aufsitzendem Spülkasten, die Spülkastenbefestigung ist variabel verstellbar (Breite 127- 233, Tiefe 150 ± 25)

Lieferumfang: Spülkasten 961/2V, mit flexiblem Schlauch für Hinterwandanschluss, Dichtringe, Befestigungsmaterial, Montageanleitung, Verpackung im Karton

Spülkasten geprüft nach DIN EN 14055, Armaturengruppe I, KIWA

1. mit Eckventil G ½ und Anschlussröhrchen verchromt
2. ohne Eckventil, ohne Anschlussröhrchen verchromt

Farbe	Art.-Nr.	VE1	VE2	VE3	Unverb. Richtpreis/€
1. weiß-alpin	94.504.01..0000	1	20	40	
2. weiß-alpin	94.504.01..S000	1	40		

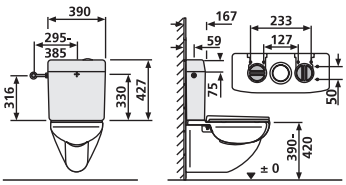

Eckspülkasten 927 (delta)

tiefhängend, Spülwassermenge von 6-9 Liter einstellbar, Werkseinstellung 6 Liter, schwitzwasserisoliert, Start-Stopp-Technik, 4-Seiten-Anschluss, geräuscharmes Füllventil

Lieferumfang: Eckspülkasten 927 (delta), mit Eckventil G ½, Anschlussröhrchen verchromt, Spülbogen und Spülrohrverbinder, Befestigungsmaterial, Montageanleitung, Verpackung im Karton

Spülkasten geprüft nach DIN EN 14055, Armaturengruppe I, KIWA

Farbe	Art.-Nr.	VE1	VE2	VE3	Unverb. Richtpreis/€
weiß-alpin	91.902.01..0000	1	12	24	

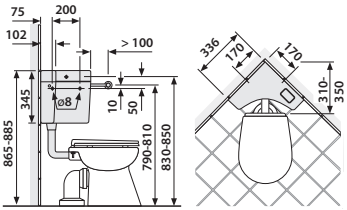

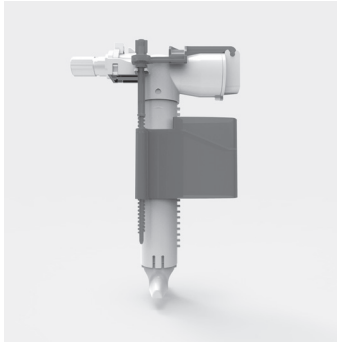

Universal-Füllventil 510 (multiflow)

kleine kompakte Bauform, hohe Füllleistung – 3,6 L/min bei 0,5 bar Fließdruck, schnell schließend, extrem leise, nur 13 dB(A)-Armaturenklasse I, montage- und wartungsfreundlich durch einfache Rast- und Steckverbindungen, Anschlussstutzen Messing, Spülwassermenge regulierbar durch stufenlos verstellbaren Schwimmer, mit Teleskop-Zulaufrohr, universell einsetzbar für Aufputzspülkästen aus Kunststoff und Keramik sowie Unterputzspülkästen

geprüft nach DIN EN 14124, KIWA und NF, SVGW-zertifiziert

1. Verpackung im Karton
2. Verpackung im Foliebeutel

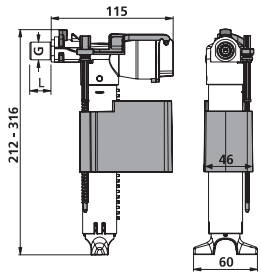

Maß G x L	Art.-Nr.	VE1	VE2	VE3	Unverb. Richtpreis/€
1. G 3/8 x 30	25.001.00..0000	1	24	288	
2. G 3/8 x 20	25.003.00..0000	1	30	480	

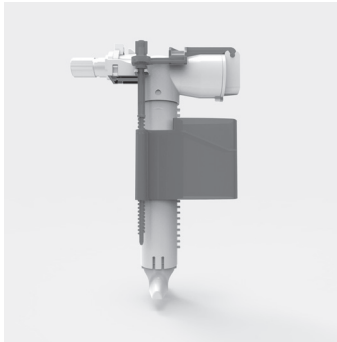

Universal-Füllventil 510 (multiflow) mit Z-Rohr

kleine kompakte Bauform, hohe Füllleistung – 3,6 L/min bei 0,5 bar Fließdruck, schnell schließend, extrem leise, nur 13 dB(A)-Armaturenklasse I, montage- und wartungsfreundlich durch einfache Rast- und Steckverbindungen, Anschlussstutzen Messing, Spülwassermenge regulierbar durch stufenlos verstellbaren Schwimmer, mit Teleskop-Zulaufrohr, mit Z-Rohr und Verschraubung für Unterputzspülkästen, Verpackung im Foliebeutel

geprüft nach DIN EN 14124, KIWA und NF, SVGW-zertifiziert

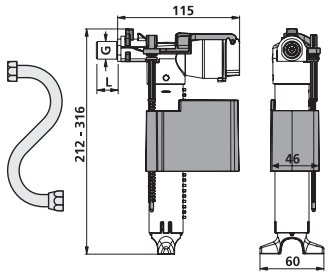

Maß G x L	Art.-Nr.	VE1	VE2	VE3	Unverb. Richtpreis/€
G 3/8 x 30	25.001.00..S000	1	30	960	

Universal-Füllventil 510 U

kleine kompakte Bauform, hohe Füllleistung – 3,6 L/min bei 0,5 bar Fließdruck, schnell schließend, extrem leise, nur 13 dB(A)-Armaturenklasse I, montage- und wartungsfreundlich durch einfache Rast- und Steckverbindungen, Spülwassermenge regulierbar durch stufenlos verstellbaren Schwimmer, mit Teleskop-Zulaufrohr, Anschlussstutzen aus Kunststoff, einsetzbar für Keramikspülkästen mit Wasserzulauf von unten, Verpackung im Foliebeutel

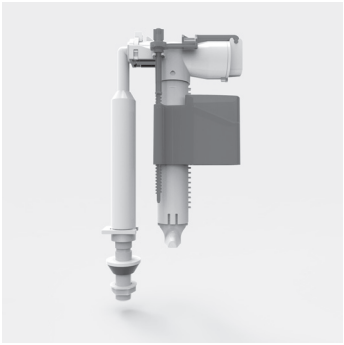

Maß G	Art.-Nr.	VE1	VE2	VE3	Unverb. Richtpreis/€
G 3/8	25.009.00..0000	1	25	400	
G ½	25.010.00..0000	1	25	400	

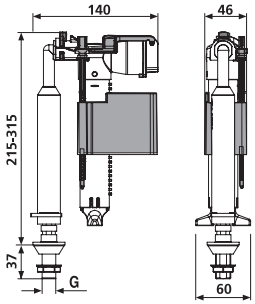

2-Mengen-Ablaufarmatur INEO für Keramikspülkästen mit Deckelbefestigung

für Ersatzzwecke und Erstausrüstung von aufsitzenden Keramik-Spülkästen, 2-Mengen-Technik (9/3 L oder 6/3 L), Spülauslösung durch flexible Kabeltechnik, Gesamt- und Teilspülmenge stufenlos einstellbar zwischen 9 L und 6 L bzw. 4,5 L und 3 L, variable Einbauhöhe von 320 bis 420 mm, Druckknopf im Deckel zu versenken oder auf den Deckel aufzusetzen, passend für Lochdurchmesser von 18 und 38 mm

Lieferumfang: 2-Mengen-Ablaufgarnitur mit Sicherungsbügel für den Spülkastendeckel, verchromter Druckknopf und Rosette, Befestigungsset für Keramik-Spülkästen auf WC, Montageanleitung, Verpackung im Karton

	Art.-Nr.	VE1	VE2	VE3	Unverb. Richtpreis/€
	93.606.81..0000	1	25	150	

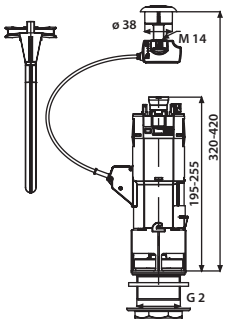

WC-Anschlussstutzen 160 mm, DN 100

Kunststoff PP, mit Spezial-Lippendichtung, Verpackung im Foliebeutel

geprüft nach DIN 1389

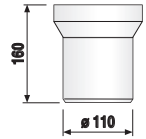

Farbe	Art.-Nr.	VE1	VE2	VE3	Unverb. Richtpreis/€
weiß-alpin	58.201.01..0000	1	26	312	

WC-Anschlussstutzen 160 mm, DN 90

Kunststoff ABS, mit Spezial-Lippendichtung, Verpackung im Foliebeutel

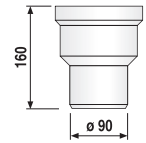

Farbe	Art.-Nr.	VE1	VE2	VE3	Unverb. Richtpreis/€
weiß-alpin	58.A02.01..0099	1	24	288	

WC - Anschlussstutzen 160 mm, ø 100
Kunststoff ABS, mit Spezial-Lippendichtung, Verpackung im Foliebeutel

Farbe	Art.-Nr.	VE1	VE2	VE3	Unverb. Richtpreis/€
weiß-alpin	58.A04.01..0099	1	20	240	

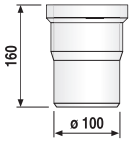

WC-Anschlussstutzen 250 mm, DN 100
Kunststoff PP, mit Spezial-Lippendichtung, Verpackung im Foliebeutel

geprüft nach DIN 1389

Farbe	Art.-Nr.	VE1	VE2	VE3	Unverb. Richtpreis/€
weiß-alpin	58.202.01..0000	1	16	192	

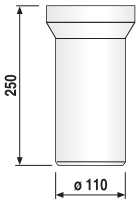

WC - Anschlussstutzen 250 mm, DN 90
Kunststoff ABS, mit Spezial-Lippendichtung, Verpackung im Foliebeutel

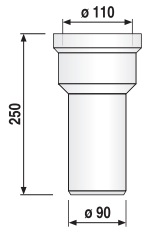

Farbe	Art.-Nr.	VE1	VE2	VE3	Unverb. Richtpreis/€
weiß-alpin	58.A03.01..0099	1	10	150	

WC-Anschlussstutzen 250 mm, ø 100
Kunststoff ABS, mit Spezial-Lippendichtung, Verpackung im Foliebeutel

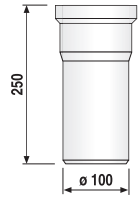

Farbe	Art.-Nr.	VE1	VE2	VE3	Unverb. Richtpreis/€
weiß-alpin	58.A05.01..0099	1	10	150	

WC-Anschlussstutzen 400 mm, DN 100

Kunststoff PP, mit Spezial-Lippendichtung, Verpackung im Foliebeutel

geprüft nach DIN 1389

Farbe	Art.-Nr.	VE1	VE2	VE3	Unverb. Richtpreis/€
weiß-alpin	58.203.01..0000	1	10	120	

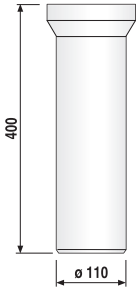

WC - Anschlussstutzen 400 mm, DN 100

Kunststoff PP, mit Spezial-Lippendichtung und seitlichem Stutzen DN 40 / 50, Verpackung im Foliebeutel

geprüft nach DIN 1389

Farbe	Art.-Nr.	VE1	VE2	VE3	Unverb. Richtpreis/€
weiß-alpin	58.A08.01..0099	1	15	90	

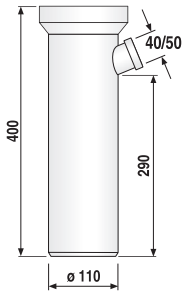

WC-Exzenterstutzen DN 100

Kunststoff PP, L = 155 mm, zum Ausgleich von Maßabweichungen bis 15 mm beim Ablaufanschluss von WCs, mit Spezial-Lippendichtung, Verpackung im Foliebeutel

geprüft nach DIN 1389

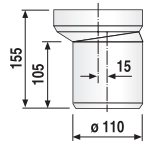

Farbe	Art.-Nr.	VE1	VE2	VE3	Unverb. Richtpreis/€
weiß-alpin	58.206.01..0000	1	26	312	

WC-Anschlussbogen 90°, DN 100

Kunststoff PP, mit Spezial-Lippendichtung, Verpackung im Foliebeutel

geprüft nach DIN 1389

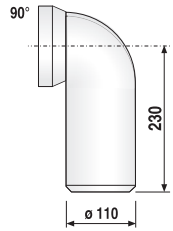

Farbe	Art.-Nr.	VE1	VE2	VE3	Unverb. Richtpreis/€
weiß-alpin	58.103.01..0000	1	14	168	

WC-Anschlussbogen 90°, DN 100

Kunststoff PP, mit Spezial-Lippendichtung und zusätzlichem Stutzen DN 40/DN 50, Verpackung im Foliebeutel

Farbe	Art.-Nr.	VE1	VE2	VE3	Unverb. Richtpreis/€
weiß-alpin	58.110.01..0000	1	20	120	

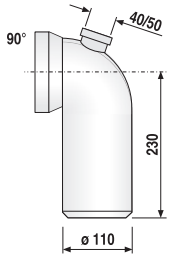

WC-Anschlussbogen 90°, DN 100

Kunststoff PP, mit Spezial-Lippendichtung und zusätzlichem Stutzen DN 40/DN 50, Verpackung im Foliebeutel

1. Stutzen links DN 40/DN 50
2. Stutzen rechts DN 40/DN 50

Blickrichtung zum WC hin!

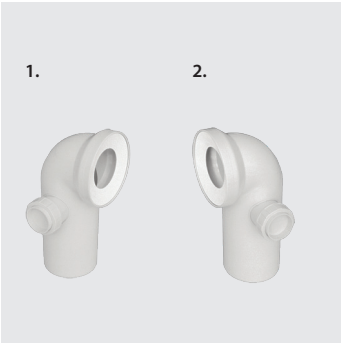

Farbe	Art.-Nr.	VE1	VE2	VE3	Unverb. Richtpreis/€
1. weiß-alpin	58.105.01..0000	1	20	240	
2. weiß-alpin	58.104.01..0000	1	20	240	

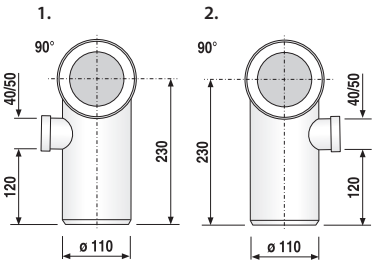

WC-Anschlussbogen 45°, DN 100

Kunststoff PP, mit Spezial-Lippendichtung, Verpackung im Foliebeutel

geprüft nach DIN 1389

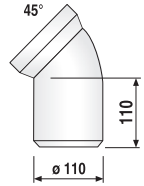

Farbe	Art.-Nr.	VE1	VE2	VE3	Unverb. Richtpreis/€
weiß-alpin	58.102.01..0000	1	18	216	

WC-Anschlussbogen 22°, DN 100

Kunststoff PP, mit Spezial-Lippendichtung, Verpackung im Foliebeutel

geprüft nach DIN 1389

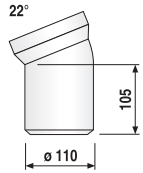

Farbe	Art.-Nr.	VE1	VE2	VE3	Unverb. Richtpreis/€
weiß-alpin	58.101.01..0000	1	20	240	

WC-Universalanschluss 0-90°, DN 100

Kunststoff PP, mit Lippendichtung, Verpackung im Foliebeutel

Farbe	Art.-Nr.	VE1	VE2	VE3	Unverb. Richtpreis/€
weiß-alpin	58.107.01..0000	1	12	144	

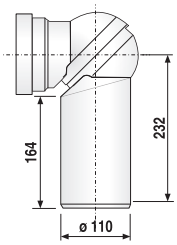

WC-Abdeckrosette zweiteilig, DN 100

Kunststoff PP, H = 100 mm, für 90° und waagerechten Anschluss, Verpackung im Foliebeutel

Farbe	Art.-Nr.	VE1	VE2	VE3	Unverb. Richtpreis/€
weiß-alpin	58.302.01..0000	1	40	480	

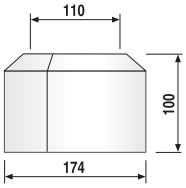

WC-Flachrosette DN 100

Kunststoff PP, H = 46 mm, für 90° und waagerechten Anschluss, Verpackung im Foliebeutel

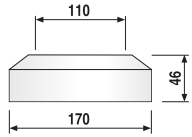

Farbe	Art.-Nr.	VE1	VE2	VE3	Unverb. Richtpreis/€
weiß-alpin	58.301.01..0000	1	50	600	

WC-Flachrosette DN 90

Kunststoff PVC, H = 13 mm, für 90° und waagerechten Anschluss, Verpackung im Foliebeutel

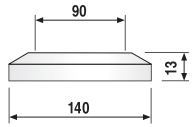

Farbe	Art.-Nr.	VE1	VE2	VE3	Unverb. Richtpreis/€
weiß-alpin	58.A06.01..0099	1	80	480	

WC - Flachrosette, ø 100
Kunststoff PVC, H = 13 mm, für 90° und waagerechten Anschluss, Verpackung im Foliebeutel

Farbe	Art.-Nr.	VE1	VE2	VE3	Unverb. Richtpreis/€
weiß-alpin	58.A07.01..0099	1	20	110	

AUSLAUFARTIKEL – Lieferung so lange der Vorrat reicht

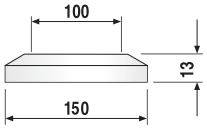

Lippendichtung
Spezial-Lippendichtung, weiß, für Bögen und Stutzen DN 90 und DN 100, Verpackung im Foliebeutel

	Art.-Nr.	VE1	VE2	VE3	Unverb. Richtpreis/€
	02.224.01..0000	1	120	1920	

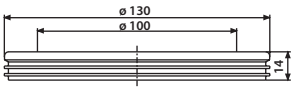

WC-Anschlussschlauch DN 100, flexibel

Kunststoff weiß, ausziehbar, steckbar, Einsatz für den WC-Anschluss bei seitlichem Versatz, Verpackung im Foliebeutel

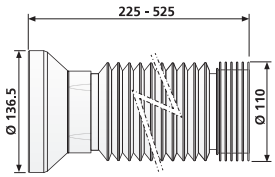

Maß	Art.-Nr.	VE1	VE2	VE3	Unverb. Richtpreis/€
225-525 mm	58.115.00..0000	1	18	432	

WC-Universal-Anschlussset für Kinder Stand-WC, weiß, DN 90

für Stand-WC, in Verbindung mit Unterputz-Spülkasten, speziell geeignet für den Anschluss von Kinder-WCs, passend auch für **Bambini Stand-WC für Babys und Kleinkinder,** bestehend aus: WC-Anschlussstutzen DN 90 x 250 mm, mit Flachrosette DN 90, WC-Anschlussrohr ø 45 mm x 300 mm lang, Spülrohrverbinder und Abdeckrosette, Verpackung im Foliebeutel

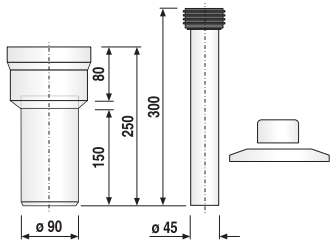

Farbe	Art.-Nr.	VE1	VE2	VE3	Unverb. Richtpreis/€
weiß-alpin	58.948.00..0099	1	20	120	

Anschluss-Set für UP-Spülkästen mit Stand-WC

bestehend aus: Spülrohr weiß ø 45 x 300 mm, Spülrohrverbinder und Abdeckrosette weiß, Innendurchmesser 45 mm, zur Verbindung des Stand-WC Einlaufes mit dem UP-Spülkasten, Verpackung im Foliebeutel

Maß d x L	Art.-Nr.	VE1	VE2	VE3	Unverb. Richtpreis/€
ø 45 x 300 mm	58.995.01..0000	1	30	960	

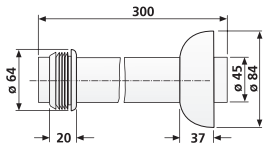

Anschluss-Set etagiert für UP-Spülkästen mit Stand-WC

bestehend aus: Spülrohr weiß ø 45 x 210 mm, etagiert um 25 mm, mit Spülrohrverbinder und Abdeckrosette weiß, Verpackung im Foliebeutel

Farbe	Art.-Nr.	VE1	VE2	VE3	Unverb. Richtpreis/€
weiß-alpin	58.996.01..0000	1	30	960	

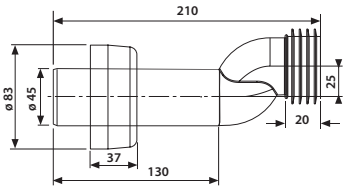

WC-Anschlussgarnitur 180 mm, DN 90, komplett

Kunststoff, für Wand-WC, bestehend aus: WC-Anschlussrohr (PP) ø 45 mm mit Spülrohrverbinder, WC-Anschlussstutzen DN 90 (PE schweißbar) und Abdeckzubehör weiß, Verpackung im Foliebeutel

geprüft nach DIN 1389

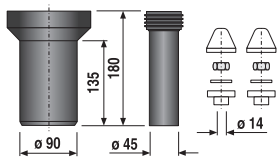

Maß L	Art.-Nr.	VE1	VE2	VE3	Unverb. Richtpreis/€
180 mm	58.933.00..0000	1	48	288	

WC-Anschlussgarnitur 160 mm, DN 100, komplett

Kunststoff PP, für Wand-WC, bestehend aus: WC-Anschlussrohr ø 45 mm mit Spülrohrverbinder, WC-Anschlussstutzen DN 100 und Abdeckzubehör, Verpackung im Foliebeutel

geprüft nach DIN 1389

1. Abdeckzubehör chrom
2. Abdeckzubehör weiß

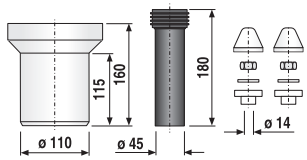

Variante	Art.-Nr.	VE1	VE2	VE3	Unverb. Richtpreis/€
1. chrom	58.921.00..0099	1	10	150	
2. weiß	58.921.00..0000	1	10	150	

WC-Anschlussgarnitur 180 mm, DN 90, komplett

Kunststoff, für Wand-WC, bestehend aus: WC-Anschlussrohr (PP) ø 45 mm mit Spülrohrverbinder, WC-Anschlussstutzen DN 90 (PE schweißbar) und Abdeckzubehör, Verpackung im Foliebeutel

geprüft nach DIN 1389

1. Abdeckzubehör chrom
2. Abdeckzubehör weiß

Variante	Art.-Nr.	VE1	VE2	VE3	Unverb. Richtpreis/€
1. chrom	58.931.00..0099	1	48	288	
2. weiß	58.931.00..0000	1	48	288	

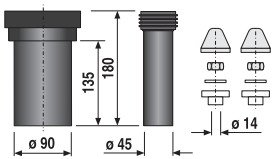

WC - Anschlussgarnitur 180 mm, DN 100

Kunststoff , für Wand-WC, bestehend aus: WC-Anschlussrohr (PP) ø 45 mm mit Spülrohrverbinder, WC-Anschlussstutzen DN 100 (PE schweißbar) und Abdeckzubehör, Verpackung im Foliebeutel

geprüft nach DIN 1389

1. Abdeckzubehör chrom
2. Abdeckzubehör weiß

Variante	Art.-Nr.	VE1	VE2	VE3	Unverb. Richtpreis/€
1. chrom	58.A09.00..0099	1	35	210	
2. weiß	58.A09.00..S099	1	35	210	

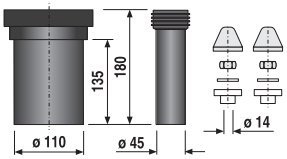

WC-Anschlussgarnitur 300 mm, DN 90

Kunststoff, für Wand-WC, bestehend aus: WC-Anschlussrohr (PP) ø 45 mm mit Spülrohrverbinder, WC-Anschlussstutzen DN 90 (PE schweißbar) und Abdeckzubehör, Verpackung im Foliebeutel

geprüft nach DIN 1389

1. Abdeckzubehör chrom
2. Abdeckzubehör weiß

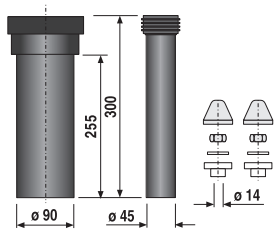

Variante	Art.-Nr.	VE1	VE2	VE3	Unverb. Richtpreis/€
1. chrom	58.932.00..0099	1	30	180	
2. weiß	58.932.00..0000	1	30	180	

WC - Anschlussgarnitur 300 mm, DN 100

Kunststoff, für Wand-WC, bestehend aus: WC-Anschlussrohr (PP) ø 45 mm mit Spülrohrverbinder, WC-Anschlussstutzen DN 100 (PE schweißbar) und Abdeckzubehör, Verpackung im Foliebeutel

geprüft nach DIN 1389

1. Abdeckzubehör chrom
2. Abdeckzubehör weiß

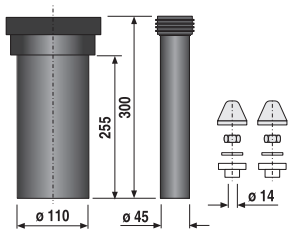

Variante	Art.-Nr.	VE1	VE2	VE3	Unverb. Richtpreis/€
1. chrom	58.A10.00..0099	1	24	144	
2. weiß	58.A10.00..S099	1	24	144	

WC-Anschlussrohr mit Spülrohrverbinder

Kunststoff PE schwarz, Anschlussrohr ø 45 mm für Wand-WC mit Einlaufstutzen Innendurchmesser 55 mm, Verpackung im Foliebeutel

Maß L	Art.-Nr.	VE1	VE2	VE3	Unverb. Richtpreis/€
400 mm	58.997.00..0000	1	35	1120	

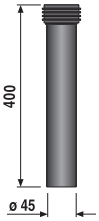

WC-Etagen-Anschlussgarnitur DN 90

für Wand-WC mit Unterputzspülkasten, etagiert um 25 mm, bestehend aus: Anschlussrohr ø 45 mm mit Spülrohrverbinder, WC-Anschlussstück DN 90, WC-Befestigung M12, Abdeckzubehör weiß, Verpackung im Karton

(Sonderausführung ohne Gewährleistung)

Material	Art.-Nr.	VE1	VE2	VE3	Unverb. Richtpreis/€
PE, schweißbar	58.949.00..0099	1	12	144	
PP	58.925.00..0000	1	5	65	

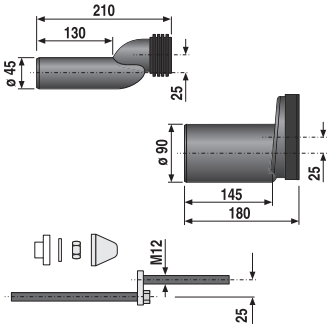

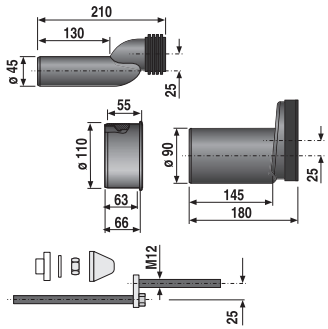

WC-Etagen-Anschlussgarnitur DN 100

für Wand-WC mit Unterputzspülkasten, etagiert um 25 mm, bestehend aus: Anschlussrohr ø 45 mm mit Spülrohrverbinder, WC-Anschlussstück DN 90, Übergangsmuffe DN 90 auf DN 100, WC-Befestigung M12, Abdeckzubehör weiß, Verpackung im Karton

(Sonderausführung ohne Gewährleistung)

Material	Art.-Nr.	VE1	VE2	VE3	Unverb. Richtpreis/€
PE, schweißbar	58.950.00..0099	1	12	144	
PP	58.926.00..0000	1	5	65	

Dichtung

passend für PE-Anschlussgarnituren DN 90 und DN 100

	Art.-Nr.	VE1	VE2	VE3	Unverb. Richtpreis/€
	02.961.00..0099	1	80	1280	

WC-Versprungbogen

um innerhalb des Bodenaufbaues mit dem Abfluss in die Vorwand zu verspringen, Versprung von minimal 60 mm bis maximal 350 mm, genaues Ablängen durch Markierungen auf dem Rohr möglich, mit Lippendichtung passend für WC-Anschlüsse DN 90 und DN 100, Ablaufstutzen passend für Muffen DN 90, mit beigefügter Lamellendichtung für Abwasserrohre Innendurchmesser 98 bis 110 mm, Verpackung im Karton

Hinweis: mindestens 6 L Spülung erforderlich!

DIN 1389, DIN EN 997, 5.2.6, DIN EN 476, 5.5

	Art.-Nr.	VE1	VE2	VE3	Unverb. Richtpreis/€
	58.111.00..0000	1	84		

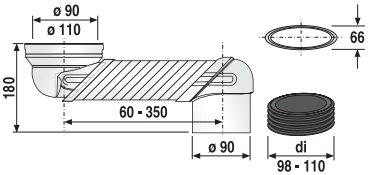

WC-Anschlussbogen 90°, DN 90/DN 100

Kunststoff PE schwarz, zum Verschweißen mit PE-Rohr oder zum Einstecken in ein anderes Abflussrohr, mit Bauschutzstopfen, Verpackung im Foliebeutel

Variante	Art.-Nr.	VE1	VE2	VE3	Unverb. Richtpreis/€
1. 1-fach	58.901.00..0000	1	30	180	
2. 3-fach verstellbar	58.906.00..0000	1	25	150	

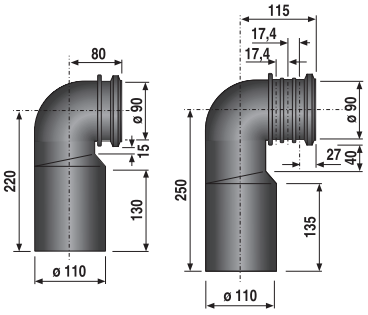

WC-Anschlussbogen 90°, DN 90

Kunststoff PE schwarz, zum Verschweißen mit PE-Rohr oder zum Einstecken in ein anderes Abflussrohr, mit Bauschutzstopfen, Verpackung im Foliebeutel

geprüft nach DIN 1389

1. 1-fach
2. 3-fach verstellbar

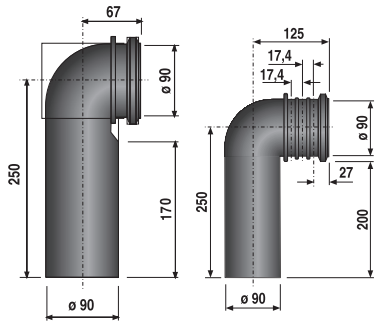

Variante	Art.-Nr.	VE1	VE2	VE3	Unverb. Richtpreis/€
1.	58.904.00..0000	1	30	180	
2.	58.908.00..0000	1	25	150	

Zubehör:

· Übergangsmuffe DN 90/DN 100 Art.-Nr. 58.211.00..0000 siehe Seite 331

WC-Anschlussbogen 90°, DN 90/DN 100

Kunststoff PE schwarz, zum Verschweißen mit PE-Rohr oder zum Einstecken in ein anderes Abflussrohr, mit Bauschutzstopfen, Verpackung im Foliebeutel

1. mit Stutzen links, DN 40/DN 50
2. mit Stutzen rechts, DN 40/DN 50

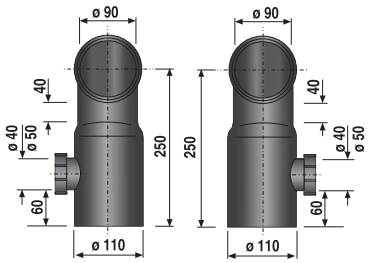

Variante	Art.-Nr.	VE1	VE2	VE3	Unverb. Richtpreis/€
1.	58.903.00..0000	1	20	240	
2.	58.902.00..0000	1	20	240	

Wand-WC Doppelbogen 90°, DN 90/90/90, gerade

Kunststoff PE schwarz, mit Dichtungen und Bauschutzstopfen, für senkrechte Montage, zum Verschweißen mit PE-Rohr oder zum Einstecken in ein anderes Abflussrohr

Maß	Art.-Nr.	VE1	VE2	VE3	Unverb. Richtpreis/€
DN 90/90/90	58.814.00..0000	1	84		

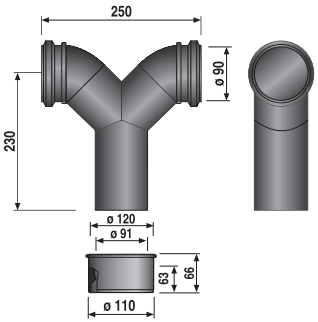

Zubehör:

· Übergangsmuffe DN 90/DN 100 Art.-Nr. 58.211.00..0000 siehe Seite 331

Wand-WC Doppelbogen 90°, DN 90/90/90, gekröpft

Kunststoff PE schwarz, mit Dichtungen und Bauschutzstopfen, für waagerechte Montage, zum Verschweißen mit PE-Rohr oder zum Einstecken in ein anderes Abflussrohr

Maß	Art.-Nr.	VE1	VE2	VE3	Unverb. Richtpreis/€
DN 90/90/90	58.815.00..0000	1	84		

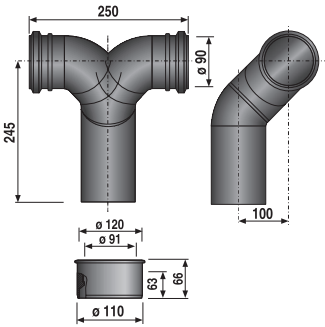

Zubehör:

· Übergangsmuffe DN 90/DN 100 Art.-Nr. 58.211.00..0000 siehe Seite 331

WC-Anschlussstück, DN 90/DN 100

Kunststoff PE schwarz, 3-fach verstellbar, zum Verschweißen mit PE-Rohr oder zum Einstecken in ein anderes Abflussrohr, mit Bauschutzstopfen, Verpackung im Foliebeutel

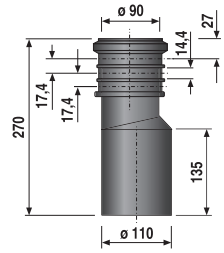

Maß	Art.-Nr.	VE1	VE2	VE3	Unverb. Richtpreis/€
DN 90/DN 100	58.911.00..0000	1	24	144	

WC-Anschlussstück DN 90

Kunststoff PE schwarz, 3-fach verstellbar, zum Verschweißen mit PE-Rohr oder zum Einstecken in ein anderes Abflussrohr, mit Bauschutzstopfen, Verpackung im Foliebeutel

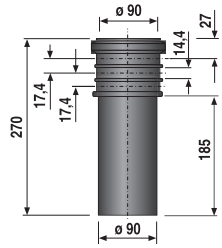

Maß	Art.-Nr.	VE1	VE2	VE3	Unverb. Richtpreis/€
DN 90	58.913.00..0000	1	24	144	

WC-Anschlussstück DN 90/DN 100

Kunststoff PE schwarz, zum Verschweißen mit PE-Rohr oder zum Einstecken in ein anderes Abflussrohr, mit Bauschutzstopfen, Verpackung im Foliebeutel

Maß	Art.-Nr.	VE1	VE2	VE3	Unverb. Richtpreis/€
DN 90/DN 100	58.913.00..S000	1	21	126	

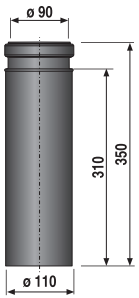

Übergangsmuffe DN 90/DN 100

Kunststoff PE schwarz, schweißbar, für den Übergang von Rohr DN 90 auf DN 100 im WC-Ablaufbereich, Verpackung im Foliebeutel

Maß	Art.-Nr.	VE1	VE2	VE3	Unverb. Richtpreis/€
DN 90/DN 100	58.211.00..0000	1	50	600	

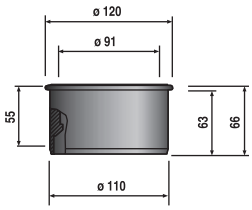

WC-Anschlussrohr DN 90/DN 100, flexibel

Kunststoff PE schwarz, schweißbar, Anschlussbogen DN 90 mit flexiblem Rohr und völlig glatter Innenseite, L = 460-630 mm, absolut knickfeste Konstruktion auch bei 90°-Winkel, mit Übergangsstück DN 90/DN 100, Befestigungsmöglichkeit an Ablaufschellen von UP-Spülkästen mit Mindestdurchmesser 97 mm, Nutbreite zur Befestigung 16 mm, für schwierige Montagesituationen im UP-Bereich und bei versetztem Ablauf in Wand oder Boden, Verpackung im Foliebeutel

geprüft nach DIN 1389 und DIN EN 476, 5.5

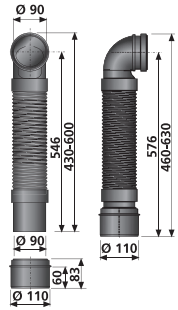

Maß	Art.-Nr.	VE1	VE2	VE3	Unverb. Richtpreis/€
DN 90/DN 100	58.938.00..0000	1	4	60	

WC-Anschlussrohr DN 90/DN 100, flexibel, 3-fach verstellbar

Kunststoff PE schwarz, schweißbar, Anschlussbogen DN 90 mit flexiblem Rohr und völlig glatter Innenseite, L = 460-630 mm, absolut knickfeste Konstruktion auch bei 90°-Winkel, mit Übergangsstück DN 90/DN 100, Befestigungsmöglichkeit an Ablaufschellen von UP-Spülkästen mit Mindestdurchmesser 97 mm, Nutbreite zur Befestigung 16 mm, für schwierige Montagesituationen im UP-Bereich und bei versetztem Ablauf in Wand oder Boden, Verpackung im Foliebeutel

geprüft nach DIN 1389 und DIN EN 476, 5.5

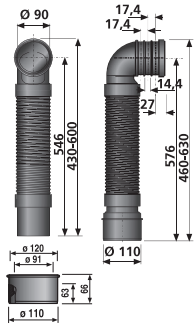

Maß	Art.-Nr.	VE1	VE2	VE3	Unverb. Richtpreis/€
DN 90/DN 100	58.939.00..0000	1	4	60	

WC-Anschlussrohr DN 90/DN 100, flexibel, kurz, 3-fach verstellbar

Kunststoff PE schwarz, schweißbar, für schwierige Montagesituationen im UP- Bereich und bei versetztem Ablauf in Wand und Boden, mit Übergangsstück DN 90/DN 100, L = 400-460 mm, Verpackung im Foliebeutel

geprüft nach DIN 1389 und DIN EN 476, 5.5

Maß	Art.-Nr.	VE1	VE2	VE3	Unverb. Richtpreis/€
DN 90/DN 100	58.942.00..0000	1	4	60	

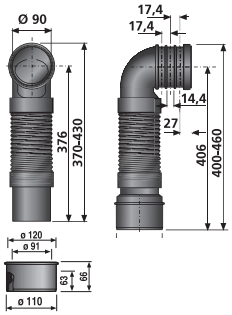

WC-Anschlussrohr DN 90/DN 100, flexibel, gerade, 3-fach verstellbar

Kunststoff PE schwarz, schweißbar, für schwierige Montagesituationen im UP-Bereich sowie für Ecklösungen und Schachtanschlüsse, mit Übergangsstück DN 90 / DN 100, L = 410-580 mm, Verpackung im Foliebeutel

geprüft nach DIN 1389 und DIN EN 476, 5.5

Maß	Art.-Nr.	VE1	VE2	VE3	Unverb. Richtpreis/€
DN 90/DN 100	58.941.00..0000	1	4	60	

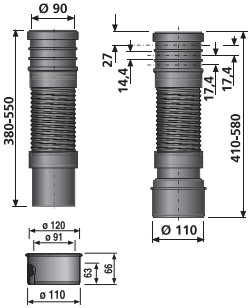

WC-Etagen-Anschlussbogen DN 90/DN 100, 50 mm etagiert

Kunststoff PE schwarz, schweißbar, zur Umrüstung von Stand-WCs mit waagerechtem Wandanschluss auf Wand-WC, ohne Umbau des bestehenden Abflusses, mit Übergangsstück DN 90 auf DN 100, Befestigungsmöglichkeit an Ablaufschellen von UP-Spülkästen mit Mindestdurchmesser 97 mm, Nutbreite zur Befestigung 16 mm, Verpackung im Karton

geprüft nach DIN 1389 und DIN EN 476, 5.5

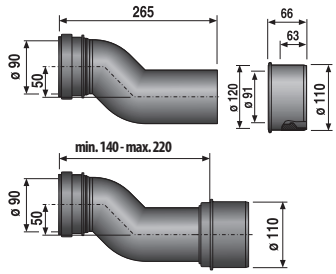

Maß	Art.-Nr.	VE1	VE2	VE3	Unverb. Richtpreis/€
DN 90/DN 100	58.936.00..0000	1	5	75	

WC-Etagen-Anschlussbogen DN 90/DN 100, 80 mm etagiert

Kunststoff PE schwarz, schweißbar, zur Umrüstung von Stand-WCs mit waagerechtem Wandanschluss auf Wand-WC, ohne Umbau des bestehenden Abflusses (um 30 mm erhöhte Sitzposition auf Wand-WC wird erreicht), mit Übergangsstück DN 90 auf DN 100, Befestigungsmöglichkeit an Ablaufschellen von UP-Spülkästen mit Mindestdurchmesser 97 mm, Nutbreite zur Befestigung 16 mm, Verpackung im Karton

geprüft nach DIN 1389 und DIN EN 476, 5.5

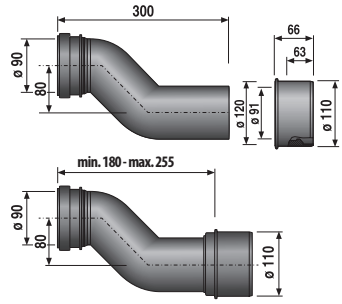

Maß	Art.-Nr.	VE1	VE2	VE3	Unverb. Richtpreis/€
DN 90/DN 100	58.937.00..0000	1	84		

WC-Etagen-Anschlussbogen DN 90/DN 100, 70 mm etagiert

Kunststoff PE schwarz, schweißbar, für Direktanschluss an Wand-WC, z. B. passend für 8 cm UP-Spülkästen oder Sonderlösung für Elemente mit geringer Bautiefe, mit Übergangsstück DN 90/DN 100, Verpackung im Karton

geprüft nach DIN 1389 und DIN EN 476, 5.5

Maß	Art.-Nr.	VE1	VE2	VE3	Unverb. Richtpreis/€
DN 90/DN 100	58.940.00..0000	1	84		

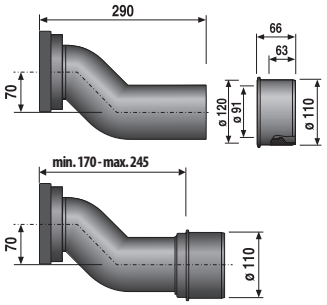

1.

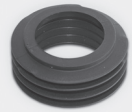

2.

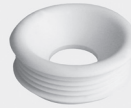

Spülrohrverbinder

für WC-Innenanschluss

1. für tiefhängende Spülkästen, Spülrohr ø 45 mm
2. für hochhängende Spülkästen, Spülrohr ø 32 mm

1.

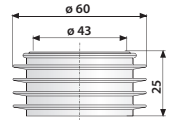

2.

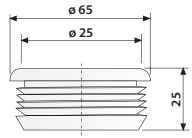

Maß	Art.-Nr.	VE1	VE2	VE3	Unverb. Richtpreis/€
1. d = 43 h = 25	02.056.00..0000	1	350	7000	
2. d = 25 h = 25	02.057.00..0000	1	35	4200	

Unitasmanschette

für WC-Außenanschluss

1. für tiefhängende Spülkästen, Spülrohr ø 44 mm
2. für hochhängende Spülkästen, Spülrohr ø 32 mm

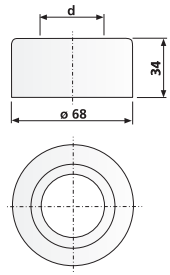

Maß	Art.-Nr.	VE1	VE2	VE3	Unverb. Richtpreis/€
1. d = 36	02.070.00..0000	1	170	3400	
2. d = 28	02.108.00..0000	1	170	3400	

WC-Anschlussstutzen DN 90, mit rat blocker (Rattensperre)

Kunststoff PE schwarz, schweißbar, L = 180 mm, mit eingebauter mechanischer Rattensperre, Rückseite der Klappe durchbisssicher mit Edelstahl verkleidet, beugt dem Eindringen von Fremdkörpern ins WC vor, für Wand-WCs mit Unterputzspülkasten, Verpackung im Karton

geprüft nach DIN 1389, DIN EN 997, 5.2.6 und DIN EN 476, 5.5

Maß	Art.-Nr.	VE1	VE2	VE3	Unverb. Richtpreis/€
DN 90	58.928.00..0000	1	12	72	

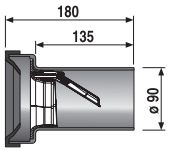

WC-Anschlussset DN 90, mit rat blocker (Rattensperre)

Kunststoff PE schwarz, schweißbar, L = 180 mm, Ablaufstutzen DN 90 mit eingebauter mechanischer Rattensperre, Rückseite der Klappe durchbisssicher mit Edelstahl verkleidet, beugt dem Eindringen von Fremdkörpern ins WC vor, Zulaufrohr ø 45 mm mit Spülrohrverbinder, M 12 Befestigungsset, Abdeckzubehör verchromt, für Wand-WCs mit Unterputzspülkasten, Verpackung im Karton

geprüft nach DIN 1389, DIN EN 997, 5.2.6 und DIN EN 476, 5.5

Maß	Art.-Nr.	VE1	VE2	VE3	Unverb. Richtpreis/€
DN 90	58.934.00..0099	1	12	72	

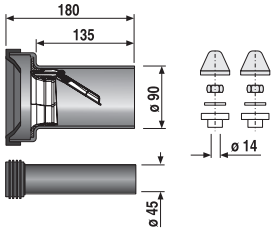

WC-Anschlussstutzen DN 100, mit rat blocker (Rattensperre)

Kunststoff PE schwarz, schweißbar, L = 180 mm, mit eingebauter mechanischer Rattensperre, Rückseite der Klappe durchbisssicher mit Edelstahl verkleidet, beugt dem Eindringen von Fremdkörpern ins WC vor, für Wand-WCs mit Unterputzspülkasten, Verpackung im Karton

geprüft nach DIN 1389, DIN EN 997, 5.2.6 und DIN EN 476, 5.5

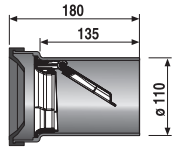

Maß	Art.-Nr.	VE1	VE2	VE3	Unverb. Richtpreis/€
DN 100	58.929.00..0000	1	12	72	

WC-Anschlussset DN 100, mit rat blocker (Rattensperre)

Kunststoff PE schwarz, schweißbar, L = 180 mm, Ablaufstutzen DN 100 mit eingebauter mechanischer Rattensperre, Rückseite der Klappe durchbisssicher mit Edelstahl verkleidet, beugt dem Eindringen von Fremdkörpern ins WC vor, Zulaufrohr ø 45 mm mit Spülrohrverbinder, M12 Befestigungsset, Abdeckzubehör verchromt, für Wand-WCs mit Unterputzspülkasten, Verpackung im Karton

geprüft nach DIN 1389, DIN EN 997, 5.2.6 und DIN EN 476, 5.5

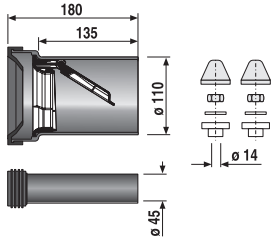

Maß	Art.-Nr.	VE1	VE2	VE3	Unverb. Richtpreis/€
DN 100	58.935.00..0099	1	12	72	

WC-Anschlussstutzen DN 100 mit rat blocker (Rattensperre), verriegelbar

Kunststoff PP weiß, L = 400 mm, für Stand-WCs, mit eingebauter mechanischer Rattensperre, Rückseite der Klappe durchbisssicher mit Edelstahl verkleidet, beugt dem Eindringen von Fremdkörpern ins WC vor, zusätzliche Handbetätigung zur manuellen Reinigung möglich, Verpackung im Karton

geprüft nach DIN 1389, DIN EN 997, 5.2.6 und DIN EN 476, 5.5

Farbe	Art.-Nr.	VE1	VE2	VE3	Unverb. Richtpreis/€
weiß-alpin	58.213.01..0000	1	15	90	

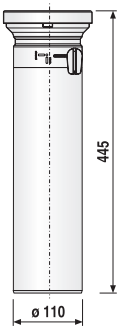

WC-Anschlussbogen 90°, DN 100, mit rat blocker (Rattensperre), verriegelbar

Kunststoff PP weiß, für Stand-WCs, mit eingebauter mechanischer Rattensperre, Rückseite der Klappe durchbisssicher mit Edelstahl verkleidet, beugt dem Eindringen von Fremdkörpern ins WC vor, zusätzliche Handbetätigung zur manuellen Reinigung möglich, Verpackung im Karton

geprüft nach DIN 1389, DIN EN 997, 5.2.6 und DIN EN 476, 5.5

Farbe	Art.-Nr.	VE1	VE2	VE3	Unverb. Richtpreis/€
weiß-alpin	58.114.01..0000	1	8	48	

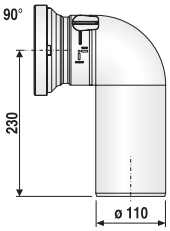

WC-Sitz 1200 (sanline)

Thermoplast Kompakt-WC-Sitz, Sitz in Deckel teilintegriert, unzerbrechlich, sitzwarm, mit verstellbaren Edelstahlscharnieren und Schnellbefestigung, 4-Punkt-Auflage, passend auf genormte Wand- und Stand-WCs, auch für WC-Becken mit D-Form, Verpackung im Karton

Gewicht: 1,15 kg

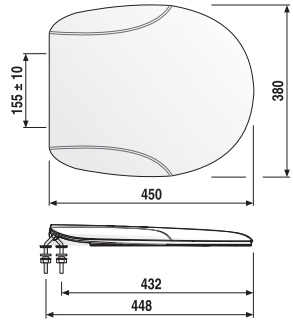

Farbe	Art.-Nr.	VE1	VE2	VE3	Unverb. Richtpreis/€
weiß-alpin	56.051.01..0000	1	5	80	

WC-Sitz perfect

Thermoplast Massiv-WC-Sitz, 10 Jahre Garantie auf die Bruchfestigkeit von Sitz und Deckel, sitzwarm, mit verstellbaren Edelstahlscharnieren und Schnellbefestigung, 4-Punkt-Auflage, passend auf genormte Wand- und Stand-WCs, Edelstahlscharniere verstellbar, Verpackung im Karton

Gewicht: 1,46 kg

geprüft nach DIN 19516

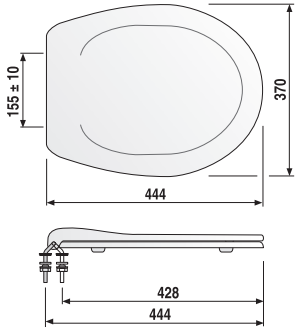

Farbe	Art.-Nr.	VE1	VE2	VE3	Unverb. Richtpreis/€
weiß-alpin	56.A02.01..0099	1	5	80	

WC-Sitz city

Thermoplast Massiv-WC-Sitz, 10 Jahre Garantie auf die Bruchfestigkeit von Sitz und Deckel, sitzwarm, mit verstellbaren Edelstahlscharnieren und Schnellbefestigung, 4-Punkt-Auflage, reinigungsfreundlich durch völlig gerade Unterseite, passend auf genormte Wand- und Stand-WCs, Verpackung im Karton

Gewicht: 1,52 kg

geprüft nach DIN 19516

Farbe	Art.-Nr.	VE1	VE2	VE3	Unverb. Richtpreis/€
weiß-alpin	56.A06.01..0099	1	5	80	
bahamabeige	56.A06.04..0099	1	5	80	
manhattan	56.A06.66..0099	1	5	80	
pergamon	56.A06.86..0099	1	5	80	

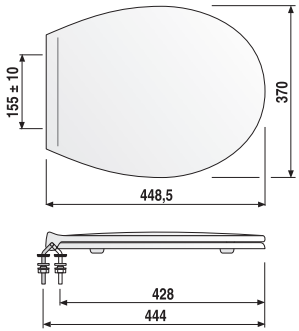

WC-Sitz 1800 (ecoline)

Thermoplast Massiv-WC-Sitz, 10 Jahre Garantie auf die Bruchfestigkeit von Sitz und Deckel, sitzwarm, mit verstellbaren Edelstahlscharnieren und Schnellbefestigung, 4-Punkt-Auflage, reinigungsfreundlich, passend auf genormte Wand- und Stand-WCs, auch für Becken mit D-Form, Verpackung im Karton

Gewicht: 1,70 kg

geprüft nach DIN 19516

Farbe	Art.-Nr.	VE1	VE2	VE3	Unverb. Richtpreis/€
weiß-alpin	56.052.01..0000	1	5	80	

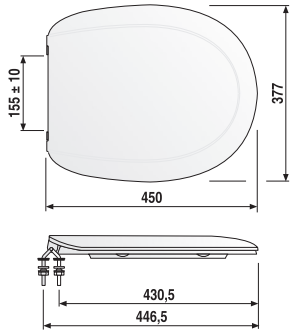

WC-Sitz 6000

Thermoplast Massiv-WC-Sitz, 10 Jahre Garantie auf die Bruchfestigkeit von Sitz und Deckel, sitzwarm, mit verstellbaren Edelstahlscharnieren und Schnellbefestigung, 4-Punkt-Auflage, reinigungsfreundlich durch völlig gerade Unterseite, passend auf genormte Wand- und Stand-WCs, Verpackung im Karton

Gewicht: 1,85 kg

geprüft nach DIN 19516

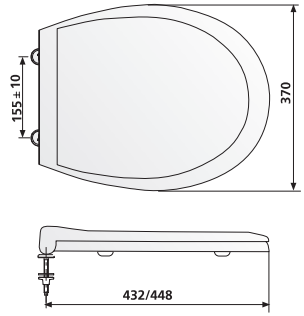

Farbe	Art.-Nr.	VE1	VE2	VE3	Unverb. Richtpreis/€
weiß-alpin	56.014.01..0000	1	5	80	

WC-Sitz maxime

Thermoplast Massiv-WC-Sitz, 10 Jahre Garantie auf die Bruchfestigkeit von Sitz und Deckel, sitzwarm, mit verstellbaren Edelstahlscharnieren und Schnellbefestigung, 4-Punkt-Auflage, reinigungsfreundlich durch völlig gerade Unterseite, passend auf genormte Wand- und Stand-WCs, Verpackung im Karton

Gewicht: 1,86 kg

geprüft nach DIN 19516

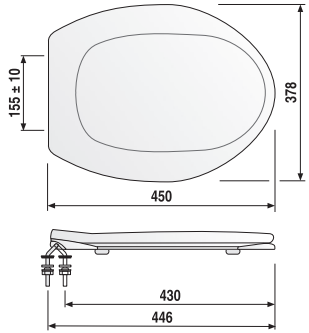

Farbe	Art.-Nr.	VE1	VE2	VE3	Unverb. Richtpreis/€
weiß-alpin	56.A12.01..0099	1	5	80	

WC-Sitz 2000 (Thermoplast)

Thermoplast Massiv-WC-Sitz, 10 Jahre Garantie auf die Bruchfestigkeit von Sitz und Deckel, sitzwarm, 4-Punkt-Auflage, mit verstellbaren Edelstahlscharnieren und Schnellbesfestigung, reinigungsfreundlich durch völlig gerade Unterseite, passend auf genormte Wand- und Stand-WCs, Verpackung im Karton

Gewicht: 2,06 kg

geprüft nach DIN 19516

Farbe	Art.-Nr.	VE1	VE2	VE3	Unverb. Richtpreis/€
weiß-alpin	56.A15.01..0099	1	5	80	

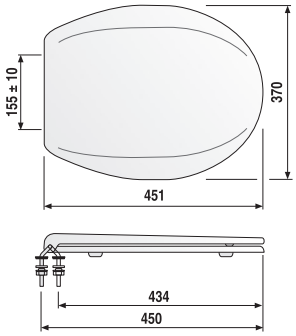

WC-Sitz 1501 (streamline)

Duroplast WC-Sitz, kratzfeste Oberfläche, 4-Punkt-Auflage, passend auf genormte Wand- und Stand-WCs, mit verstellbaren Edelstahlscharnieren, Verpackung im Karton

Gewicht: 1,99 kg

geprüft nach DIN 19516

Farbe	Art.-Nr.	VE1	VE2	VE3	Unverb. Richtpreis/€
weiß-alpin	56.036.01..S000	1	6	108	

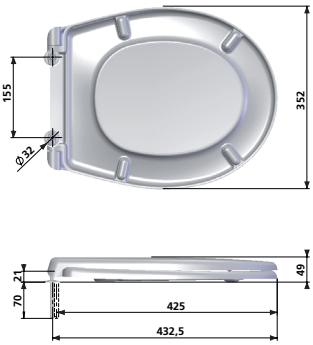

WC-Sitz 1502 (topline)

Duroplast WC-Sitz, kratzfeste Oberfläche, mit verstellbaren Edelstahlscharnieren, 4-Punkt-Auflage, passend auf genormte Wand- und Stand-WCs, Verpackung im Karton

Gewicht: 2,25 kg

geprüft nach DIN 19516

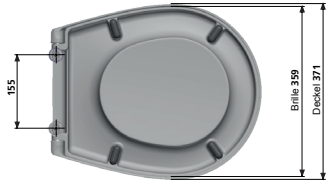

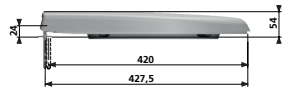

Farbe	Art.-Nr.	VE1	VE2	VE3	Unverb. Richtpreis/€
weiß-alpin	56.037.01..S000	1	6	108	

WC-Sitz 1900 (samba)

Duroplast WC-Sitz, Sitz in Deckel integriert, kratzfeste Oberfläche, mit verstellbaren Edelstahlscharnieren, 2-Punkt-Auflage, passend auf genormte Wand- und Stand-WCs, auch für WC-Becken in D-Form, Verpackung im Karton

Gewicht: 2,28 kg

geprüft nach DIN 19516

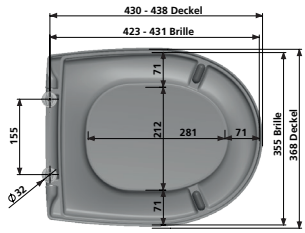

Farbe	Art.-Nr.	VE1	VE2	VE3	Unverb. Richtpreis/€
weiß-alpin	56.054.01..S000	1	6	108	

WC-Sitz 3000 D (highline D)

Duroplast WC-Sitz mit Absenkautomatik, Sitz in Deckel integriert, kratzfeste Oberfläche, mit Edelstahl-Dämpfungsscharnieren geschraubt, Sitz abnehmbar ohne Scharnierdemontage, 4-Punkt-Auflage, passend auf genormte Wand- und Stand-WCs, auch für WC-Becken mit D-Form, Verpackung im Karton

Gewicht: 1,99 kg

geprüft nach DIN 19516

Farbe	Art.-Nr.	VE1	VE2	VE3	Unverb. Richtpreis/€
weiß-alpin	56.750.01..S000	1	6	108	

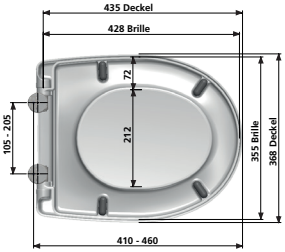

WC-Sitz 4002 (abumed)

Thermoplast-Massiv-WC-Sitz, seniorengerecht und einsetzbar in Altenheimen, Pflege- und Klinikbereichen, 10 Jahre Garantie auf die Bruchfestigkeit von Sitz und Deckel, sitzwarm, reinigungsfreundlich durch völlig gerade Unterseite, Seitenstabilität durch 2 verstellbare Spezial-Puffer, passend auf genormte Wand- und Stand-WCs, Verpackung im Karton

Gewicht: 1,90 kg

geprüft nach DIN 19516

1. mit Edelstahlscharnieren verstellbar, Schnellbefestigung und Sicherungsset aus Edelstahl, Signalfarben für Sehbehinderte im Programm
2. mit Edelstahlscharnier mit durchgehender Scharnierwelle

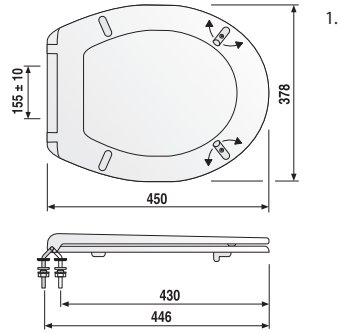

1.

Farbe	Art.-Nr.	VE1	VE2	VE3	Unverb. Richtpreis/€
1. weiß-alpin	56.038.01..0000	1	5	80	
ultramarin RAL 5002	56.038.72..0000	1	5		
rot RAL 3003	56.038.84..S099	1	5		
2. weiß-alpin	56.438.01..0000	1	6	96	

Zubehör:

· Sechskant-Steckschlüssel Art.-Nr. 04.130.00..0000 siehe Seite 372

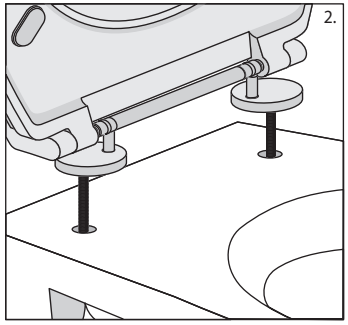

2.

Kinder-WC-Sitz (minisit)

Thermoplast-Massiv-WC-Sitz, speziell einsetzbar in Kindertagesstätten, 10 Jahre Garantie auf die Bruchfestigkeit von Sitz und Deckel, sitzwarm, mit verstellbaren Edelstahlscharnieren und Schnellbefestigung, 2-Punkt-Auflage, reinigungsfreundlich durch völlig glatte Unterseite, passend für Standard-Kinder-WCs mit Bohrungen zur Sitzbefestigung, Verpackung im Karton

Gewicht: 1,35 kg

Hinweis: farbig passende Betätigungsplatten für Kindertagesstätten siehe Seite 66

Farbe	Art.-Nr.	VE1	VE2	VE3	Unverb. Richtpreis/€
weiß-alpin	56.048.01..0000	1	5	80	
ultramarin RAL 5002	56.048.72..0000*	1	5	80	
rot RAL 3003	56.048.84..0000*	1	5	80	

*AUSLAUFARTIKEL – Lieferung so lange der Vorrat reicht

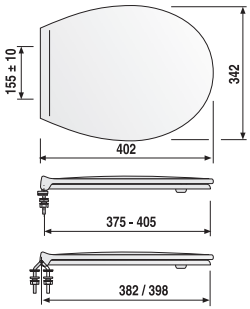

Kinder-WC-Sitz (minisit) ohne Deckel

Thermoplast-Massiv-WC-Sitz, speziell einsetzbar in Kindertagesstätten, 10 Jahre Garantie auf die Bruchfestigkeit, sitzwarm, mit verstellbaren Edelstahlscharnieren und Schnellbefestigung, 2-Punkt-Auflage, reinigungsfreundlich durch völlig gerade Unterseite, passend für Standard-Kinder-WCs mit Bohrungen zur Sitzbefestigung, Verpackung im Karton

Gewicht: 0,68 kg

Hinweis: farbig passende Betätigungsplatten für Kindertagesstätten siehe Seite 66

Farbe	Art.-Nr.	VE1	VE2	VE3	Unverb. Richtpreis/€
weiß-alpin	56.049.01..0000	1	5	80	

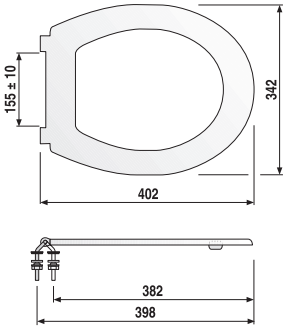

WC-Sitz ohne Deckel (Thermoplast)

Thermoplast-Massiv-WC-Sitz, 10 Jahre Garantie auf die Bruchfestigkeit, sitzwarm, mit verstellbaren Edelstahlscharnieren und Schnellbefestigung, Sicherungsset aus Edelstahl, 4-Punkt-Auflage, reinigungsfreundlich durch völlig gerade Unterseite, passend auf genormte Wand- und Stand-WCs, Verpackung im Karton

Gewicht: 0,70 kg

geprüft nach DIN 19516

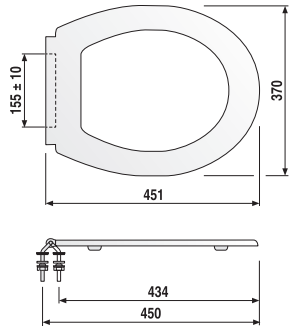

Farbe	Art.-Nr.	VE1	VE2	VE3	Unverb. Richtpreis/€
weiß-alpin	56.022.01..0000	1	5	80	

Zubehör:

- Sechskant-Steckschlüssel Art.-Nr. 04.130.00..0000 siehe Seite 372

WC-Sitz 4002 ohne Deckel (abumed pur)

Thermoplast-Massiv-WC-Sitz, mit Edelstahlscharnier mit durchgehender Scharnierwelle, seniorengerecht und einsetzbar in Altenheimen, Pflege- und Klinikbereichen, 10 Jahre Garantie auf die Bruchfestigkeit, sitzwarm, reinigungsfreundlich durch völlig gerade Unterseite, Seitenstabilität durch 2 verstellbare Spezial-Puffer, passend auf genormte Wand- und Stand-WCs, Verpackung im Karton

Gewicht: 0,70 kg

geprüft nach DIN 19516

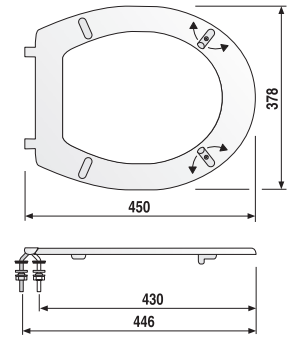

Farbe	Art.-Nr.	VE1	VE2	VE3	Unverb. Richtpreis/€
weiß-alpin	56.439.01..0000	1	6	96	

Zubehör:

- Sechskant-Steckschlüssel Art.-Nr. 04.130.00..0000 siehe Seite 372

Spülbogen ø = 50 x 44 mm

PS klebbar, mit Schenkellängen (H) 200 x (L) 210 mm, für tiefhängende Spülkästen, Verpackung im Foliebeutel

Farbe	Art.-Nr.	VE1	VE2	VE3	Unverb. Richtpreis/€
weiß-alpin	02.168.01..0000	1	100	1200	

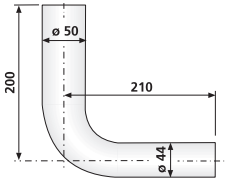

Spülbogen ø = 50 x 44 mm

klebbar, mit verschiedenen Schenkellängen, für tiefhängende Spülkästen, Verpackung im Foliebeutel

1. (H) 230 x (L) 230 mm, PVC
2. (H) 280 x (L) 210 mm, PS

Farbe	Art.-Nr.	VE1	VE2	VE3	Unverb. Richtpreis/€
1. weiß-alpin	02.171.01..0000	1	20	320	
2. weiß-alpin	02.172.01..0000	1	100	600	

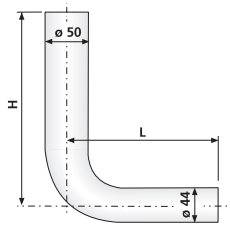

Spülbogen ø = 50 x 44 mm

klebbar, mit verschiedenen Schenkellängen, für tiefhängende Spülkästen, Verpackung im Foliebeutel

1. (H) 380 x (L) 210 mm, PVC
2. (H) 390 x (L) 350 mm, PS

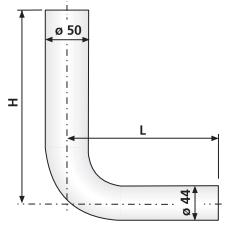

Farbe	Art.-Nr.	VE1	VE2	VE3	Unverb. Richtpreis/€
1. weiß-alpin	02.169.01..0000	1	75	450	
2. weiß-alpin	02.173.01..0000	1	40	480	
bahamabeige	02.173.04..0000	1	40	480	
manhattan	02.173.66..0000	1	40	480	

Spülbogen ø = 50 x 44 mm

(H) 650 x (L) 350 mm, PVC klebbar, für tiefhängende und halbhoch-hängende Spülkästen oder zum Austausch von Druckspülern, Verpackung im Foliebeutel

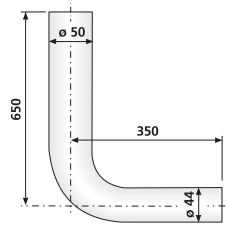

Farbe	Art.-Nr.	VE1	VE2	VE3	Unverb. Richtpreis/€
weiß-alpin	02.012.01..0000	1	40	240	

Spülbogen ø = 50 x 44 mm

PVC klebbar, bei seitlich versetzter Montage, für tiefhängende Spülkästen, Verpackung im Foliebeutel

1. rechts versetzt, L = 40 mm
2. rechts versetzt, L = 80 mm

Farbe	Art.-Nr.	VE1	VE2	VE3	Unverb. Richtpreis/€
1. weiß-alpin	02.179.01..0000	1	100	600	
2. weiß-alpin	02.180.01..0000	1	100	600	

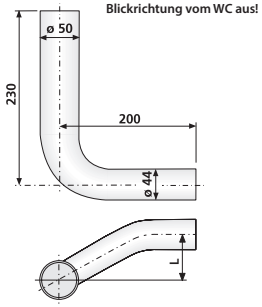

Spülbogen ø = 50 x 44 mm

PVC klebbar, bei seitlich versetzter Montage, für tiefhängende Spülkästen, Verpackung im Foliebeutel

1. links versetzt, L = 40 mm
2. links versetzt, L = 80 mm

Farbe	Art.-Nr.	VE1	VE2	VE3	Unverb. Richtpreis/€
1. weiß-alpin	02.181.01..0000	1	100	600	
2. weiß-alpin	02.182.01..0000	1	100	600	

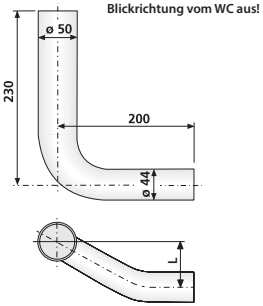

Spülbogen ø = 44 mm

PVC klebbar, für tiefhängende Spülkästen, Verpackung im Foliebeutel

1. 90° Bogen mit Kleber
2. 135° Sichelbogen mit Kleber

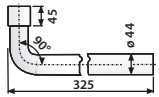

1.

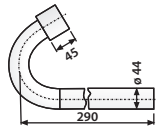

2.

Farbe	Art.-Nr.	VE1	VE2	VE3	Unverb. Richtpreis/€
1. weiß-alpin	01.470.01..0000	1	100	600	
2. weiß-alpin	01.477.01..0000	1	20	320	

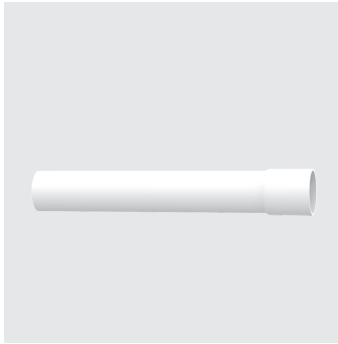

Verlängerungsrohr ø = 44 mm

für tiefhängende Spülkästen, PS, 300 mm lang, mit Kleber, Verpackung im Foliebeutel

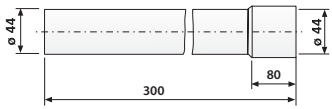

Farbe	Art.-Nr.	VE1	VE2	VE3	Unverb. Richtpreis/€
weiß-alpin	01.465.01..0000	1	40	840	

Spülrohr für hochhängenden Spülkasten junior jet
Spülrohr mit Bogen

Farbe	Art.-Nr.	VE1	VE2	VE3	Unverb. Richtpreis/€
weiß-alpin	01.A02.01..0099	1	20	220	

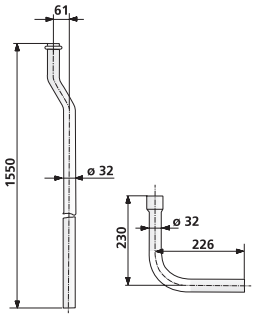

Spülkasten 937

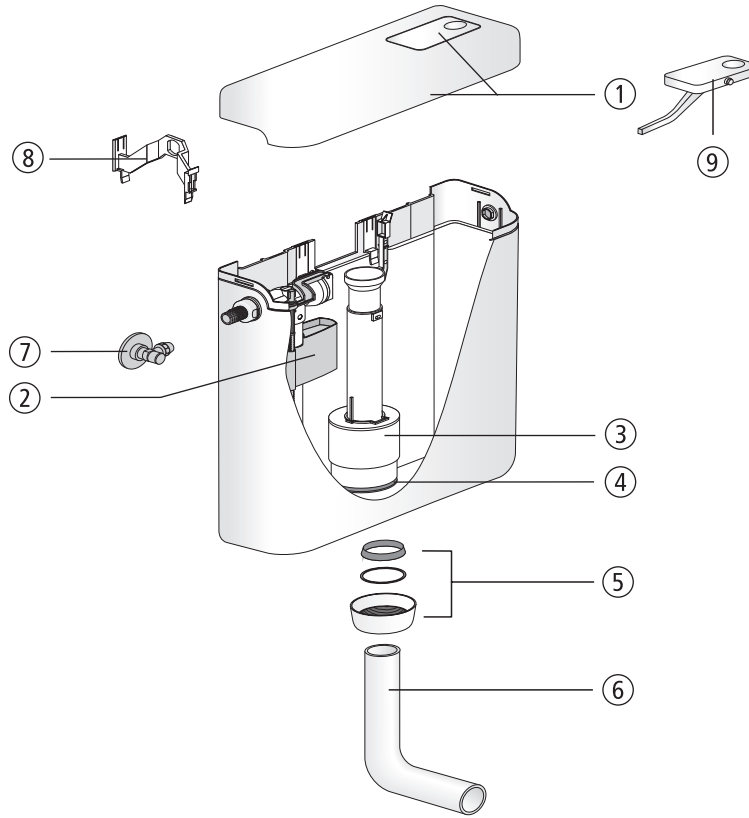

Nr.	Bezeichnung	Art.-Nr.	Unverb. Richtpreis/€
1	Deckel mit Taste, weiß-alpin	05.011.01..0000	
2	Universal-Füllventil 510, G 3/8 x 30 mm	25.001.00..0000	
3	Ablaufarmatur	01.489.00..0000	
4	Dichtung ø 31 x ø 63 x 2,8	02.754.00..0000	
5	Dichtungs-Set bestehend aus Kegelring, Gleitring ø 57 x ø 51 x 0,6 und Überwurfmutter G2	05.068.01..0000	
6	Spülbogen, weiß-alpin	02.168.01..0000	
7	Eckventil G ½	01.269.00..0000	
8	Haltebrücke	02.330.00..0000	
9	Taste	02.328.01..0000	

Spülkasten 936

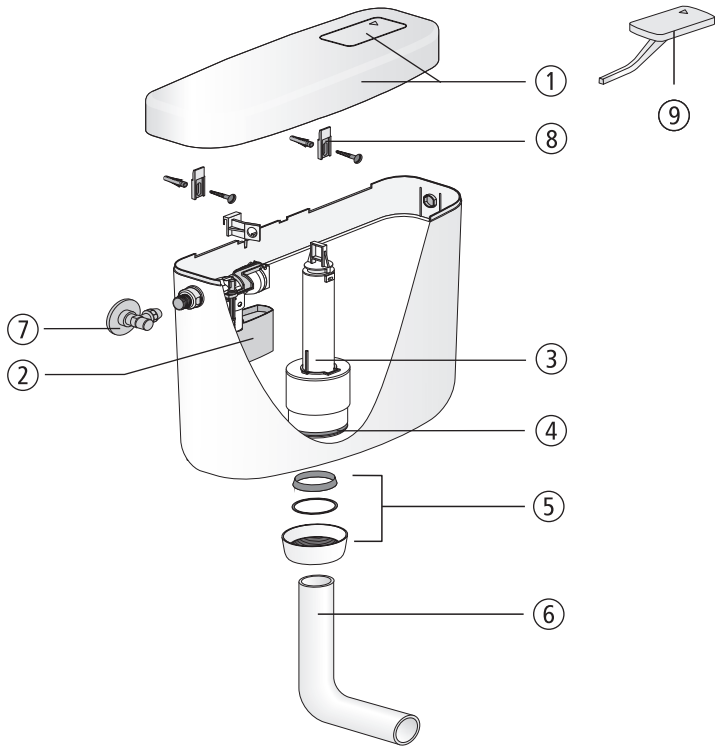

Nr.	Bezeichnung	Art.-Nr.	Unverb. Richtpreis/€
1	Deckel mit Taste, weiß-alpin	01.514.01..0000	
2	Universal-Füllventil 510, G 3/8 x 30 mm	25.001.00..0000	
3	Ablaufarmatur	01.246.00..0000	
4	Dichtung ø 31 x ø 63 x 2,8	02.754.00..0000	
5	Dichtungs-Set bestehend aus Kegelring, Gleitring ø 57 x ø 51 x 0,6 und Überwurfmutter G2	05.068.01..0000	
6	Spülbogen, weiß-alpin	02.168.01..0000	
7	Eckventil G ½	01.269.00..0000	
8	Aufhängeöse	02.084.00..0000	
9	Taste, weiß-alpin	02.222.01..0000	

Spülkasten junior

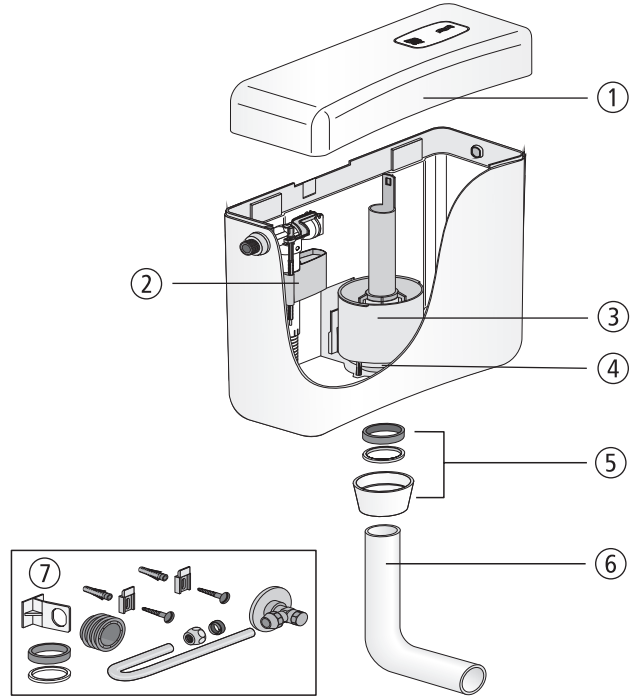

Nr.	Bezeichnung	Art.-Nr.	Unverb. Richtpreis/€
1	Deckel mit Taste, alpin-weiß Deckel mit Taste, bahamabeige Deckel mit Taste, manhattan Deckel mit Taste, pergamon	02.A00.01..0199 02.A00.04..0199 02.A00.66..0199 02.A00.86..0199	
2	Universal-Füllventil 510, G 3/8 x 30 mm	25.001.00..0000	
3	Ablaufarmatur	01.A00.00..0199	
4	Dichtung ø 31 x ø 63 x 2,8	02.754.00..0000	
5	Dichtungs-Set bestehend aus Spülrohrdichtung, Gleitring ø 56 x ø 50 x 2,5 und Überwurfmutter G2	05.070.01..0000	
6	Spülbogen, weiß-alpin	02.168.01..0000	
7	Service-Paket	01.A01.00..0099	

Spülkasten junior jet

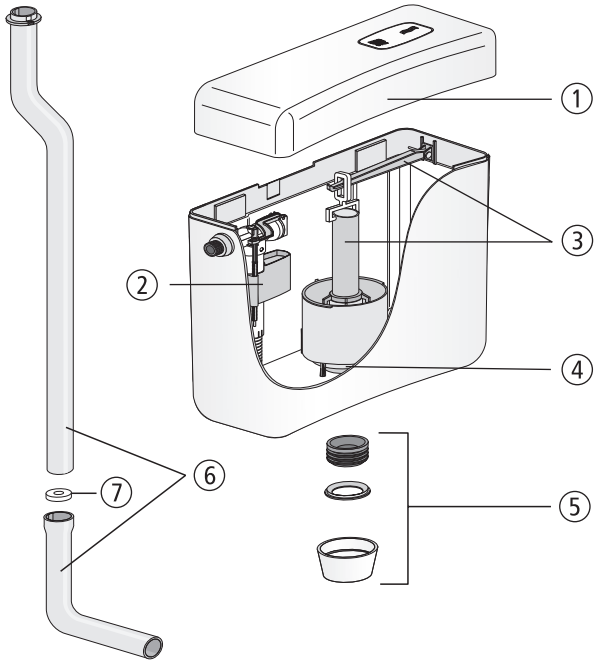

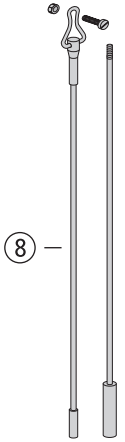

Nr.	Bezeichnung	Art.-Nr.	Unverb. Richtpreis/€
1	Deckel mit Taste, weiß-alpin	02.A00.01..0799	
2	Universal-Füllventil 510, G 3/8 x 30 mm	25.001.00..0000	
3	Ablaufarmatur mit Betätigungshebel	01.A00.00..0799	
4	Dichtung ø 31 x ø 63 x 2,8	02.754.00..0000	
5	Dichtungs-Set bestehend aus Spülrohrdichtung mit Zentrierring und Überwurfmutter G2, weiß-alpin	05.394.01..0000	
6	Spülrohr mit Bogen, weiß-alpin	01.A02.01..0099	
7	Spülstromdrossel	02.A04.00..1099	
8	Zugstange	02.410.00..0000	

Spülkasten 951

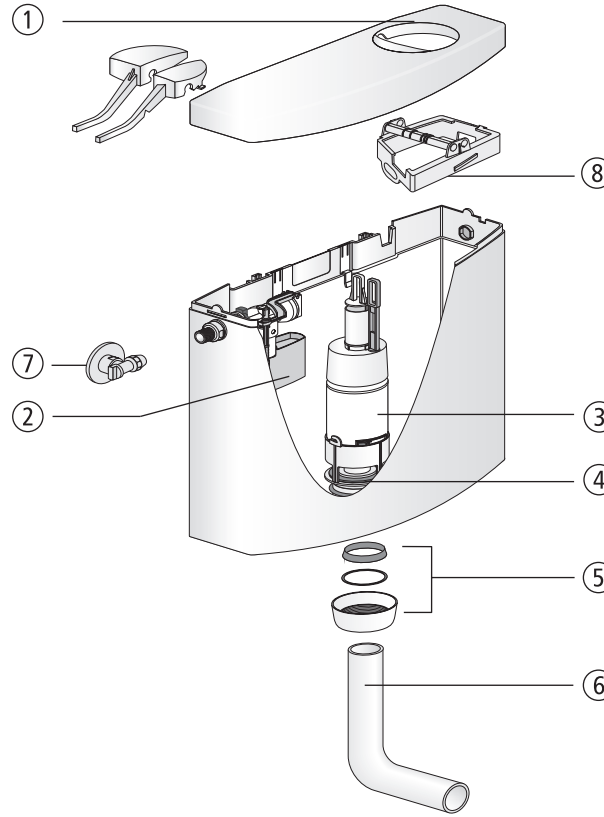

Nr.	Bezeichnung	Art.-Nr.	Unverb. Richtpreis/€
1	Deckel mit Taste, weiß-alpin	03.984.01..0000	
2	Universal-Füllventil 510, G 3/8 x 30 mm	25.001.00..0000	
3	Ablaufarmatur	01.974.00..0000	
4	Dichtung ø 31 x ø 63 x 2,8	02.754.00..0000	
5	Dichtungs-Set bestehend aus Kegelring, Gleitring ø 57 x ø 51 x 0,6 und Überwurfmutter G2	05.069.01..0000	
6	Spülbogen, weiß-alpin	02.168.01..0000	
7	Eckventil G ½	01.984.00..0000	
8	Lagerbock	01.975.00..0000	

Spülkasten bonito duo

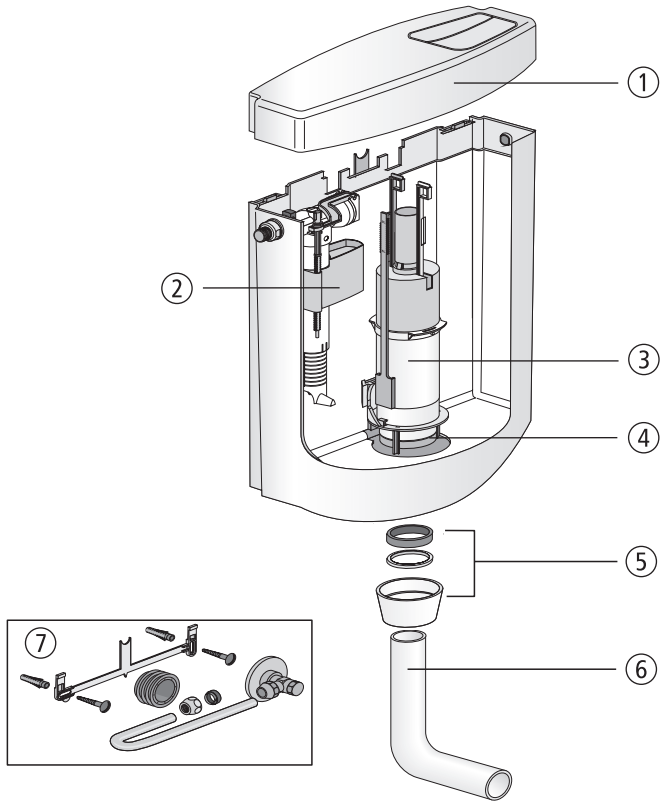

Nr.	Bezeichnung	Art.-Nr.	Unverb. Richtpreis/€
1	Deckel mit Taste, weiß-alpin Deckel mit Taste, bahamabeige Deckel mit Taste, manhattan Deckel mit Taste, pergamon	02.A00.01..0499 02.A00.04..0499 02.A00.66..0499 02.A00.86..0499	
2	Universal-Füllventil 510, G 3/8 x 30 mm	25.001.00..0000	
3	Ablaufarmatur	01.A00.00..0499	
4	Dichtung ø 31 x ø 63 x 2,8	02.754.00..0000	
5	Dichtungs-Set bestehend aus Spülrohrdichtung, Gleitring ø 56 x ø 50 x 2,5 und Überwurfmutter G2	05.070.01..0000	
6	Spülbogen, weiß-alpin	02.168.01..0000	
7	Service-Paket	01.A01.00..0199	

Spülkasten bonito duo, Komplettset zum Austausch von Druckspülern

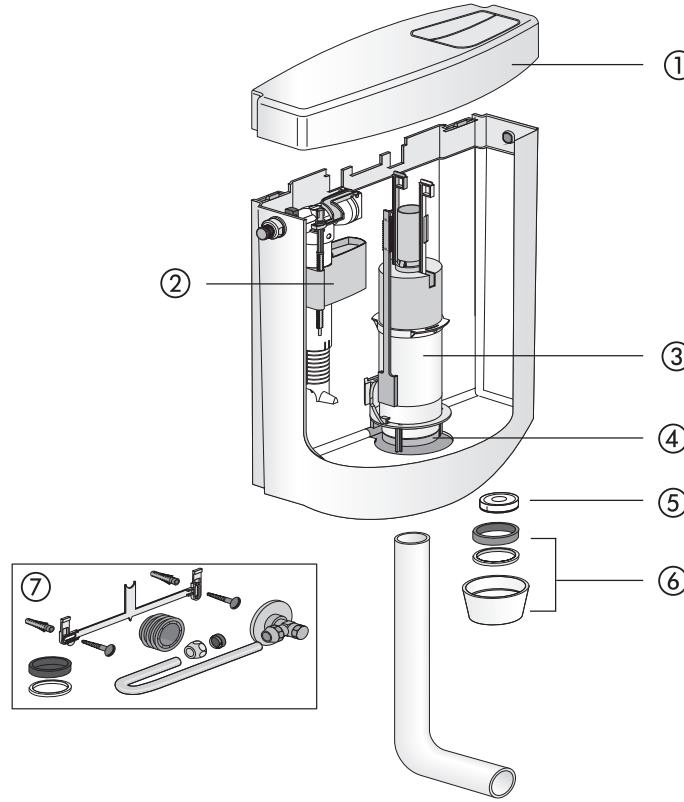

Nr.	Bezeichnung	Art.-Nr.	Unverb. Richtpreis/€
1	Deckel mit Taste, weiß-alpin	02.A00.01..0499	
2	Universal-Füllventil 510, G 3/8 x 30 mm	25.001.00..0000	
3	Ablaufarmatur	01.A00.00..0499	
4	Dichtung ø 31 x ø 63 x 2,8	02.754.00..0000	
5	Spülstromdrossel	04.174.00..0000	
6	Dichtungs-Set bestehend aus Spülrohrdichtung, Gleitring ø 56 x ø 50 x 2,5 und Überwurfmutter G2	05.070.01..0000	
7	Service-Paket	01.A01.00..0199	

Spülkasten 928/2V

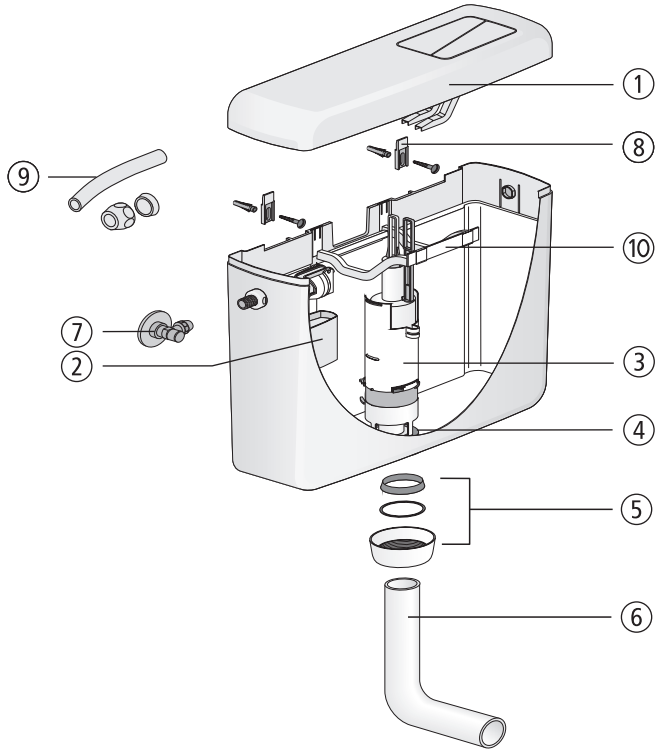

Nr.	Bezeichnung	Art.-Nr.	Unverb. Richtpreis/€
1	Deckel mit Taste, weiß-alpin	03.991.01..0000	
2	Universal-Füllventil 510, G 3/8 x 30 mm	25.001.00..0000	
3	Ablaufarmatur	03.635.00..0000	
4	Dichtung ø 31 x ø 63 x 2,8	02.754.00..0000	
5	Dichtungs-Set bestehend aus Kegelring, Gleitring ø 57 x ø 51 x 0,6 und Überwurfmutter G2	05.068.01..0000	
6	Spülbogen, weiß-alpin	02.168.01..0000	
7	Eckventil G ½	01.269.00..0000	
8	Aufhängeöse (Paar)	02.084.00..0000	
9	Anschlussset für Hinterwandanschluss	02.073.00..0000	
10	Lagerbock	02.055.00..0000	

Spülkasten verona duo

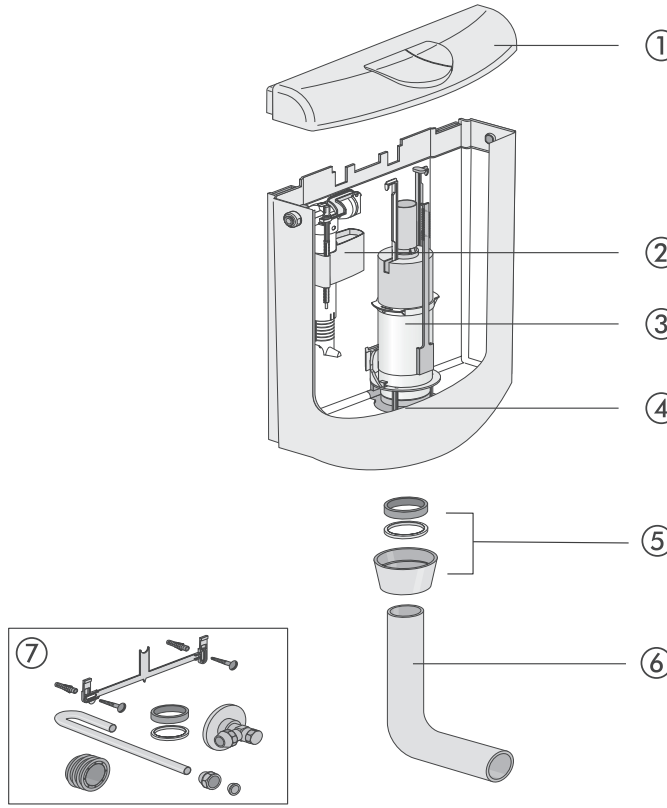

Nr.	Bezeichnung	Art.-Nr.	Unverb. Richtpreis/€
1	Deckel mit Taste, weiß-alpin	02.A00.01..0601	
2	Universal-Füllventil 510, G 3/8 x 30 mm	25.001.00..0000	
3	Ablaufarmatur	01.A00.00..0699	
4	Dichtung ø 31 x ø 63 x 2,8	02.754.00..0000	
5	Dichtungs-Set bestehend aus Kegelring, Gleitring ø 56 x ø 50 x 2,5 und Überwurfmutter G2	05.070.01..0000	
6	Spülbogen, weiß-alpin	02.168.01..0000	
7	Service-Paket	01.A01.00..0199	

Spülkasten bonito

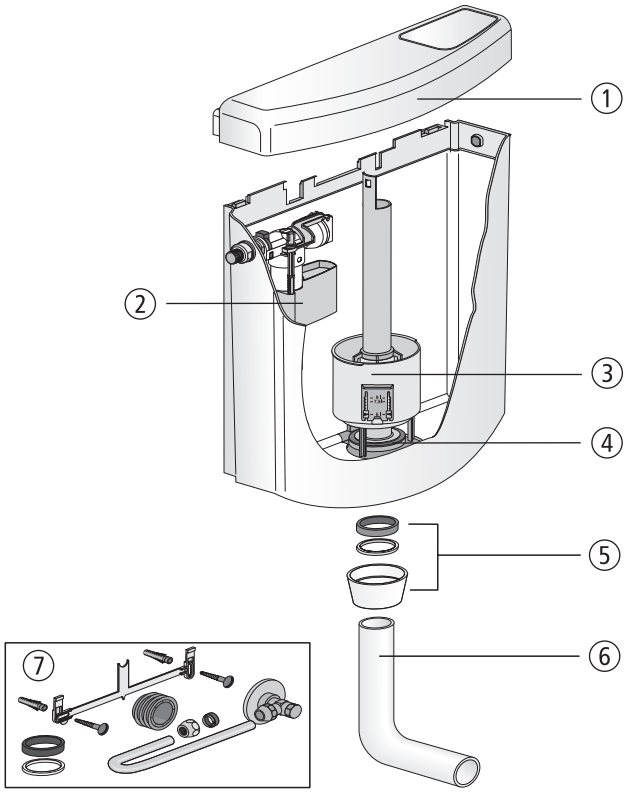

Nr.	Bezeichnung	Art.-Nr.	Unverb. Richtpreis/€
1	Deckel mit Taste, weiß-alpin	02.A00.01..0399	
2	Universal-Füllventil 510, G 3/8 x 30 mm	25.001.00..0000	
3	Ablaufarmatur	01.A00.00..0299	
4	Dichtung ø 31 x ø 63 x 2,8	02.754.00..0000	
5	Dichtungs-Set bestehend aus Spülrohrdichtung, Gleitring ø 56 x ø 50 x 2,5 und Überwurfmutter G2	05.070.01..0000	
6	Spülbogen, weiß-alpin	02.168.01..0000	
7	Service-Paket	01.A01.00..0199	

Spülkasten nova

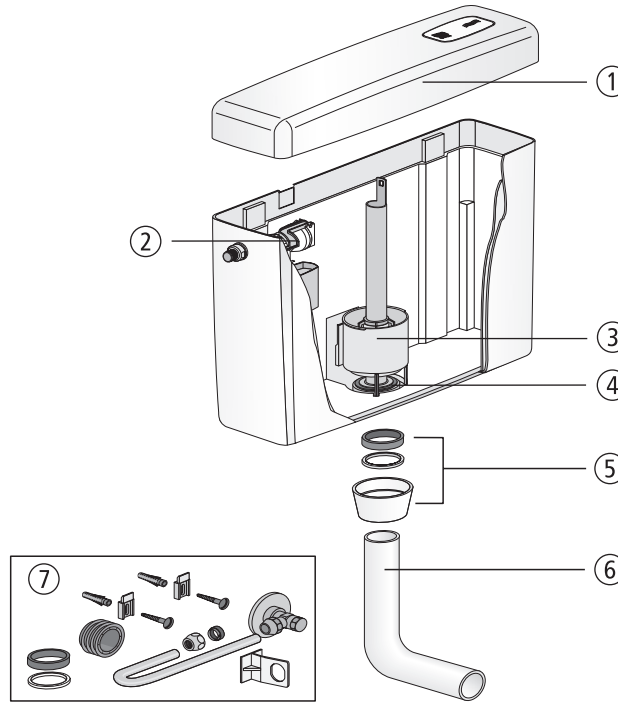

Nr.	Bezeichnung	Art.-Nr.	Unverb. Richtpreis/€
1	Deckel mit Taste, weiß-alpin	02.A00.01..0099	
2	Universal-Füllventil 510, G 3/8 x 30 mm	25.001.00..0000	
3	Ablaufarmatur	01.A00.00..0099	
4	Dichtung ø 31 x ø 63 x 2,8	02.754.00..0000	
5	Dichtungs-Set bestehend aus Spülrohrdichtung, Gleitring ø 56 x ø 50 x 2,5 und Überwurfmutter G2	05.070.01..0000	
6	Spülbogen, weiß-alpin	02.168.01..0000	
7	Service-Paket	01.A01.00..0099	

Spülkasten 928

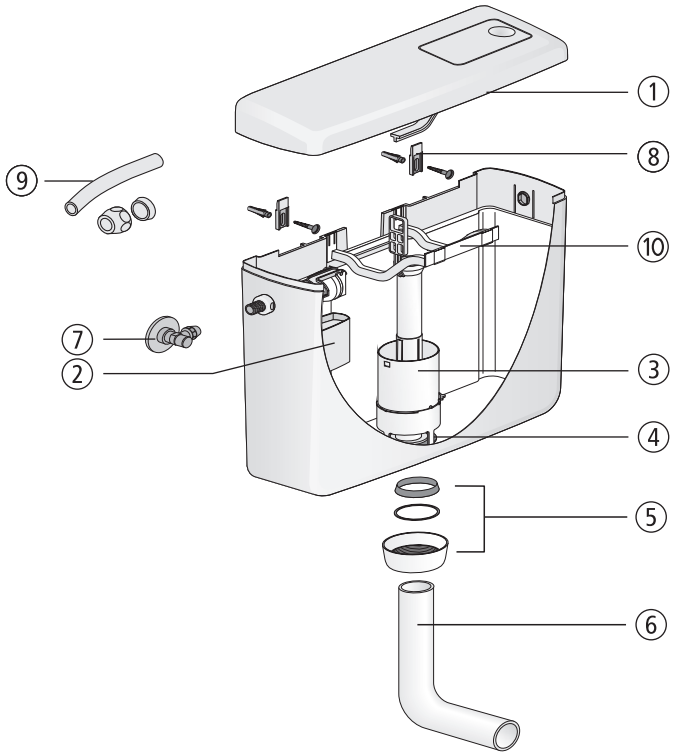

Nr.	Bezeichnung	Art.-Nr.	Unverb. Richtpreis/€
1	Deckel mit Taste, weiß-alpin	03.612.01..0000	
2	Universal-Füllventil 510, G 3/8 x 30 mm	25.001.00..0000	
3	Ablaufarmatur	03.222.00..0000	
4	Dichtung ø 31 x ø 63 x 2,8	02.754.00..0000	
5	Dichtungs-Set bestehend aus Kegelring, Gleitring ø 57 x ø 51 x 0,6 und Überwurfmutter G2	05.068.01..0000	
6	Spülbogen, weiß-alpin	02.168.01..0000	
7	Eckventil G ½	01.269.00..0000	
8	Aufhängeöse (Paar)	02.084.00..0000	
9	Anschlussset für Hinterwandanschluss	02.073.00..0000	
10	Lagerbock	02.055.00..0000	

Spülkasten 928 U

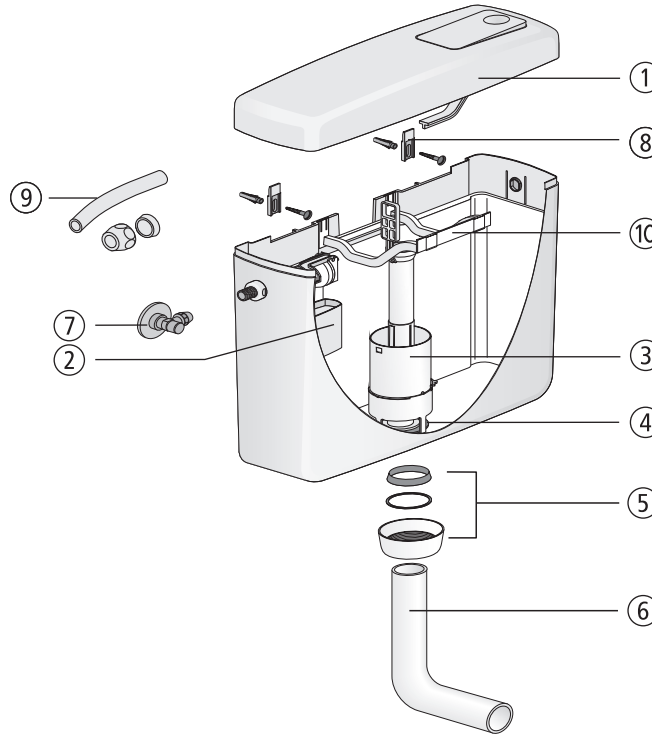

Nr.	Bezeichnung	Art.-Nr.	Unverb. Richtpreis/€
1	Deckel mit Taste, weiß-alpin	03.389.01..0000	
2	Universal-Füllventil 510, G 3/8 x 30 mm	25.001.00..0000	
3	Ablaufarmatur	03.222.00..0000	
4	Dichtung ø 31 x ø 63 x 2,8	02.754.00..0000	
5	Dichtungs-Set bestehend aus Kegelring, Gleitring ø 57 x ø 51 x 0,6 und Überwurfmutter G2	05.068.01..0000	
6	Spülbogen, weiß-alpin	02.168.01..0000	
7	Eckventil G ½	01.269.00..0000	
8	Aufhängeöse (Paar)	02.084.00..0000	
9	Anschlussset für Hinterwandanschluss	02.073.00..0000	
10	Lagerbock	02.055.00..0000	

Spülkasten 961/2V (topstar duo)

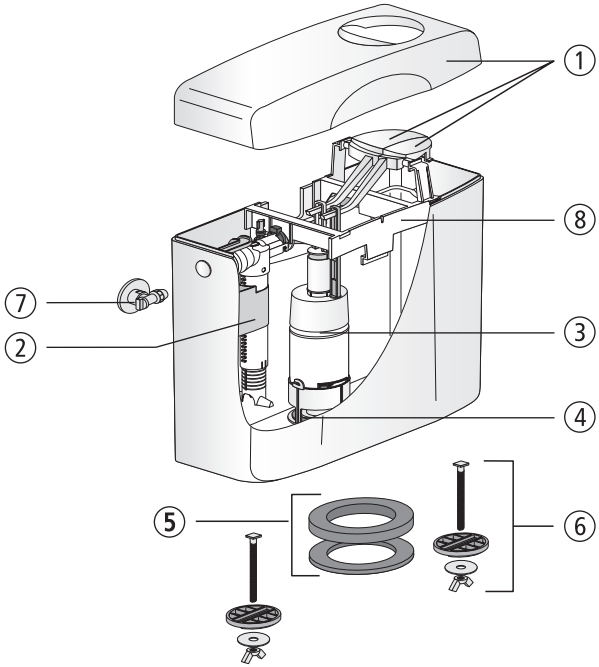

Nr.	Bezeichnung	Art.-Nr.	Unverb. Richtpreis/€
1	Deckel mit Tasten, weiß-alpin	03.985.01..0000	
2	Universal-Füllventil 510, G 3/8 x 30 mm	25.001.00..0000	
3	Ablaufarmatur	01.976.00..0000	
4	Dichtung ø 31 x ø 63 x 2,8	02.754.00..0000	
5	Dichtungsset	01.862.00..0000	
6	Befestigungsset	01.861.00..0000	
7	Eckventil G ½	01.984.00..0000	
8	Lagerbock	02.620.00..0000	

Eckspülkasten 927 (delta)

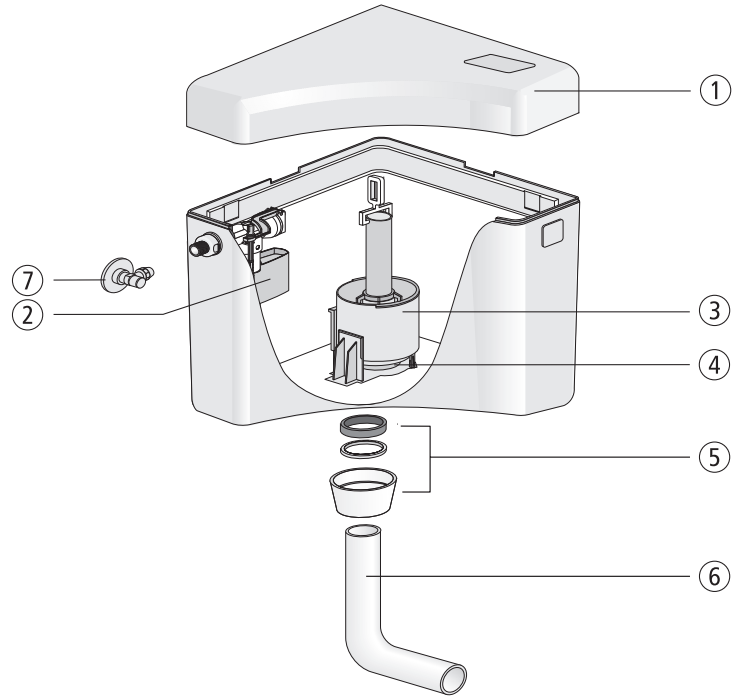

Nr.	Bezeichnung	Art.-Nr.	Unverb. Richtpreis/€
1	Deckel mit Taste, weiß-alpin	01.309.01..0000	
2	Universal-Füllventil 510, G 3/8 x 30 mm	25.001.00..0000	
3	Ablaufarmatur	01.308.00..0000	
4	Dichtung ø 31 x ø 63 x 2,8	02.754.00..0000	
5	Dichtungsset bestehend aus Spülrohrdichtung, Gleitring ø 56 x ø 50 x 2,5 und Überwurfmutter G2	05.070.01..0000	
6	Spülbogen, weiß-alpin	02.168.01..0000	
7	Eckventil G ½	01.269.00..0000	

Universal-Füllventil 510 (multiflow) / 510 U

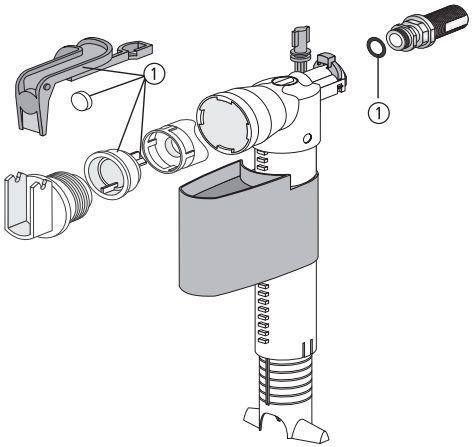

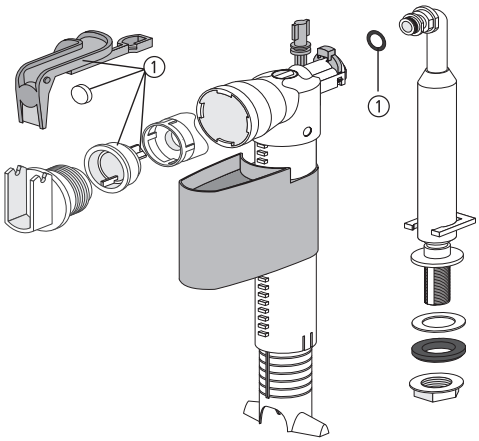

Nr.	Bezeichnung	Art.-Nr.	Unverb. Richtpreis/€
1	Dichtungsset	03.345.00..0000	

2-Mengen-Ablaufarmatur (Art.-Nr. 93.606.81..0000)

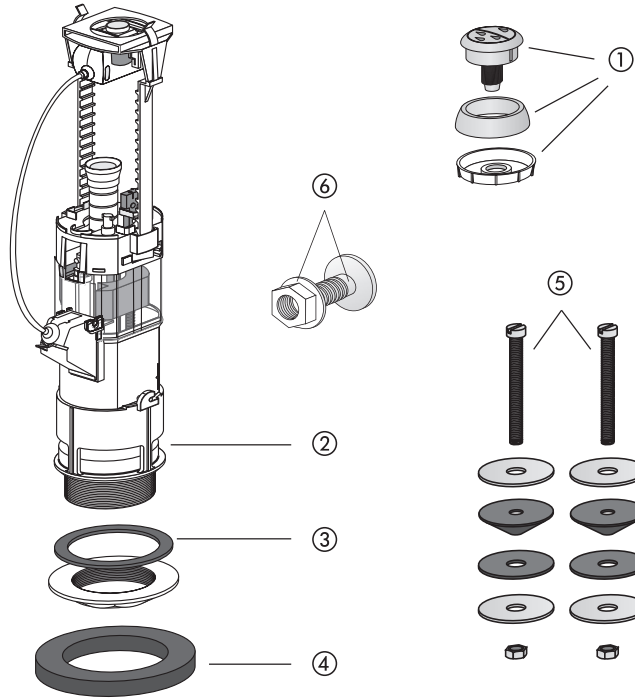

Nr.	Bezeichnung	Art.-Nr.	Unverb. Richtpreis/€
1	Betätigung, chrom	03.655.81..0000	
2	Dichtung ø 31 x ø 63 x 2,8	02.754.00..0000	
3	Dichtring ø 85 x ø 60 x 6	02.383.00..0000	
4	Dichtring ø 100 x ø 70 x 15	02.331.00..0000	
5	Befestigungsset	01.569.00..0000	
6	Hahnlochstopfen, chrom	01.541.81..0000	

Einzelteile

Artikelbezeichnung	Art.-Nr.	Unverb. Richtpreis/€
Dichtring DN 100 für PVC-Bogen	02.162.01..0000	

Zubehör für WC-Sitze

Abbildung	Artikelbezeichnung	Art.-Nr.	Unverb. Richtpreis/€
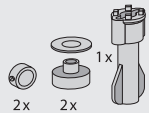	Sicherungsset (vandalensicher) für Scharnier M8 mit Schnellbefestigung	03.044.00..0000	
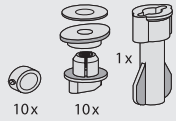	Befestigungsset M8 für 5 WC-Sitze	03.045.00..0000	
	Sicherungsset für 5 hochbelastete WC-Sitze	03.634.00..0000	
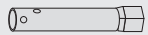	Steckschlüssel M8	04.130.00..0000	
	Flügelmutter, geschlossen	04.057.00..0000	

Scharnierart	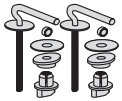	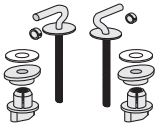	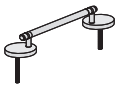
	Verstellbares Edelstahl-scharnier M8 mit Schnellbefestigung	Verstellbares Edelstahl-scharnier M8 mit Schnellbefestigung (Bügel gekürzt)	Edelstahlscharnier mit durchgehender Scharnierwelle
Thermoplast			
WC-Sitz 1200 (sanline)	■		
WC-Sitz perfect	■		
WC-Sitz city	■		
WC-Sitz maxime	■		
WC-Sitz 6000	■		
WC-Sitz 2000	■		
WC-Sitz 4002 (abumed)	■ *		
Kinder-WC-Sitz (minisit)	■		
Kinder-WC-Sitz ohne Deckel		■	
WC-Sitz 4002 ohne Deckel (abumed pur)		■ *	■
WC-Sitz ohne Deckel	■ *	■ *	
Duroplast			
WC-Sitz 1501 (streamline)	■		
WC-Sitz 1502 (topline)	■		
WC-Sitz 2000			
WC-Sitz 1900 (samba)	■		
WC-Sitz 3000D (highline D)			
Art.-Nr.	**01.755.00..0000**	**01.755.00..S099**	**05.144.00..0000**
Unverb. Richtpreis/€			

* Zubehör: Sicherungsset Art.-Nr. 03.634.00..0000 siehe Seite 372

Ersatzteile für WC-Sitze

Scharnierart	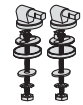	Pufferset	1 Set 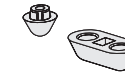
	Dämpfungsscharnier geschraubt, bis Baujahr 12/2022		Farbe grau RAL 7035
Thermoplast			
WC-Sitz 1200 (sanline)			
WC-Sitz perfect			
WC-Sitz city			■
WC-Sitz maxime			■
WC-Sitz 6000			■
WC-Sitz 2000			■
WC-Sitz 4002 (abumed)			
Kinder-WC-Sitz (minisit)			
Kinder-WC-Sitz ohne Deckel			
WC-Sitz 4002 ohne Deckel (abumed pur)			■
WC-Sitz ohne Deckel			
Duroplast			
WC-Sitz 1501 (streamline)			
WC-Sitz 1502 (topline)			
WC-Sitz 2000			
WC-Sitz 1900 (samba)			
WC-Sitz 3000D (highline D)	■		
Art.-Nr.	**03.693.00..0000**		**03.A10.00..0099**
Unverb. Richtpreis/€			

AUSLAUFERZEUGNISSE

AUSLAUFERZEUGNIS – Spülkasten primus
(ab 1995 bis 2016)

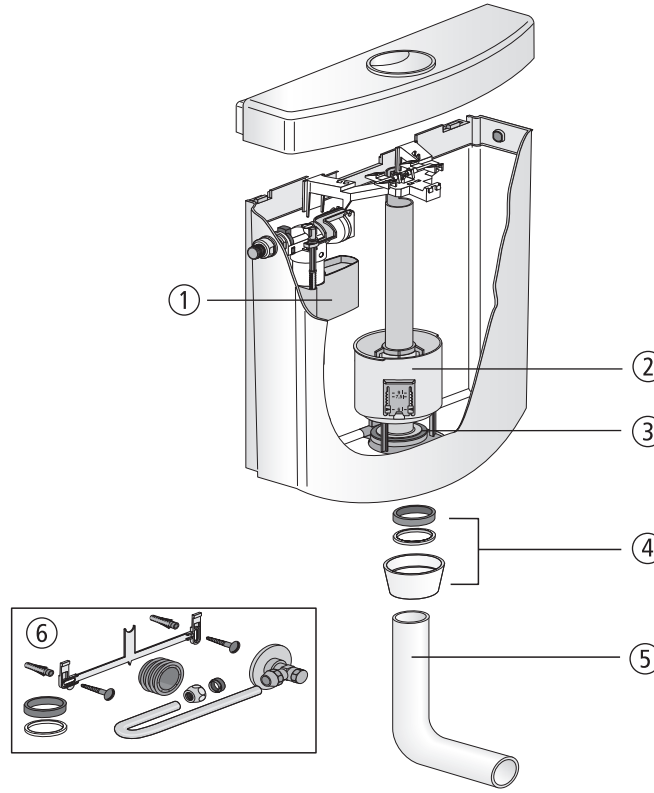

Nr.	Bezeichnung	Art.-Nr.	Unverb. Richtpreis/€
1	Universal-Füllventil 510, G 3/8 x 30 mm	25.001.00..0000	
2	Ablaufarmatur	01.A00.00..0299	
3	Dichtung ø 31 x ø 63 x 2,8	02.754.00..0000	
4	Dichtungs-Set bestehend aus Spülrohrdichtung, Gleitring ø 56 x ø 50 x 2,5 und Überwurfmutter G2	05.070.01..0000	
5	Spülbogen, weiß-alpin	02.168.01..0000	
6	Service-Paket	01.A01.00..0199	

AUSLAUFERZEUGNIS – Ablaufarmatur 944, Druck-Druck-Garnitur 945
(ab 2004 bis 2015)

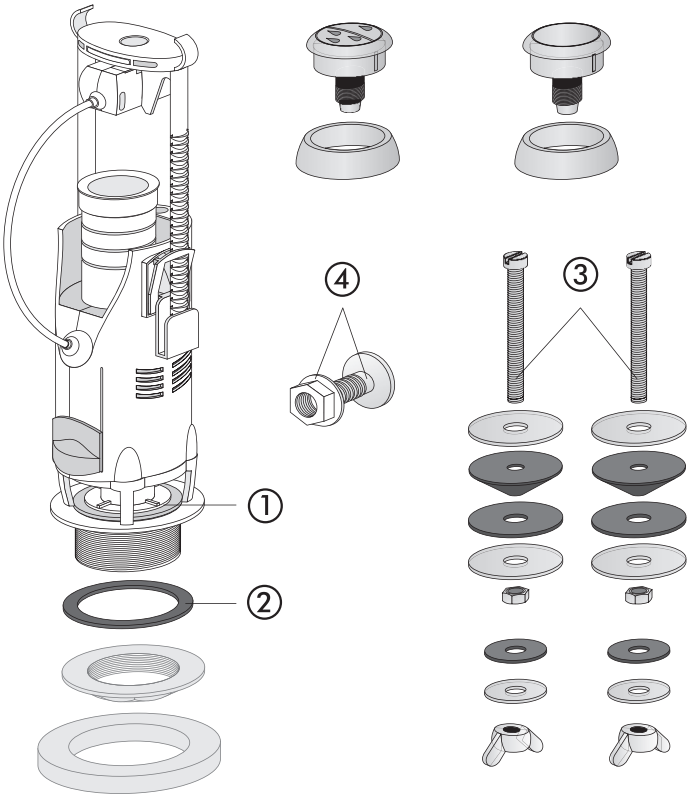

Nr.	Bezeichnung	Art.-Nr.	Unverb. Richtpreis/€
1	Dichtung ø 31 x ø 63 x 2,8	02.754.00..0000	
2	Dichtring ø 85 x ø 60 x 6	02.383.00..0000	
3	Befestigungsset	01.569.00..0000	
4	Hahnlochstopfen, chrom	01.541.81..0000	

SANIT

ROCA GROUP
Competence Center

WARENGRUPPE 6

BECKENPROGRAMM

Ausgussbecken	6.1.		380-382
Becken-Kombinationen	6.2.		383-390

Wandausgussbecken mit Überlauf

mit Spritzschutzrückwand, aus schlagfestem, temperatur- und witterungsbeständigem Kunststoff, 10 Jahre Garantie auf die Bruchfestigkeit, Fassungsvermögen ca. 13,5 L, komplett mit Überlauf, Ablaufventil G 1 ½, Sieb, Stopfen mit Kette, Befestigungsset, Verpackung im Karton

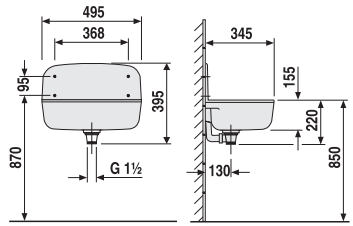

Farbe	Art.-Nr.	VE1	VE2	VE3	Unverb. Richtpreis/€
weiß	60.001.01..0099	1	24	48	
granit	60.001.B6..0099	1	24	48	
grau	60.001.66..0099	1	24	48	

Klapprost für Wandausgussbecken

komplett mit Aufhängung, Verpackung im Karton

Farbe	Art.-Nr.	VE1	VE2	VE3	Unverb. Richtpreis/€
anthrazit	60.002.00..0099	1	10	180	

Siphon siehe Seite 255 – Siphonanschlüsse mit Rohrbelüfter siehe Seite 286

Ab- und Überlaufgarnitur

für Wandausgussbecken Art.-Nr. 60.001.xx..0099, komplett mit Ablaufventil G 1 ½, Sieb, Stopfen und Kette, Verpackung im Foliebeutel

Maß	Art.-Nr.	VE1	VE2	VE3	Unverb. Richtpreis/€
G 1 ½	32.A00.00..0099	1	100	600	

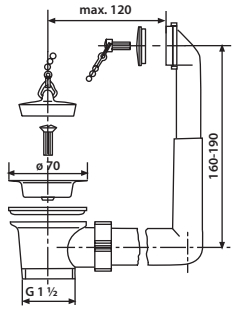

Waschtrog mit Überlauf

aus schlagfestem, temperatur- und witterungsbeständigem Kunststoff, 10 Jahre Garantie auf die Bruchfestigkeit, Fassungsvermögen ca. 35 L, komplett mit Überlauf, Ablaufventil G 1 ½, Sieb, Stopfen mit Kette, Befestigungsset, Verpackung im Karton

Innenmaße Waschtrog:
Höhe 270 mm
B 540 mm x T 370 mm (oben)
B 400 mm x T 290 mm (unten)

Farbe	Art.-Nr.	VE1	VE2	VE3	Unverb. Richtpreis/€
weiß	60.003.01..0099	1	6	12	
granit	60.003.B6..0099	1	6	12	
grau	60.003.66..0099	1	6	12	

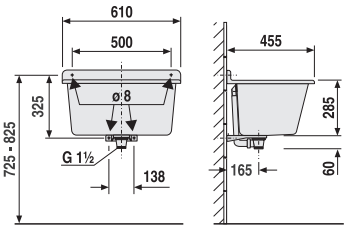

Siphon siehe Seite 255 – Siphonanschlüsse mit Rohrbelüfter siehe Seite 286

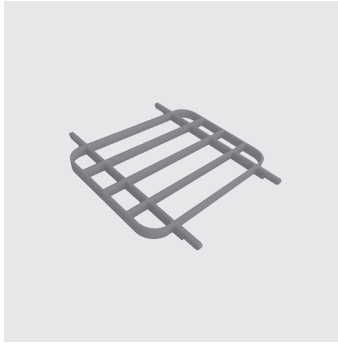

Auflagerost für Waschtrog
Verpackung im Karton

Farbe	Art.-Nr.	VE1	VE2	VE3	Unverb. Richtpreis/€
anthrazit	60.004.00..0099	1	10	120	

Ab- und Überlaufgarnitur
für Waschtrog Art.-Nr. 60.003.xx..0099, komplett mit Ablaufventil G 1½, Sieb, Stopfen und Kette, Verpackung im Foliebeutel

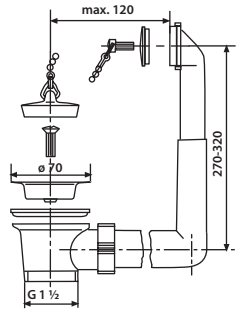

Maß	Art.-Nr.	VE1	VE2	VE3	Unverb. Richtpreis/€
G 1 ½	32.A01.00..0099	1	80	480	

Siphon siehe Seite 255 – Siphonanschlüsse mit Rohrbelüfter siehe Seite 286

lineo Becken mit verdecktem Überlauf und Push-Open Ventil

mit Spritzschutzrückwand, aus schlagfestem, temperatur- und witterungsbeständigem Kunststoff, 10 Jahre Garantie auf die Bruchfestigkeit, Fassungsvermögen ca. 12 L, Markierungen in der Ablagefläche zur Anbringung von Seifenspender* und Armatur* (*werden nicht mitgeliefert), komplett mit verdecktem Überlauf und Push-Open Ablaufventil G 1¼, Abdeckung Edelstahl, Montageset mit verdeckten Aufhängungen, Verpackung im Karton

Innenmaße Becken:
B 470 mm x T 290 mm x H 160 mm

Farbe	Art.-Nr.	VE1	VE2	VE3	Unverb. Richtpreis/€
weiß	60.012.01..0099	1	12	24	
granit	60.012.B6..0099	1	12	24	

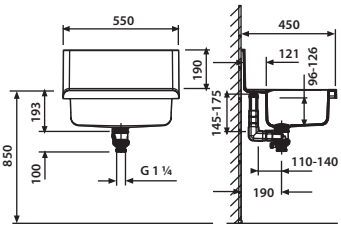

maxi Becken mit verdecktem Überlauf und Push-Open Ventil

aus schlagfestem, temperatur- und witterungsbeständigem Kunststoff, 10 Jahre Garantie auf die Bruchfestigkeit, Fassungsvermögen ca. 33 L, Markierungen in der Ablagefläche des Beckens und der unteren Ablage zur Anbringung von Seifenspender* und Armatur* (*werden nicht mitgeliefert), komplett mit verdecktem Überlauf und Push-Open Ablaufventil G 1 ¼, Abdeckung Edelstahl, Montageset mit verdeckten Aufhängungen, Ablage anthrazit, Verpackung im Karton

Innenmaße Becken:
B 620 mm x T 360 mm x H 210 mm

Farbe	Art.-Nr.	VE1	VE2	VE3	Unverb. Richtpreis/€
weiß	60.013.01..0099	1	6	12	
granit	60.013.B6..0099	1	6	12	

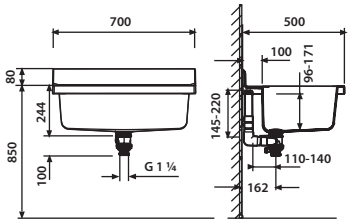

maxi Becken mit Überlauf

aus schlagfestem, temperatur- und witterungsbeständigem Kunststoff, 10 Jahre Garantie auf die Bruchfestigkeit, Fassungsvermögen ca. 33 L, Markierungen in der Ablagefläche des Beckens und der unteren Ablage zur Anbringung von Seifenspender* und Armatur* (*werden nicht mitgeliefert), komplett mit Überlauf, Ablaufventil G 1 ½, Sieb, Stopfen mit Kette, Montageset mit verdeckten Aufhängungen, Ablage anthrazit, Verpackung im Karton

Innenmaße Becken:
B 620 mm x T 360 mm x H 210 mm

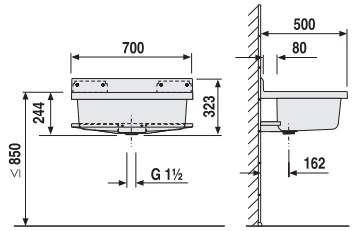

Farbe	Art.-Nr.	VE1	VE2	VE3	Unverb. Richtpreis/€
weiß	60.007.01..0099	1	6	12	
granit	60.007.B6..0099	1	6	12	

maxi Becken mit Standrohr R2 und Trichter

aus schlagfestem, temperatur- und witterungsbeständigem Kunststoff, 10 Jahre Garantie auf die Bruchfestigkeit, Fassungsvermögen ca. 33 L, Markierungen in der Ablagefläche des Beckens und der unteren Ablage zur Anbringung von Seifenspender* und Armatur* (*werden nicht mitgeliefert), ohne Überlauf, Sieb, Stopfen und Kette, jedoch mit Standrohr und Trichter aus Kunststoff, Ablaufventil G 1 ½, Montageset mit verdeckten Aufhängungen, Ablage anthrazit, Verpackung im Karton

Innenmaße Becken:
B 620 mm x T 360 mm x H 210 mm

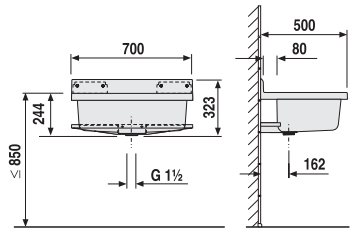

Farbe	Art.-Nr.	VE1	VE2	VE3	Unverb. Richtpreis/€
weiß	60.008.01..0099	1	6	12	
granit	60.008.B6..0099	1	6	12	

Siphon siehe Seite 255 – Siphonanschlüsse mit Rohrbelüfter siehe Seite 286

Auflagerost für maxi Becken
Verpackung im Karton

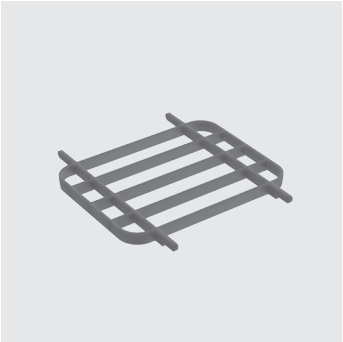

Farbe	Art.-Nr.	VE1	VE2	VE3	Unverb. Richtpreis/€
anthrazit	60.011.00..0099	1	10	120	

Ab- und Überlaufgarnitur
für maxi Becken mit Überlauf Art.-Nr. 60.007.xx..0099, komplett mit Ablaufventil G 1 ½, Sieb, Stopfen und Kette, Verpackung im Foliebeutel

Maß	Art.-Nr.	VE1	VE2	VE3	Unverb. Richtpreis/€
G 1 ½	32.A03.00..0099	1	100	600	

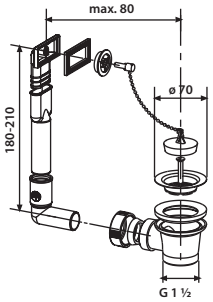

Siphon siehe Seite 255 – Siphonanschlüsse mit Rohrbelüfter siehe Seite 286

multiset Funktionsbecken mit Überlauf

mit Spritzschutzrückwand, aus schlagfestem, temperatur- und witterungsbeständigem Kunststoff, 10 Jahre Garantie auf die Bruchfestigkeit, Fassungsvermögen ca. 12 L, mit Edelstahlreling und Seifenschale, 2 Haken zur Befestigung an der Reling, 2 seitlich integrierte Handtuchhalter, Markierungen in der Ablagefläche zur Anbringung von Seifenspender* und Armatur* (*werden nicht mitgeliefert), komplett mit Überlauf, Ablaufventil G 1 ½, Sieb, Stopfen mit Kette, Montageset mit verdeckten Aufhängungen, Verpackung im Karton

Innenmaße Becken:
B 430 mm x T 270 mm x H 160 mm

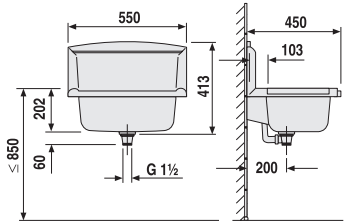

Farbe	Art.-Nr.	VE1	VE2	VE3	Unverb. Richtpreis/€
weiß	60.005.01..0099	1	12	24	
granit	60.005.B6..0099	1	12	24	

Ablageset für multiset

bestehend aus: Abtropfschale und Auflagerost, 4 Haken zur Befestigung an Reling oder seitlichen Handtuchhaltern, auch als Einzelbefestigung nutzbar, Dübel und Schrauben sind inklusive, Verpackung im Karton

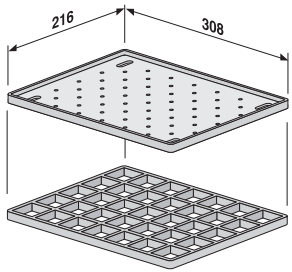

Farbe	Art.-Nr.	VE1	VE2	VE3	Unverb. Richtpreis/€
anthrazit	60.006.00..0099	1	10	160	

Siphon siehe Seite 255 – Siphonanschlüsse mit Rohrbelüfter siehe Seite 286

Seifenschale für multiset
Verpackung im Karton

Farbe	Art.-Nr.	VE1	VE2	VE3	Unverb. Richtpreis/€
weiß	60.A03.01..0099	1	33	528	
granit	60.A03.B6..0099	1	33	528	

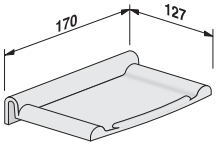

Haken für multiset
4 Haken zur Befestigung an Reling oder seitlichen Handtuchhaltern, auch als Einzelbefestigung nutzbar, Dübel und Schrauben sind inklusive, Verpackung im Foliebeutel

Farbe	Art.-Nr.	VE1	VE2	VE3	Unverb. Richtpreis/€
anthrazit	60.A04.00..0099	1	15	1800	

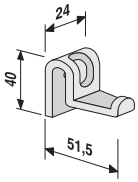

Siphon siehe Seite 255 – Siphonanschlüsse mit Rohrbelüfter siehe Seite 286

Seifenspender für multiset, lineo Becken und maxi Becken

Seifenspender und Pumpkopf aus hochwertigem Messing, verchromt, Seifenbehälter aus Kunststoff, auffüllbar, Einbaumaß ø 25 mm, max. Einbautiefe 30 mm, Inhalt 0,45 L, Verpackung im Karton

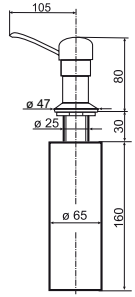

Maß	Art.-Nr.	VE1	VE2	VE3	Unverb. Richtpreis/€
0,45 L	36.304.00..0000	1	20	480	

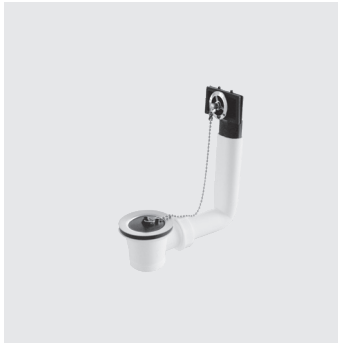

Ab- und Überlaufgarnitur

für multiset Funktionsbecken Art.-Nr. 60.005.xx..0099, komplett mit Ablaufventil G 1 ½, Sieb, Stopfen und Kette, Verpackung im Foliebeutel

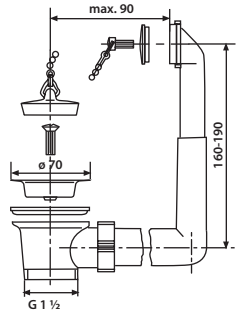

Maß	Art.-Nr.	VE1	VE2	VE3	Unverb. Richtpreis/€
G 1 ½	32.A02.00..0099	1	100	600	

SANIT

ROCA GROUP
Competence Center

WARENGRUPPE 5

BADAUSSTATTUNG

Duschsitze	5.1.		392
Badzubehör	5.2.		393-394

Duschsitz lifestyle

Sitz für Dusche, Bad und Wellnessbereich

Thermoplast-Massiv-Sitz, angenehm sitzwarm, 10 Jahre Garantie auf die Bruchfestigkeit, Sitzkomfort durch große, ergonomisch geformte Sitzfläche (370 x 260 mm), einfache Höhenverstellung um 50 mm, geräuschlose Betätigung durch Absenkautomatik, reinigungsfreundlich durch glatte und porenfreie Oberflächen, verdeckte 4-Punkt-Befestigung, Bohrschablone, Montageplatte und Befestigungsmaterial aus Edelstahl, Bruchlast > 250 kg, Verpackung im Karton

Gewicht: 4,99 kg

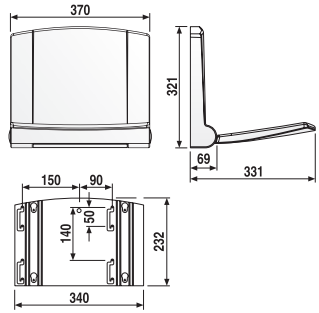

Farbe	Art.-Nr.	VE1	VE2	VE3	Unverb. Richtpreis/€
weiß-alpin	54.002.01..0000	1	4	48	

Zubehör:

· Modul zur Befestigung Art.-Nr. 17.239.00..0000 siehe Seite 103

Waschtischablage 1100/1

aus hochwertigem Kunststoff, für Dusche und Bad, mit Befestigungsmaterial, Verpackung im Foliebeutel

Farbe	Art.-Nr.	VE1	VE2	VE3	Unverb. Richtpreis/€
weiß-alpin	50.001.01..0000	1	50	600	

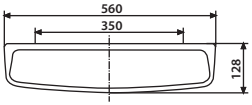

Lüftungsgitter LG 160 x 140

aus hochwertigem Kunststoff, für den Einsatz bis max. 50° C, Verpackung im Foliebeutel

	Art.-Nr.	VE1	VE2	VE3	Unverb. Richtpreis/€
	57.002.00..0000	1	80	960	

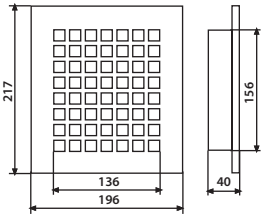

Luftdurchlasselement LD 125

aus hochwertigem Kunststoff, für den Einsatz bis max. 50° C, Luftdurchlass regulierbar, Verpackung im Foliebeutel

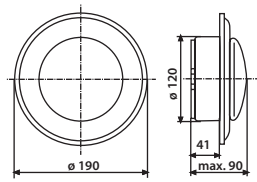

	Art.-Nr.	VE1	VE2	VE3	Unverb. Richtpreis/€
	57.001.00..0000	1	50	600	

Seifenspender

Seifenspender und Pumpkopf aus hochwertigem Messing, verchromt, Seifenbehälter aus Kunststoff, auffüllbar, Einbaumaß ø 25 mm, max. Einbautiefe 30 mm, Inhalt 0,45 L, Verpackung im Karton

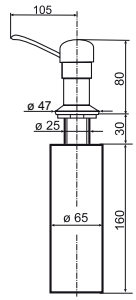

Maß	Art.-Nr.	VE1	VE2	VE3	Unverb. Richtpreis/€
0,45 L	36.304.00..0000	1	20	480	

SANIT

ROCA GROUP
Competence Center

WARENGRUPPE 3

ERSATZTEILE ROHRLEITUNGSSYSTEME UND VORWANDTECHNIK

Ersatzteile Klebesystem Trinkwasser	3.2.		396-400
Ersatzteile Steck- und Presssystem Trinkwasser/Heizung	3.2.		401-402
Ersatzteile Vorwandtechnik	3.3.		403-436

Fittings für FRIATHERM starr

Übergang AG, kurz, MS-Sn

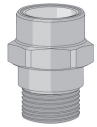

für Trinkwasserleitungen. Gefertigt nach DIN 8080 und 8079. Mit Klebanschluss auf FRIATHERM starr. Ausführung MS-Sn

Rohr-Dimension	Art.-Nr.	d	PN/SDR	VE1	Euro/ Stück
d 16 x 2,0	**75.540.42..0000**	16 x R ½	25/9,0	1	
d 20 x 2,3	**75.540.52..0000**	20 x R ½	25/9,0	1	
d 25 x 2,8	**75.540.62..0000**	25 x R ¾	25/9,0	1	
d 32 x 3,6	**75.540.72..0000**	32 x R 1	25/9,0	1	

Übergangsverschraubung mit AG, MS-Sn

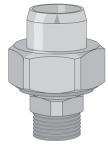

zum Übergang auf Gewindeanschlüsse an Armaturen, Geräten und Leitungen in Trinkwasserleitungen. Gefertigt nach DIN 8080 und 8079. Ausführung MS-Sn.Bestehend aus: Einklebmuffe, Überwurfmutter (MS-Sn), Flachdichtung (EPDM), Gewindenippel (MS-Sn)

Rohr-Dimension	Art.-Nr.	d	PN/SDR	Gewinde Ü-Mutter	VE1	Euro/ Stück
d 40 x 4,5	**75.544.13..0000**	40 x R 1 ¼	25/9,0	R 2	1	
d 50 x 5,6	**75.544.15..0000**	50 x R 1 ½	25/9,0	R 2 ¼	1	
d 63 x 7,1	**75.544.17..0000**	63 x R 2	25/9,0	R 2 ¾	1	

Flanschanschluss, flachdichtend

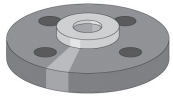

zum Übergang auf Flanschanschlüsse an Armaturen, Geräten und Leitungen in Trinkwasserleitungen. Gefertigt nach DIN 8080 und 8079. Ausführung flachdichtend.
Bestehend aus: Normflansch, Bundbuchse mit Einklebmuffe, Flachdichtung (Fiber)

Rohr-Dimension	Art.-Nr.	d	PN/SDR	Lochzahl	VE1	Euro/ Stück
d 40 x 4,5	**75.546.16..0000**	40	25/9,0	4	1	
d 50 x 5,6	**75.546.18..0000**	50	25/9,0	4	1	
d 63 x 7,1	**75.546.21..0000**	63	25/9,0	4	1	
d 75 x 5,6	**75.546.22..0000**	75	16/13,6	4	1	
d 90 x 6,7	**75.546.24..0000**	90	16/13,6	8	1	

Fittings für FRIATHERM starr

Component+ Klebstoff

zur längskraftschlüssigen Klebverbindung für FRIATHERM starr Rohre, Formteile und Übergänge

Rohr-Dimension	Art.-Nr.	Ausführung	VE1	Euro/ Stück
d 16 - 90	**75.571.70..0000**	120 g Dose (125 ml)	1	

Fittinge für FRIATHERM starr und TECEquickpipe Rohre

Von TECEquickpipe Rohren kann eine Klebeverbindung mit Fittingen in den Dimensionen d 16 bis d 90 hergestellt werden.

Dazu müssen die folgenden **Bedingungen** erfüllt werden:
- Ausschließliche Verwendung des Component+Klebstoffes
- Verarbeitung mit geeigneten Werkzeugen und Materialien
- Die bei der Planung der bestehenden TECEquickpipe Anlage/Installation zugrunde gelegten Druckstufen sind unbedingt zu beachten.

Achtung:
Eine Verbindung von TECEquickpipe Fittings mit FRIATHERM starr Rohren ist nicht zulässig. Mit dieser Kombination kann keine dichte Verbindung sichergestellt werden.

Herstellen der Verbindung

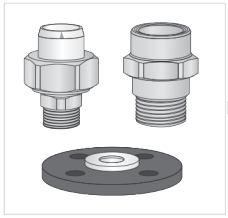

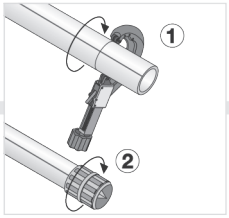

- Trennen
- Entgraten

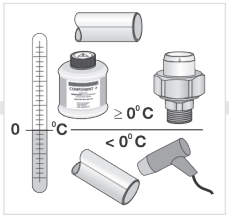

- Klebflächen und Klebstoff ≥ 0 °C während der Verarbeitung

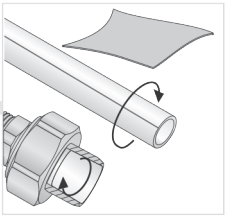

- Klebflächen mit ölfreiem Tuch reinigen

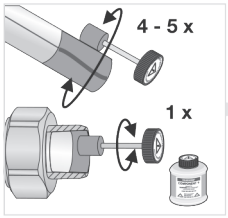

- Component+ auftragen

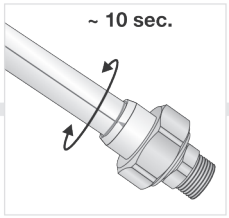

- Teile unmittelbar zusammenschieben, ausrichten und > 5 sec. festhalten

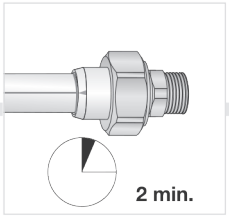

- 2 Minuten ruhen lassen

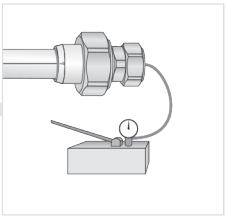

- ≥ 10 °C ≤ 6 bar nach 30 min
- ≥ 10 °C ≤ 15 bar nach 120 min
- ≤ 10 °C ≤ 15 bar nach 240 min

Fittings für FRIATHERM starr

Übergang von FRIATHERM starr Rohren d 15, d 22, d 28 auf d 16, d 20, d 25

d
15
22
28

d	Art.-Nr.
15/16	**75.502.05..0000**
22/20	**75.502.07..0000**
28/25	**75.502.09..0000**

d	Art.-Nr.
16	**75.591.04..0000**
20	**75.591.06..0000**
25	**75.591.08..0000**

d	Art.-Nr.
16x1/2	**75.540.42..0000**
20x1/2	**75.540.52..0000**
25x3/4	**75.540.62..0000**

Rohr von 1982 bis 1989
für FRIATHERM starr

Übergangsmuffe
für FRIATHERM starr

Rohr ab 1990
für FRIATHERM starr

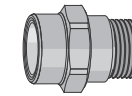

Übergang AG kurz
für FRIATHERM starr

Übergangsmuffe für Außendurchmesser d 15, d 22, d 28

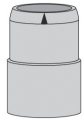

für den Übergang auf FRIATHERM starr Rohre bis zum Jahr 1989.
Diese Rohre hatten im Vergleich zu den heutigen Dimensionen d 16, d 20, d 25 einen anderen Außendurchmesser (d 15, d 22, d 28)

Rohr-Dimension	Art.-Nr.	d	VE1	Euro/Stück
d 16 x 1,8	**75.502.05..0000**	15/16	1	
d 22 x 2,5	**75.502.07..0000**	22/20	1	
d 28 x 3,0	**75.502.09..0000**	28/25	1	

Rohr - 20 cm

Rohrstück 20 cm

Rohr-Dimension	Art.-Nr.	DN	d	PN/SDR	VE1	Euro/Stück
d 16 x 2,0	**75.591.04..0000**	12	16	25/9,0	1	
d 20 x 2,3	**75.591.06..0000**	15	20	25/9,0	1	
d 25 x 2,8	**75.591.08..0000**	20	25	25/9,0	1	

Übergang flexibel für FRIATHERM

PB-Rohre mit weißem Schutzrohr bis 1999

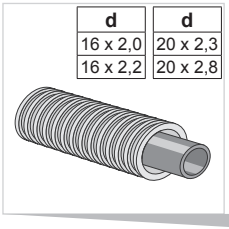

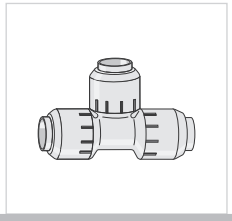

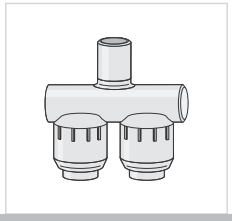

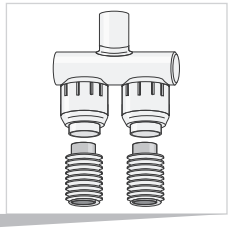

Übergang flexibel

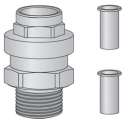

für den Übergang auf Polybuten Rohre
bestehend aus:
- d 16 mm Übergang 16 x ½; Stützhülse 16 x 2,0 mm und 16 x 2,2 mm
- d 20 mm Übergang 20 x ½; Stützhülse 20 x 2,3 mm und 20 x 2,8 mm

Rohr-Dimension	Art.-Nr.	d	VE1	Euro/ Stück
d 16 x 2,0 d 16 x 2,2	**75.548.01..0000**	16 x ½ AG	1	
d 20 x 2,3 d 20 x 2,8	**75.548.02..0000**	20 x ½ AG	1	

Montage

Hinweis:
Aufgrund der Bauform der Stützhülse ist eine Anfasung des Rohrendes nicht notwendig.

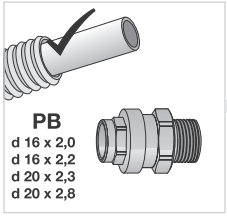

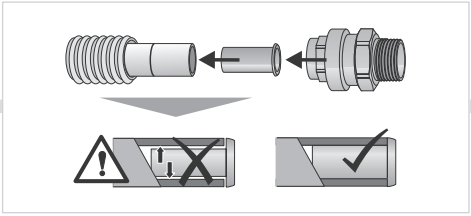

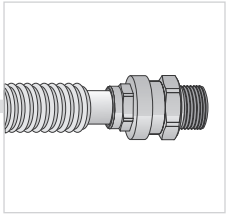

Ersatzteile für FRIATHERM starr

Flachdichtung

passend für Übergangsverschraubung und Armaturenanschluss

Nr.	Art.-Nr.	d	VE1	Euro/ Stück
1	75.557.03..0000	½ (da = 18,5, di = 13, s = 2)	1	
2	75.557.05..0000	¾ (da = 24, di = 17, s = 2)	1	
3	75.557.07..0000	1 (da = 30, di = 21, s = 3)	1	
4	75.557.09..0000	1 ¼ (da = 38, di = 27, s = 3)	1	
5	75.557.11..0000	1 ½ (da = 44, di = 32, s = 3)	1	
6	75.557.13..0000	2 (da = 55, di = 42, s = 3)	1	
7	75.557.16..0000	2 ¼ (da = 62, di = 46, s = 3)	1	
8	75.557.18..0000	2 ¾ (da = 78, di = 60, s = 3)	1	

Zuordnung Flachdichtungen

Nr.	Arm.-Anschluss mit Einklebnippel	Arm.-Anschluss mit Einklebmuffe	Überg.-Verschr. AG	Überg.-Verschr. IG
1	d 16 x R ½			
2	d 20 x R ¾	d 16 x ¾	d 16 x R ½	d 16 x R ½
3	d 25 x R 1	d 20 x R 1	d 20 x R ½	d 20 x R ½
4	d 32 x R 1 ¼	d 25 x R 1 ¼	d 25 x R ¾	d 25 x R ¾
5		d 32 x R 1 ½	d 32 x R 1	d 32 x R 1
6		d 40 x R 2	d 40 x R 1 ¼	d 40 x R 1 ¼
7		d 50 x R 2 ¼	d 50 x R 1 ½	d 50 x R 1 ½
8		d 63 x R 2 ¾	d 63 x R 2	d 63 x R 2

Montageregeln

Trennen

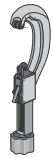

Trennen
Rohre werden grundsätzlich mit dem Rollenrohrabschneider oder einer feinzahnigen Säge getrennt. Es können handelsübliche Rollenrohrabschneider verwendet werden, wenn diese für Kunststoffrohre geeignet sind.
Zum Trennen der Rohre dürfen keine Rohrscheren verwendet werden.

Entgraten

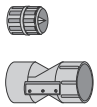

Entgraten
Die Entgrater werden dimensionsabhängig eingesetzt.
- Rohr-Innen- und Außenfräser d 16 bis d 25 mm
- Rohrfräser / Außenentgrater d 20 bis d 63 mm

Es können handelsübliche, für Kunststoffrohre geeignete Entgrater verwendet werden.

Fittings für FRIATHERM multi und FRIATHERM uni

Für FRIATHERM multi Rohre stehen keine Steckfittinge zur Verfügung.

Bestehende FRIATHERM multi Leitungen können mit den folgenden Übergängen auf das Presssystem FRIATHERM uni weiterbearbeitet werden.

Übergang AG

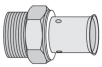

für Trinkwasser- und Heizungsleitungen mit FRIATHERM uni und FRIATHERM multi Rohr
Werkstoff: entzinkungsbeständiges Messing / verzinntes Messing, Presshülse Edelstahl vormontiert, mit Sichtfenster

Rohr-Dimension	Art.-Nr.	d	Artikelgruppe	VE1	Euro/ Stück
d 16 x 2,0	**75.443.11..0000**	16 x R ½ AG	multi/uni	1	
d 20 x 2,5	**75.443.21..0000**	20 x R ½ AG	multi/uni	1	
d 26 x 3,0	**75.443.31..0000**	26 x R ¾ AG	multi/uni	1	
d 32 x 3,0	**75.443.41..0000**	32 x R 1 AG	uni	1	
d 40 x 3,5	**75.443.52..0000**	40 x R 1 ¼ AG	uni	1	
d 50 x 4,0	**75.443.62..0000**	50 x R 1 ½ AG	uni	1	
d 63 x 4,5	**75.443.71..0000**	63 x R 2 AG	uni	1	

Leihwerkzeuge für die Pressverbindung

Abwicklung des Leihwerkzeugs für Pressverbindungen

Die Werkzeuge werden auf Leihbasis für **maximal 14 Tage** zur Verfügung gestellt und müssen nach erfolgter Arbeit wieder an die SANIT Eisenberg GmbH zurückgeschickt werden. Nach Ablauf der Leihfrist wird eine Leihgebühr / Tag berechnet. Die Werkzeuge können **nicht** käuflich erworben werden.

Kalibrierer und Anfaser (1 und 3 mit Griff, 2 ohne Griff)

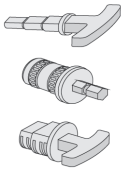

1
2
3

Hinweis für die FRIATHERM Rohre multi und uni:
- In den Dimensionen **d 16 und d 20** kann das multi Rohr direkt mit den uni Übergängen verpresst werden.
- Zur Vorbereitung eines multi Rohres **d 25** für eine Pressverbindung mit einem uni Übergang d 26 muss das spezielle Kalibrier- und Entgratwerkzeug (Art.-Nr. 75.489.32..0000) verwendet werden.

Bildinfo	Rohr-Dimension	Art.-Nr.	d	Artikelgruppe	VE1	Euro/ Stück
1	d 16 - 26	**75.489.22..0000**	16/20/26	multi/uni	1	**leihweise**
2	d 25	**75.489.32..0000**	25/26	multi	1	**leihweise**
3	d 50 - 63	**75.489.61..0000**	50/63	uni	1	**leihweise**

Leihwerkzeuge für die Pressverbindung

Pressbacken H- und TH-Kontur

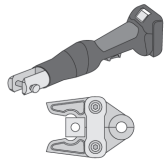

1

2

- In den Dimensionen d 16 - d 40 werden Pressbacken mit einer H-Presskontur benötigt.
- In den Dimensionen d 50 und d 63 werden Pressbacken mit einer TH-Presskontur benötigt.

Ausführung: 1. Mini-Akku-Pressmaschine MAP2L; 2. Pressbacken MAP2L E/A; 3. ohne Abbildung, Akku-Pressmaschine A im Koffer ohne Pressbacken

MAP2L Pressbacken sind nur für die Mini-Akku-Pressmaschine MAP2L geeignet

Bildinfo	Rohr-Dimension	Art.-Nr.	d	Typ	VE1	Euro/Stück
1	d 16 - 32	**75.486.32..0000**	16 – 32		1	**leihweise**
2	d 16	**75.488.11..0000**	16	H-Kontur	1	**leihweise**
2	d 20	**75.488.21..0000**	20	H-Kontur	1	**leihweise**
2	d 26	**75.488.31..0000**	26	H-Kontur	1	**leihweise**
2	d 32	**75.488.41..0000**	32	H-Kontur	1	**leihweise**

E/A Pressbacken

Bildinfo	Rohr-Dimension	Art.-Nr.	d	Typ	VE1	Euro/Stück
3	d 16 - 63	**75.485.92..0000**	16 - 63		1	**leihweise**
2	d 16	**75.487.11..0000**	16	H-Kontur	1	**leihweise**
2	d 20	**75.487.21..0000**	20	H-Kontur	1	**leihweise**
2	d 26	**75.487.31..0000**	26	H-Kontur	1	**leihweise**
2	d 32	**75.487.41..0000**	32	H-Kontur	1	**leihweise**
2	d 40	**75.487.51..0000**	40	H-Kontur	1	**leihweise**
2	d 50	**75.487.62..0000**	50	TH-Kontur	1	**leihweise**
2	d 63	**75.487.71..0000**	63	TH-Kontur	1	**leihweise**

Liste der kompatiblen Pressmaschinen für E/A Pressbacken

Die E/A Pressbacken sind für alle handelsüblichen, elektrischen Standard-Radialpressen/Pressmaschinen mit einer konstanten Schubkraft von 32 bis 40 kN geeignet.

Hersteller	Maschine
CBC	EUROPRESS 2001, Europress 98
Geberit / Mapress	PWH 75, MPF2
Holger Clasen	Akku-Presshandy APH
Klauke	UAP1, UAP2, UNP2, UP2EL14, UAP4L, HPU2, PKUAP3, UP75
Novopress	EFP 1 (bis Ende 1995), EFP 2 (drehbarer Kopf ab Serie 30001), ECO 1 Pressboy 230V, EFP 201, EFP 202, AFP 201, AFP 202, ECO 201, ACO 201, ECO 202, ACO 202, ACO 1 Pressboy 12V, ECO 203, ACO203
Rems	Akku-Press, Akku-Press ACC, Power-Press, Power-Press ACC, Power Press SE, Power Press XL ACC, Power Press 570, Akku-Press S403, Power-Press E, Power Press 2000
Ridgid	PF 300, RP10S, RP10B, RP 10-S 230V, RP 300 230V, RP 300-B, RP 10-B
Roller	Multipress, Multipress ACC, Uni-Press, Uni-Press ACC, Uni-Press E, Uni-Press 2000
Rothenberger	Romax 3000, Romax 4000, Romax Pressliner, Romax Eco, Romax AC ECO
Uponor (Unicor)	UP 63, UP 75, UP50EL
Viega	Typ 2, Typ 3, PT2-AH, PT2-EH, PT3-AH, PT3-EH, Pressgun 4E + 4B, Akku-Presshandy
Virax	P20+, P22+, P25+, P30+

Übersichten Betätigungsplatten

Sortimentsübersicht und Maße

Große Betätigungsplatten, Betätigung von vorne [cm]

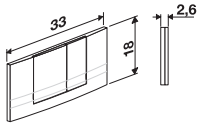

F 102

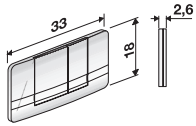

F 500

Kleine Betätigungsplatten, Betätigung von vorne

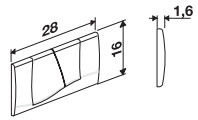

F 300

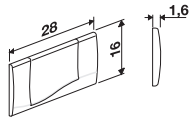

F 301

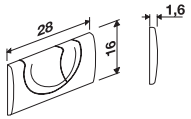

F 302

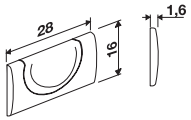

F 303

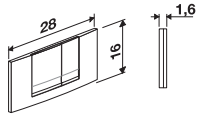

F 304

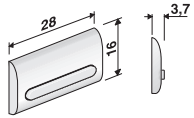

F 401

Betätigungsplatten, Betätigung von oben

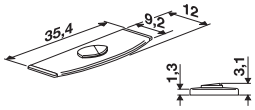

F 200

Urinal-Betätigungsplatten, Handauslösung, IR-Auslösung 6 V bzw. 230 V

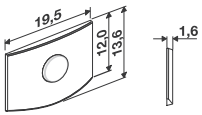

Code No. 73.361.01..0000

Handauslösung

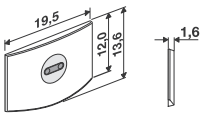

Code No. 73.371.01..0000

IR-Auslösung 6 V bzw. 230 V

Ersatzteilübersicht WC-Unterputzspülkästen mit Betätigungsplatte F 100 ff., B.v.v.

Übersicht Universal-Spülkasten zur Betätigung von vorne, Ausführung bis 12/2007 für große Betätigungsplatten: Modelle F 100, F 101, F 104

Modell F 100 | **Modell F 101** | **Modell F 104**

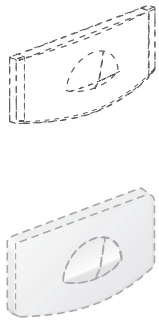

Model F 100 (ff.) ist nicht mehr lieferbar, siehe Modernisierungsset (Art.-Nr. 73.308.01..0000)

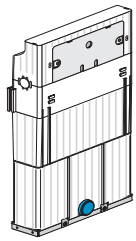

Art.-Nr. 321000 /
95.A06.00..0001
Art.-Nr. 321009
Art.-Nr. 324501
Art.-Nr. 328900

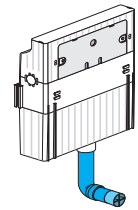

Art.-Nr. 352005 /
90.A17.00..0001

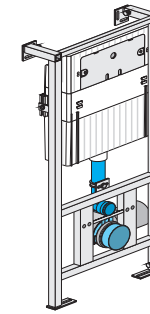

Art.-Nr. 319998 /
90.A33.00..0001
Art.-Nr. 322700 (1000 mm)
Art.-Nr. 322800 (1100 mm)
Art.-Nr. 323700
Art.-Nr. 323701 /
95.A07.00..0001
Art.-Nr. 328700
Art.-Nr. 328810
Art.-Nr. 471036.00 /
PB.A47.10.3600

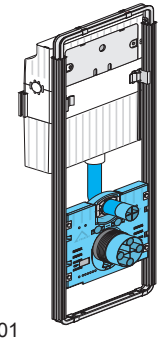

Art.-Nr. 352110
Art.-Nr. 352120
Art.-Nr. 354005
Art.-Nr. 354020
Art.-Nr. 354021
Art.-Nr. 352080
Art.-Nr. 042721 /
90.A19.00..0001

Ersatzteilübersicht WC-Unterputzspülkästen mit Betätigungsplatte F 100 ff., B.v.v.

Innenleben – Universal-Spülkasten Ausführung bis 12/2007

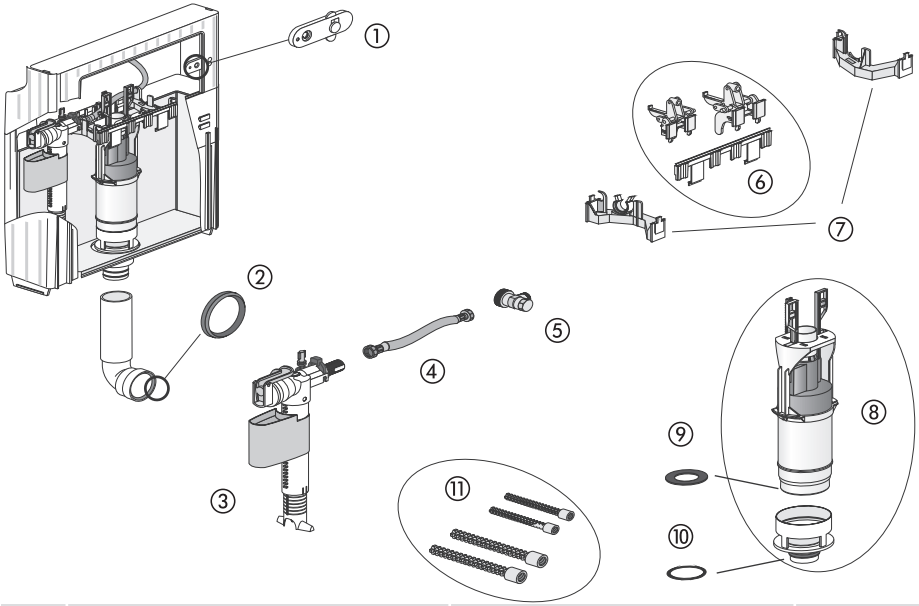

Nr.	Bezeichnung	Art.-Nr.	Unverb. Richtpreis/€
1	Befestigungslasche Bedienfeld (1 Set = 2 Stück)	73.280.00..0000	
2	Lippendichtung Spülrohr d 45	73.275.00..0000	
3	Hydraulisches Füllventil	73.204.00..0000	
4	Druckschlauch B.v.v. **400 mm** 3/8 x 3/8 Überwurfmutter, bis Bj. 04/2009 Druckschlauch B.v.v. **300 mm** mit Rändelmutter, ab Bj. 04/2009	73.377.64..0000 73.341.11..0000	
5	Eckventil kurz ½ B.v.v. (R ½)	73.284.00..0000	
6	Betätigungs- und Befestigungsleiste für Ablaufarmatur B.v.v., **inklusive** Gewindehülse und Umlenkhebel	73.282.00..0000	
7	Aussteifungssteg mit Füllventilhalterung B.v.v. (1 Set = 2 Stück)	73.283.00..0000	
8	Ablaufarmatur mit Ventilsitz inkl. Ablaufdichtung und Rollring	73.212.00..0000	
9	Ersatzablaufdichtung (da = 61 mm, di = 30 mm, s = 3 mm)	73.208.00..0000	
10	Ersatzrollring (36x4 mm)	73.277.00..0000	
11	Verlängerungsset (8 - 18 cm) für Modelle F 100, F 101, F 104	73.392.00..0000	

Ersatzteilübersicht WC-Unterputzspülkästen mit Betätigungsplatte F 100 ff., B.v.v.

Modell F 100 wird mit dem Modernisierungsset (Art.-Nr. 73.308.01..0000) auf die Betätigungseinheit Modell F 102 umgerüstet

Modell F 100

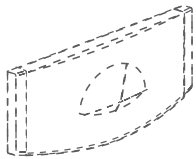

Modernisierungsset
Art.-Nr. 73.308.01..0000

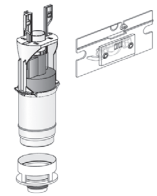

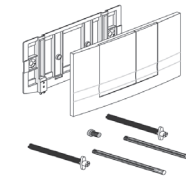

Modell F 100

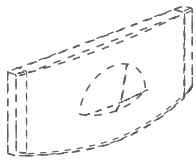

WC-Umrüstset
Art.-Nr. 73.212.05..0000

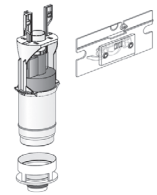

Modell F 102
Art.-Nr. 73.307.xx..0000

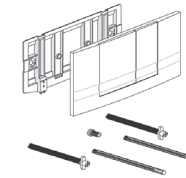

Modernisierungsset mit großer Betätigungsplatte Modell F 102 weiß-alpin zur Betätigung von vorne, 2-Mengenspülung

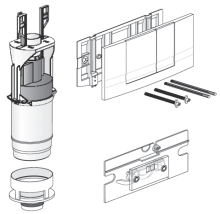

zur Umrüstung der Betätigungseinheit Modell F 100 (weiß-alpin) auf die Betätigungseinheit F 102

bestehend aus:
- Betätigungsplatte F 102 Farbe weiß-alpin, mit Tasten für 2-Mengen-Spültechnik
- Montagerahmen mit Abnehmsicherung
- Abdeckplatte Revisionsöffnung mit Umlenkhebel und Gewindehülse
- Ablaufarmatur mit Ventilsitz
- Befestigungsmaterial

Art.-Nr.	Ausführung	VE1	Euro/ Set
73.308.01..0000	WC-Modernisierungsset mit Betätigungsplatte F 102, weiß-alpin	1	

Ersatzteilübersicht WC-Unterputzspülkästen mit Betätigungsplatte F 100 ff., B.v.v.

WC-Umrüstset auf Betätigungsplatte Modell F 102, F 500, ohne Betätigungsplatte

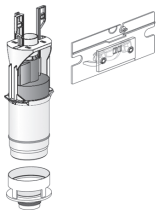

bestehend aus:
- Abdeckplatte Revisionsöffnung
- Ablaufarmatur mit Ventilsitz

Hinweis:
Die Betätigungseinheit Modell F 102 ist separat zu bestellen.

Art.-Nr.	Ausführung	VE1	Euro/ Set
73.212.05..0000	WC-Umrüstset ohne Betätigungsplatte	1	

Modell F 102 – große WC-Betätigungsplatte zur Betätigung von vorne, 2-Mengen

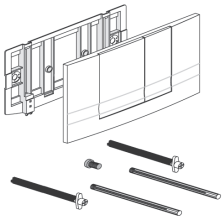

bestehend aus:
- Betätigungsplatte mit Tasten für 2-Mengen-Spültechnik
- Montagerahmen mit Abnehmsicherung
- Befestigungsmaterial

Art.-Nr.	Ausführung	VE1	Euro/ Set
73.307.01..0000	weiß-alpin, Glanzfarbe	1	
73.307.21..0000	seidenglanz, verchromt	1	

Informationen zur elektrischen und pneumatischen WC-Auslösung siehe Seite 418

Inliner

Mit dieser Reparaturmethode können Beschädigungen am Spülkastenkörper unabhängig davon, wodurch sie verursacht wurden, zeitnah und ohne Eingriff in die vorhandene Verfliesung behoben werden.

bestehend aus:
- komplette Spülkasteninnenauskleidung (Inliner) inklusive Bodenventil und Rollring
- 2 Spannringe (1 x groß, 1 x klein)
- Ablaufarmatur mit gekürztem Überlauf
- 3 Aufkleber

Art.-Nr.	Ausführung	VE1	Euro/ Stück
73.212.10..0000	Inliner	1	
73.212.02..0000	Ablaufarmatur für Inliner	1	

Ersatzteilübersicht WC-Unterputzspülkästen

Spülrohrbogen – Reparaturset

Spülrohrbogen	Reparaturset Spülrohrbogen Bj. 06/1995 - 06/1998 ③	Reparaturset Spülrohrbogen Bj. 06/1998 - 10/2000 ④	Reparaturset Spülrohrbogen ab Bj. 11/2000 ⑤
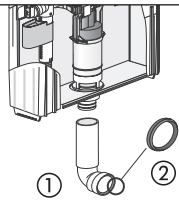	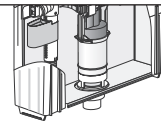	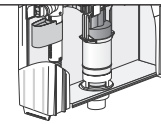	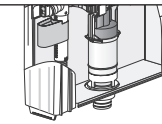
	1. Übergangsstück d 52/d 50	1. Rohrstück d 52, 13 cm	1. Langmuffe d 52 (gekürzt)
	2. Übergangsdichtung		
	3. Übergangstück d 52/d 50	2. Übergangstück d 52/d 50	2. Übergangstück d 52/d 50
	4. Übergangsdichtung	3. Übergangsdichtung	3. Übergangsdichtung
	5. Kurzer Spülrohrbogen	4. Kurzer Spülrohrbogen	4. Kurzer Spülrohrbogen

Bitte beachten Sie die, dem Reparaturset beigelegte Montageanleitung.

Nr.	Art.-Nr.	Ausführung	VE1	Euro/ Stück
1	**73.340.46..0000**	Spülrohrbogen ab Bj. 11/2000	1	
2	**73.275.00..0000**	Lippendichtung Spülrohr d 45	1	
3	**73.390.10..0000**	Reparaturset Spülrohrbogen Bj. 06/1995 bis 06/1998	1	
4	**73.390.11..0000**	Reparaturset Spülrohrbogen Bj. 06/1998 bis 10/2000	1	
5	**73.390.12..0000**	Reparaturset Spülrohrbogen ab Bj. 11/2000	1	

Ergänzende Ersatzteile

Art.-Nr.	Ausführung	VE1	Euro/ Stück
73.340.17..0000	Lippendichtung d 90 für Ablauf- / Anschlussbogen	1	

Ersatzteilübersicht WC-Unterputzspülkästen mit Betätigungsplatte F 102, B.v.v.

Übersicht Universal-Spülkasten zur Betätigung von vorne, Ausführung ab 09/2007 für große Betätigungsplatten: Modelle F 102, F 106, F 500, F 502

Modell F 102
Art.-Nr. 73.307.xx..0000

Modell F 106

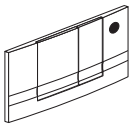

Modell F 500

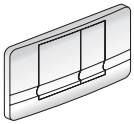

Modell F 502

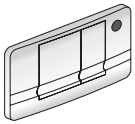

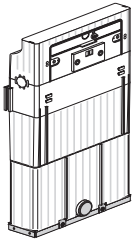

Art.-Nr. 321003 /
95.A00.00..0001

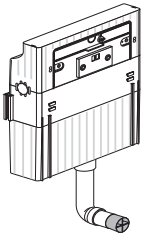

Art.-Nr. 302003 /
90.A14.00..0001

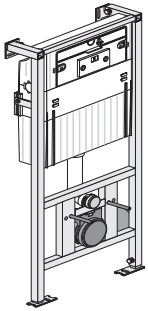

Art.-Nr. 319983 /
90.A09.00..0001
Art.-Nr. 319959
Art.-Nr. 352003
Art.-Nr. 323703
Art.-Nr. 471036.10 /
PB.A47.10..3610

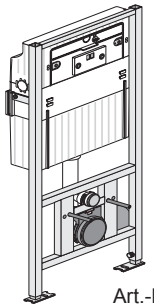

Art.-Nr. 300103 /
90.A01.00..0001
Art.-Nr. 300104

Ersatzteilübersicht WC-Unterputzspülkästen mit Betätigungsplatte F 102, B.v.v.

Innenleben – Universal-Spülkasten Ausführung ab 09/2007

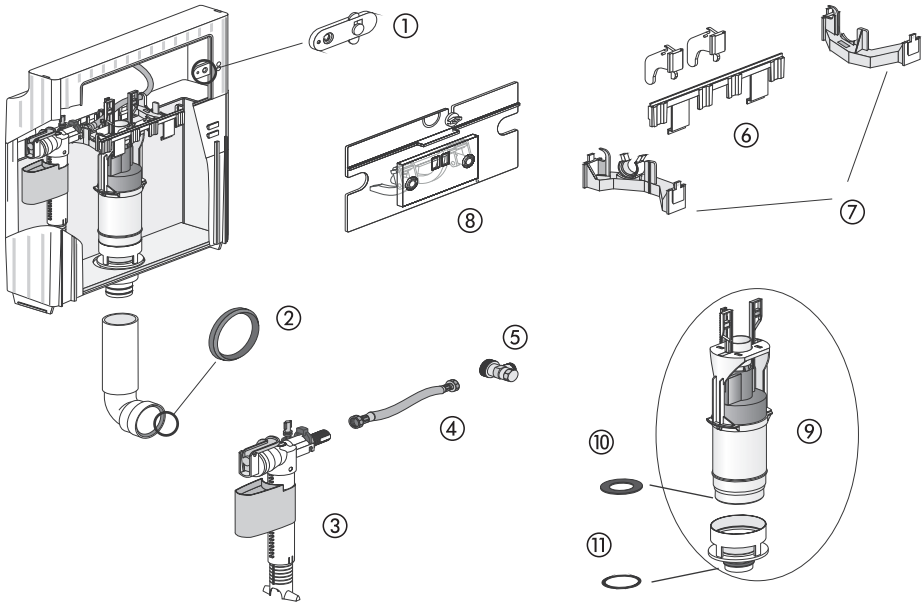

Nr.	Bezeichnung	Art.-Nr.	Unverb. Richtpreis/€
1	Befestigungslasche Bedienfeld (1 Set = 2 Stück)	73.280.00..0000	
2	Lippendichtung Spülrohr d 45	73.275.00..0000	
3	Hydraulisches Füllventil	73.204.00..0000	
4	Druckschlauch B.v.v. **400 mm** 3/8 x 3/8 Überwurfmutter, bis Bj. 04/2009	73.377.64..0000	
	Druckschlauch B.v.v. **300 mm** mit Rändelmutter, ab Bj. 04/2009	73.341.11..0000	
5	Eckventil kurz ½ B.v.v. (R ½)	73.284.00..0000	
6	Befestigungsleiste (mit Niederhalter)	73.282.01..0000	
7	Aussteifungssteg mit Füllventilhalterung B.v.v. (1 Set = 2 Stück)	73.283.00..0000	
8	Abdeckplatte Revisionsöffnung mit Umlenkhebel und Gewindehülse	73.281.01..0000	
9	Ablaufarmatur mit Ventilsitz inkl. Ablaufdichtung und Rollring	73.212.00..0000	
10	Ersatzablaufdichtung (da = 61 mm, di = 30 mm, s = 3 mm)	73.208.00..0000	
11	Ersatzrollring (36x4 mm)	73.277.00..0000	

Ersatzteilübersicht WC-Unterputzspülkästen

Spülrohrbogen – Reparaturset

Spülrohrbogen

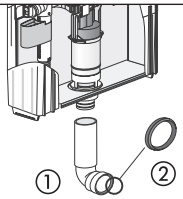

Reparaturset Spülrohrbogen ab Bj. 11/2000
③

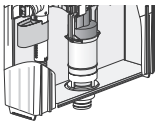

1. Langmuffe d 52 (gekürzt)

2. Übergangstück d 52/d 50

3. Übergangsdichtung

4. Kurzer Spülrohrbogen

Bitte beachten Sie die, dem Reparaturset beigelegte Montageanleitung.

Nr.	Art.-Nr.	Ausführung	VE1	Euro/ Stück
1	**73.340.46..0000**	Spülrohrbogen ab Bj. 11/2000	1	
2	**73.275.00..0000**	Lippendichtung Spülrohr d 45	1	
3	**73.390.12..0000**	Reparaturset Spülrohrbogen ab Bj. 11/2000	1	

Inliner

Mit dieser Reparaturmethode können Beschädigungen am Spülkastenkörper unabhängig davon, wodurch sie verursacht wurden, zeitnah und ohne Eingriff in die vorhandene Verfliesung behoben werden.

bestehend aus:
- komplette Spülkasteninnenauskleidung (Inliner) inklusive Bodenventil und Rollring
- 2 Spannringe (1 x groß, 1 x klein)
- Ablaufarmatur mit gekürztem Überlauf
- 3 Aufkleber

Art.-Nr.	Ausführung	VE1	Euro/ Stück
73.212.10..0000	Inliner	1	
73.212.02..0000	Ablaufarmatur für Inliner	1	

Ersatzteilübersicht WC-Unterputzspülkästen mit Betätigungsplatte F 102, B.v.v.

Modell F 102 – große WC-Betätigungsplatte zur Betätigung von vorne, 2-Mengen

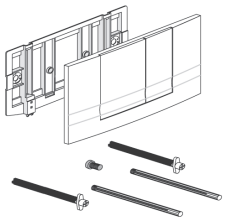

bestehend aus:
- Betätigungsplatte mit Tasten für 2-Mengen-Spültechnik
- Montagerahmen mit Abnehmsicherung
- Befestigungsmaterial

Art.-Nr.	Ausführung	VE1	Euro/ Set
73.307.01..0000	weiß-alpin, Glanzfarbe	1	
73.307.21..0000	seidenglanz, verchromt	1	

Informationen zur elektrischen und pneumatischen WC-Auslösung siehe Seite 418

Zubehör für Modell F 102, F 106, F 500, F 502

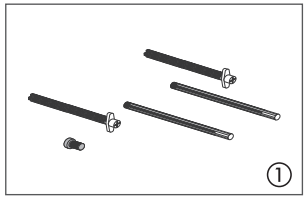

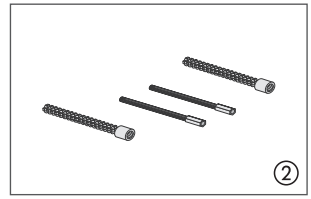

Nr.	Art.-Nr.	Ausführung	VE1	Euro/ Stück
1	**73.341.04..0000**	Betätigungs- und Befestigungsbolzen (je 2 Stück) und Senkkopfschraube (1 Stück)	1	
2	**73.392.03..0000**	Verlängerungsset (8 - 18 cm) für Modelle F 102, F 106, F 500, F 502	1	

Ergänzende Ersatzteile

Art.-Nr.	Ausführung	VE1	Euro/ Stück
73.340.17..0000	Lippendichtung d 90 für Ablauf- / Anschlussbogen	1	

Ersatzteilübersicht WC-Unterputzspülkästen mit Betätigungsplatte F 300 ff., B.v.v.

Übersicht Universal-Spülkasten zur Betätigung von vorne, für kleine Betätigungsplatten: Modelle F 300, F 301, F 302, F 303, F 304, F 400, F 401, F 402

Model F 300

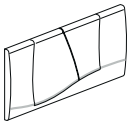

Model F 301

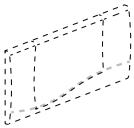

Model F 302

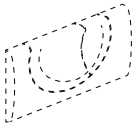

Model F 303

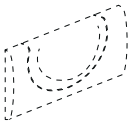

Model F 304

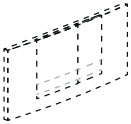

Model F 400

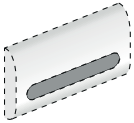

Model F 401

Model F 402

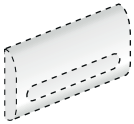

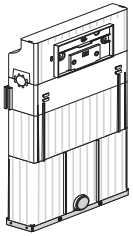

Art.-Nr. 321001 / 95.A01.00..0001
Art.-Nr. 321002 / 95.A02.00..0001
Art.-Nr. 321199

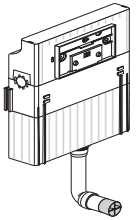

Art.-Nr. 302006 / 90.A15.00..0001

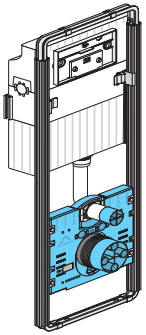

Art.-Nr. 352006
Art.-Nr. 352130
Art.-Nr. 352140
Art.-Nr. 354010
Art.-Nr. 354022
Art.-Nr. 354023
Art.-Nr. 042725 / 90.A20.00..0001

Art.-Nr. 319984 / 90.A27.00..0001
Art.-Nr. 319985 / 90.A10.00..0001
Art.-Nr. 319964 / 90.A24.00..0001
Art.-Nr. 319965 / 90.A25.00..0001
Art.-Nr. 471041.00 / PB.A47.10..4100
Art.-Nr. 471041.10
Art.-Nr. 471041.20 / PB.A47.10..4120
Art.-Nr. 471042.00 / PB.A47.10..4200
Art.-Nr. 471042.20 / PB.A47.10..4220

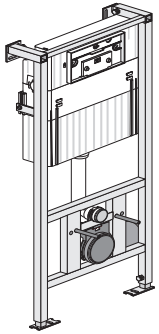

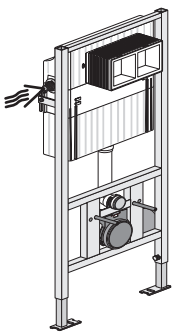

Art.-Nr. 300100 / 90.A00.00..0001
Art.-Nr. 300105
Art.-Nr. 300107

Ersatzteilübersicht WC-Unterputzspülkästen mit Betätigungsplatte F 300 ff., B.v.v.

Innenleben – Universal-Spülkasten für kleine Betätigungsplatte

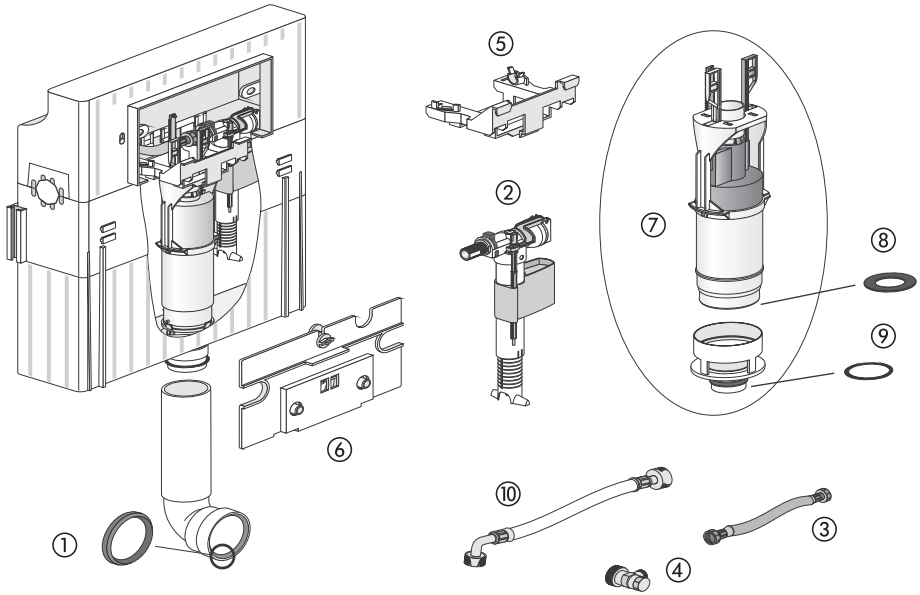

Nr.	Bezeichnung	Art.-Nr.	Unverb. Richtpreis/€
1	Lippendichtung Spülrohr d 45	73.275.00..0000	
2	Hydraulisches Füllventil	73.204.00..0000	
3	Druckschlauch B.v.v. **400 mm** 3/8 x 3/8 Überwurfmutter, bis Bj. 04/2009 Druckschlauch B.v.v. **300 mm** mit Rändelmutter, ab Bj. 04/2009	73.377.64..0000 73.341.11..0000	
4	Eckventil kurz ½ B.v.v. (R ½)	73.284.00..0000	
5	Montagebrücke	73.340.84..0000	
6	Abdeckplatte Revisionsöffnung mit Umlenkhebel und Gewindehülsen	73.340.82..0000	
7	Ablaufarmatur mit Ventilsitz inkl. Ablaufdichtung und Rollring	73.212.00..0000	
8	Ersatzablaufdichtung (da = 61 mm, di = 30 mm, s = 3 mm)	73.208.00..0000	
9	Ersatzrollring (36x4 mm)	73.277.00..0000	

Die folgende Position gilt nur für Spülkästen mit vormontiertem Wasseranschluss (Art.-Nr. 321002, 319964, 319965, 300100)

Nr.	Art.-Nr.	Ausführung	VE1	Euro/ Stück
10	**73.340.98..0000**	Druckschlauch Bv.v. mit Rändelmutter	1	

Ersatzteilübersicht WC-Unterputzspülkästen

Spülrohrbogen – Reparaturset

Spülrohrbogen

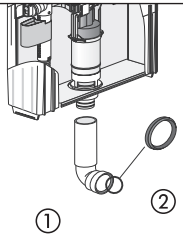

Reparaturset Spülrohrbogen ab Bj. 11/2000

③

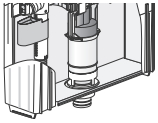

1. Langmuffe d 52 (gekürzt)

2. Übergangstück d 52/d 50

3. Übergangsdichtung

4. Kurzer Spülrohrbogen

Bitte beachten Sie die, dem Reparaturset beigelegte Montageanleitung.

Nr.	Art.-Nr.	Ausführung	VE1	Euro/ Stück
1	**73.340.46..0000**	Spülrohrbogen ab Bj. 11/2000	1	
2	**73.275.00..0000**	Lippendichtung Spülrohr d 45	1	
3	**73.390.12..0000**	Reparaturset Spülrohrbogen ab Bj. 11/2000	1	

Inliner

Mit dieser Reparaturmethode können Beschädigungen am Spülkastenkörper unabhängig davon, wodurch sie verursacht wurden, zeitnah und ohne Eingriff in die vorhandene Verfliesung behoben werden.

bestehend aus:
- komplette Spülkasteninnenauskleidung (Inliner) inklusive Bodenventil und Rollring
- 2 Spannringe (1 x groß, 1 x klein)
- Ablaufarmatur mit gekürztem Überlauf
- 3 Aufkleber

Art.-Nr.	Ausführung	VE1	Euro/ Stück
73.212.10..0000	Inliner	1	
73.212.02..0000	Ablaufarmatur für Inliner	1	

Ersatzteilübersicht WC-Unterputzspülkästen mit Betätigungsplatte F 300 ff., B.v.v.

Modell F 300 – kleine WC-Betätigungsplatte zur Betätigung von vorne, 2-Mengen

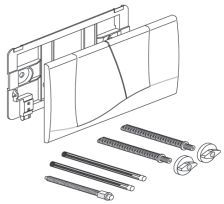

bestehend aus:
- Betätigungsplatte mit Tasten für 2-Mengen-Spültechnik
- Montagerahmen
- Befestigungsmaterial

Art.-Nr.	Ausführung	VE1	Euro/ Set
73.324.01..0000	weiß-alpin, Glanzfarbe	1	

Ersatzteilübersicht WC-Unterputzspülkästen mit Betätigungsplatte F 300 ff., B.v.v.

Zubehör für Modell F 300, F 301, F 302, F 303, F 304, F 400, F 401, F 402

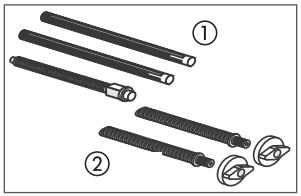

Nr.	Art.-Nr.	Ausführung	VE1	Euro/ Stück
1	**73.340.83..0000**	Betätigungsbolzenset (2-Mengen/Start-Stopp)	1	
2	**73.340.73..0000**	Schnellspannbolzen mit Muttern (1 Set = 2 Stück)	1	

Ergänzende Ersatzteile

Art.-Nr.	Ausführung	VE1	Euro/ Stück
73.340.17..0000	Lippendichtung d 90 für Ablauf- / Anschlussbogen	1	

Ersatzteilübersicht WC-Unterputzspülkästen zur Betätigung von vorn

Das Umrüsten der pneumatischen Auslösung von Modell F 100 auf Modell F 102 / F 500 erfolgt mit den nachfolgenden Produkten:

Ablaufarmatur

für den Einsatz in allen Universal-Spülkästen FRIATEC mit innenliegender Schwitzwasserisolierung, jederzeit umstellbar zwischen 6-9 Liter

Art.-Nr.	Ausführung	VE1	Euro/ Stück
73.212.00..0000	Ablaufarmatur mit Ventilsitz	1	

Modell F 102 / F 500 – große WC-Betätigungsplatte zur Betätigung von vorn 2-Mengenspülung

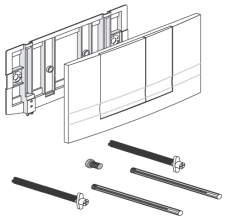

bestehend aus:
- Betätigungsplatte mit Tasten für 2-Mengen-Spültechnik
- Montagerahmen mit Abnehmsicherung
- Befestigungsmaterial

Art.-Nr.	Ausführung	VE1	Euro/ Set
73.307.01..0000	weiß-alpin, Glanzfarbe	1	
73.307.21..0000	seidenglanz, verchromt	1	

Ersatzteilübersicht WC-Unterputzspülkästen*:

Elektrische WC-Auslösungen

für kleine Betätigungsplatten

Modell F 400
Art.-Nr. 332540

Modell F 402
Art.-Nr. 332550

für große Betätigungsplatten

Modell F 106
Art.-Nr. 337780

Modell F 502
Art.-Nr. 337781

Modell F 104
Art.-Nr. 337774

Alle Modelle sind nicht mehr lieferbar.
* FRIABLOC/FRIAFIX/FRIASET/WIMO/FRIAPLAN

Ersatzteilübersicht WC-Unterputzspülkästen mit Betätigungsplatte F 200, B.v.o.

Übersicht Universal-Spülkasten zur Betätigung von oben, für Betätigungsplatten: Modelle F 200, F 201

Modell F 200
Art.-Nr. 73.320.01..0000

Modell F 201

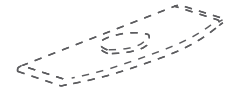

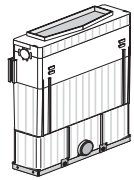

Art.-Nr. 322000 (850 mm) / 95.A03.00..0001
Art.-Nr. 322500 (1000 mm)
Art.-Nr. 322003
Art.-Nr. 324502

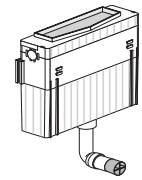

Art.-Nr. 302010 / 90.A16.00..0001

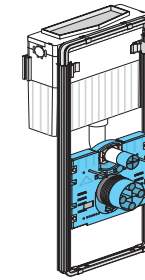

Art.-Nr. 352010
Art.-Nr. 352111
Art.-Nr. 354006
Art.-Nr. 042720 / 90.A18.00..0001

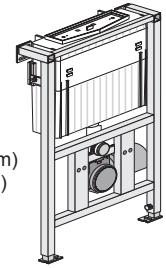

Art.-Nr. 319997 / 90.A11.00..0001
Art.-Nr. 322900
Art.-Nr. 323500 (1000 mm)
Art.-Nr. 323600 (850 mm)
Art.-Nr. 323601 / 95.A08.00..0001
Art.-Nr. 326900
Art.-Nr. 328800
Art.-Nr. 471037.00 / PB.A47.10..3700

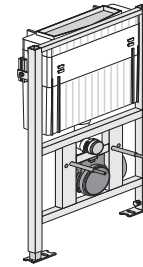

Art.-Nr. 300110 / 90.A02.00..0001

Ersatzteilübersicht WC-Unterputzspülkästen mit Betätigungsplatte F 200, B.v.o.

Innenleben – Universal-Spülkasten zur Betätigung von oben

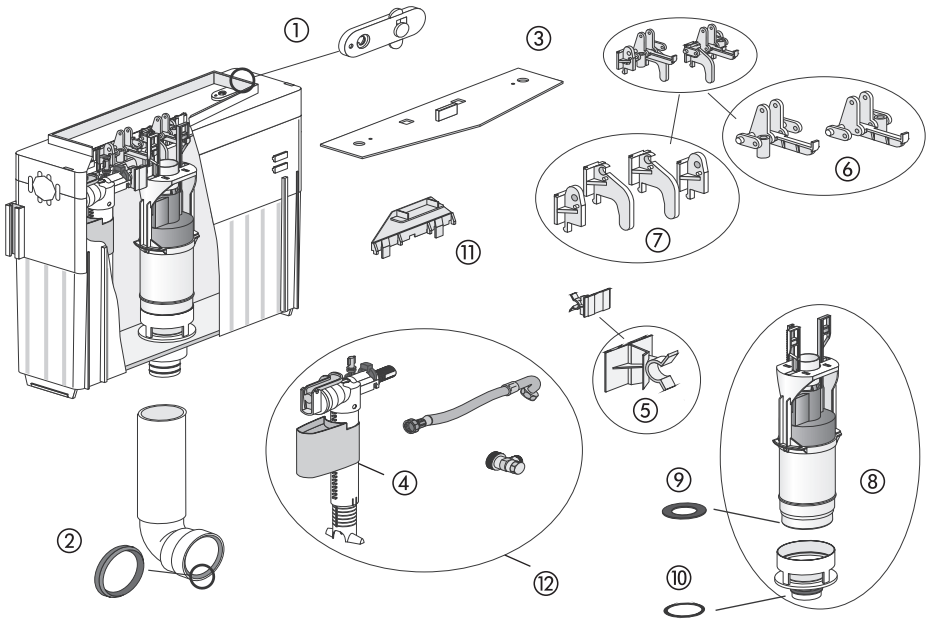

Nr.	Bezeichnung	Art.-Nr.	Unverb. Richtpreis/€
1	Befestigungslasche Bedienfeld (1 Set = 2 Stück)	73.280.00..0000	
2	Lippendichtung Spülrohr d 45	73.275.00..0000	
3	Bautenschutzdeckel	73.341.10..0000	
4	Hydraulisches Füllventil	73.204.00..0000	
5	Füllventilhalter B.v.o.	73.270.00..0000	
6	Betätigung für Ablaufarmatur **inklusive** Gewindehülse B.v.o. (1 Set = 2 Stück)	73.222.00..0000	
7	Befestigungssatz für Ablaufarmatur B.v.o. (1 Set = 2 Stück)	73.223.00..0000	
8	Ablaufarmatur mit Ventilsitz inkl. Ablaufdichtung und Rollring	73.212.00..0000	
9	Ersatzablaufdichtung (da = 61 mm, di = 30 mm, s = 3 mm)	73.208.00..0000	
10	Ersatzrollring (36x4 mm)	73.277.00..0000	
11	Sicherungsleiste	73.341.08..0000	
12	Ersatz-Druckschlauch mit Rändelmutter inkl. Füllventil, Eckventil	73.215.05..0000	

Ersatzteilübersicht WC-Unterputzspülkästen

Spülrohrbogen

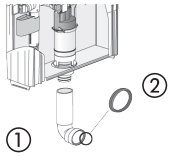

Hinweis:
Der Spülrohrbogen ist vor Ort auf die passende Länge zu kürzen.

Nr.	Art.-Nr.	Ausführung	VE1	Euro/ Stück
1	**73.340.46..0000**	Spülrohrbogen ab Bj. 11/2000	1	
2	**73.275.00..0000**	Lippendichtung Spülrohr d 45	1	

Inliner

Mit dieser Reparaturmethode können Beschädigungen am Spülkastenkörper unabhängig davon, wodurch sie verursacht wurden, zeitnah und ohne Eingriff in die vorhandene Verfliesung behoben werden.

bestehend aus:
- komplette Spülkasteninnenauskleidung (Inliner) inklusive Bodenventil und Rollring
- 2 Spannringe (1 x groß, 1 x klein)
- Ablaufarmatur mit gekürztem Überlauf
- 3 Aufkleber

Art.-Nr.	Ausführung	VE1	Euro/ Stück
73.212.10..0000	Inliner	1	
73.212.02..0000	Ablaufarmatur für Inliner	1	

Modell F 200 – WC-Betätigungsplatte zur Betätigung von oben, 2-Mengen

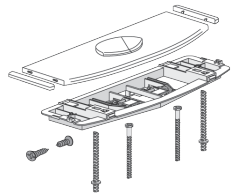

bestehend aus:
- Betätigungsplatte mit federgelagerten Tasten für 2-Mengen-Spültechnik
- Montagerahmen inklusive Abnehmsicherung
- Befestigungsmaterial

Art.-Nr.	Ausführung	VE1	Euro/ Set
73.320.01..0000	weiß-alpin, Glanzfarbe	1	

Ersatzteilübersicht WC-Unterputzspülkästen mit Betätigungsplatte F 200, B.v.o.

Zubehör für Modell F 200, F 201

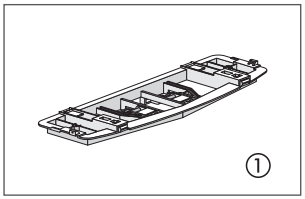

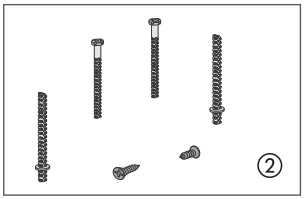

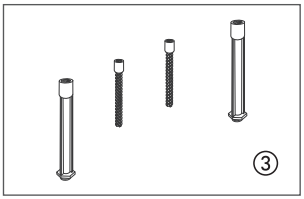

Nr.	Art.-Nr.	Ausführung	VE1	Euro/ Stück
1	**73.340.11..0000**	Montagerahmen	1	
2	**73.340.06..0000**	Betätigungs- und Befestigungsbolzen und Senkblechschrauben B.v.o. (1 Set = je 2 Stück)	1	
3	**73.391.00..0000**	Verlängerungsset (5 - 15 cm) für Modelle F 200, F 201	1	

Ergänzende Ersatzteile

Art.-Nr.	Ausführung	VE1	Euro/ Stück
73.340.17..0000	Lippendichtung d 90 für Ablauf- / Anschlussbogen	1	

Ersatzteilübersicht Urinal-Elemente 1996 – 07/2004, Ventilunterteil Kunststoff

Übersicht Tragplatte Urinal – Ausführung 1996 – 07/2004: Handauslösung, IR-Auslösung 6 Volt und 230 Volt

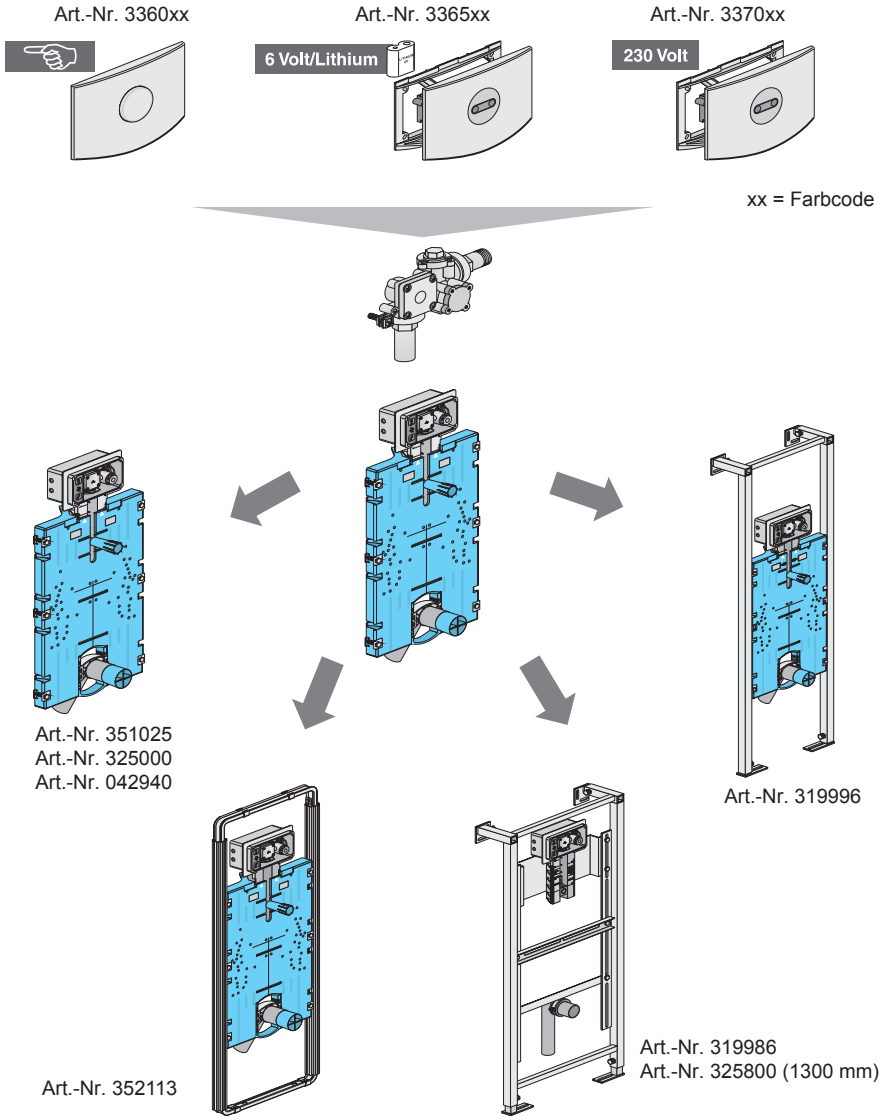

Ersatzteilübersicht Urinal-Elemente 1996 – 07/2004, Ventilunterteil Kunststoff

Zulauf und Ablauf komplett – Ausführung 1996 – 07/2004

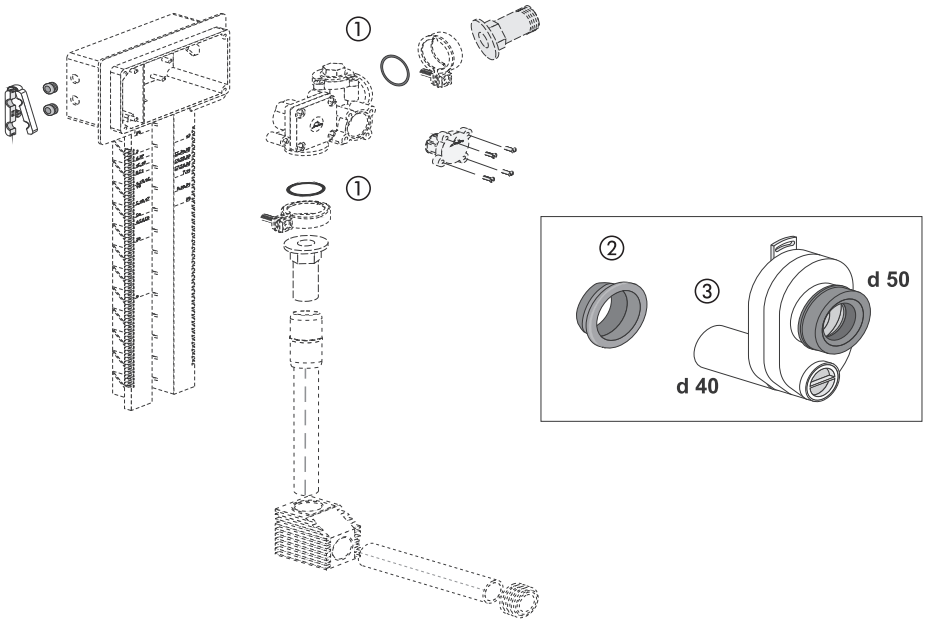

Nr.	Bezeichnung	Art.-Nr.	Unverb. Richtpreis/€
1	O-Ring 19 x 3 mm (zur Montage des Ventilunterteils werden 2 Stück benötigt)	73.266.00..0000	
2	Gumminippel d 52/d 40 mm für Siphonwinkel Urinal-Modul	79.090.77..1000	
3	Siphon (Fertigbauset) für Urinal d 40 / d 50 mm	73.259.00..0000	

Ersatzteilübersicht Urinal-Elemente 1996 – 07/2004, Ventilunterteil Kunststoff

Urinal-Betätigungseinheit für Handauslösung, Ausführung 1996 – 07/2004

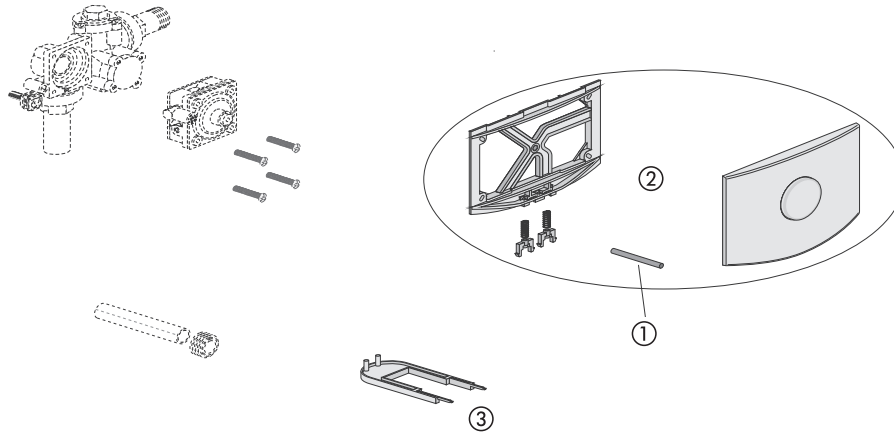

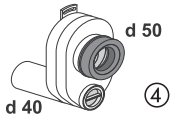

Nr.	Bezeichnung	Art.-Nr.	Unverb. Richtpreis/€
1	Betätigungsbolzen für Handauslösung Urinal	73.364.00..0000	
2	Urinal-Betätigungsplatte für Handauslösung inkl. Arretierungsbolzen mit Feder, weiß-alpin, Glanzfarbe	73.361.01..0000	
3	Montageschlüssel für die Bedienungsplatte	02.992.00..0000	
4	Siphon (Fertigbauset) für Urinal d 40 / d 50 mm	73.259.00..0000	

Ersatzteilübersicht Urinal-Elemente 1996 – 07/2004, Ventilunterteil Kunststoff

Urinal-Betätigungseinheit mit IR-Auslösung, Batterie 6 Volt
Ausführung 1996 – 07/2004

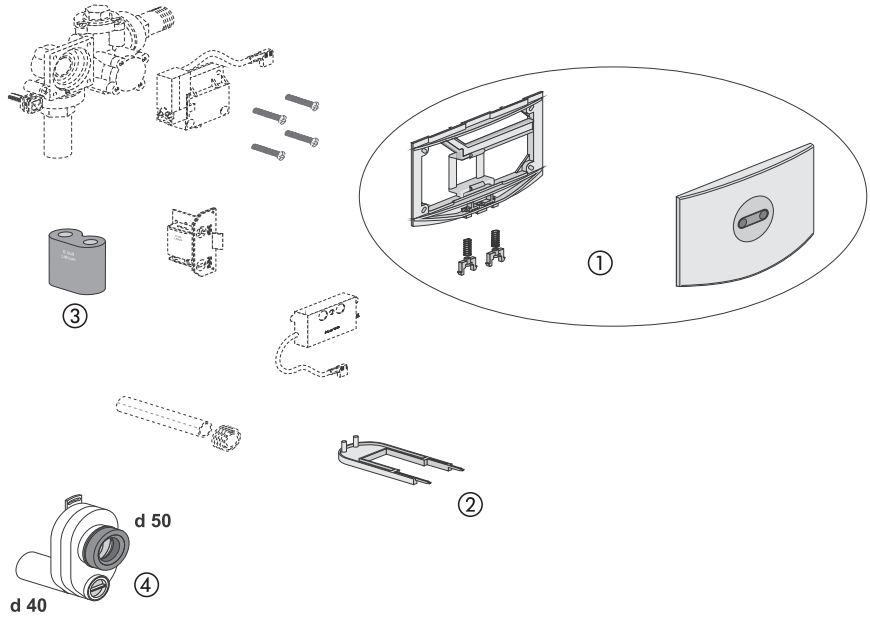

Nr.	Bezeichnung	Art.-Nr.	Unverb. Richtpreis/€
1	Urinal-Betätigungsplatte für IR-Auslösung inkl. Arretierungsbolzen mit Feder, weiß-alpin, Glanzfarbe	73.371.01..0000	
2	Montageschlüssel für die Bedienungsplatte	02.992.00..0000	
3	Lithium-Batterie 6 Volt DC, CR P2	02.993.00..0000	
4	Siphon (Fertigbauset) für Urinal d 40 / d 50 mm	73.259.00..0000	

Ersatzteilübersicht Urinal-Elemente 1996 – 07/2004, Ventilunterteil Kunststoff

Urinal-Betätigungseinheit mit IR-Auslösung, 230 Volt
Ausführung 1996 – 07/2004

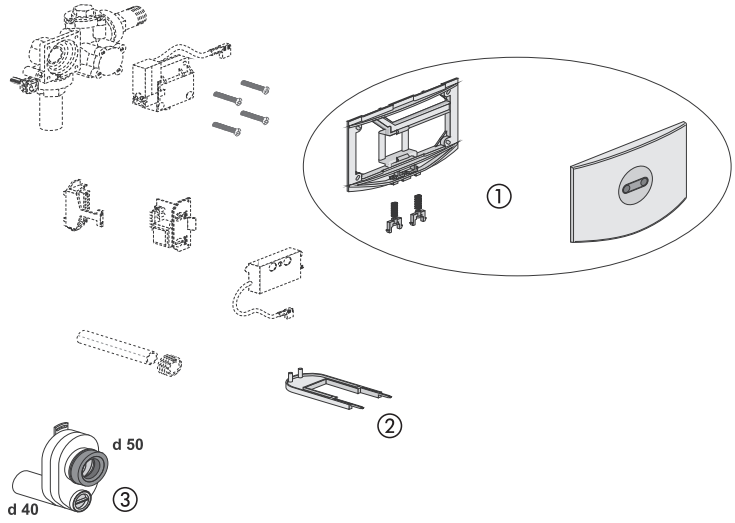

Nr.	Bezeichnung	Art.-Nr.	Unverb. Richtpreis/€
1	Urinal-Betätigungsplatte für IR-Auslösung inkl. Arretierungsbolzen mit Feder, weiß-alpin, Glanzfarbe	73.371.01..0000	
2	Montageschlüssel für die Bedienungsplatte	02.992.00..0000	
3	Siphon (Fertigbauset) für Urinal d 40 / d 50 mm	73.259.00..0000	

Austauschset für Urinal-Elemente 1996 – 07/2004, Ventilunterteil Kunststoff

Austauschset für Handauslösung

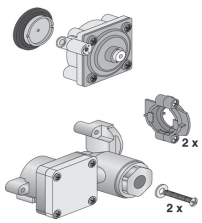

für die Reparatur von Urinal-Betätigungseinheiten Ausführung 1996 - 07/2004

bestehend aus:
- Ventilunterteil komplett für Urinal (Metallausführung)
- Befestigungsschellen für Ventilunterteil
- Schneidschrauben Urinal (1 Set = 2 Stück)
- Ventiloberteil für Handauslösung (Metallausführung)

Art.-Nr.	Ausführung	VE1	Euro/ Stück
73.396.60..0000	Handauslösung	1	

Austauschset für IR-Auslösung Batterie 6 Volt

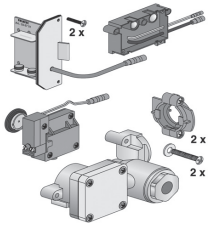

für die Reparatur von Urinal-Betätigungseinheiten Ausführung 1996 - 07/2004

bestehend aus:
- Ventilunterteil komplett für Urinal (Metallausführung)
- Befestigungsschellen für Ventilunterteil
- Schneidschrauben Urinal (1 Set = 2 Stück)
- Ventiloberteil für IR-Auslösung (Metallausführung)
- Versorgungseinheit Batterie / 6 Volt
- IR-Sensor steckfertig (Metallausführung)

Art.-Nr.	Ausführung	VE1	Euro/ Stück
73.396.70..0000	IR-Auslösung Batterie / 6 Volt	1	
02.993.00..0000	Lithium-Batterie 6 Volt DC, CR P2	1	

Austauschset für IR-Auslösung 230 Volt

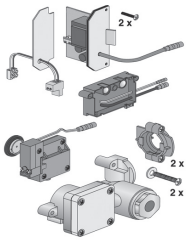

für die Reparatur von Urinal-Betätigungseinheiten Ausführung 1996 - 07/2004

bestehend aus:
- Ventilunterteil komplett für Urinal (Metallausführung)
- Befestigungsschellen für Ventilunterteil
- Schneidschrauben Urinal (1 Set = 2 Stück)
- Ventiloberteil für IR-Auslösung (Metallausführung)
- Anschlussteil für 230 Volt Netzspannung
- Versorgungseinheit 230 Volt
- IR-Sensor steckfertig (Metallausführung)

Art.-Nr.	Ausführung	VE1	Euro/ Stück
73.396.80..0000	IR-Auslösung 230 Volt	1	

Ersatzteilübersicht Urinal-Elemente 08/2004 – 12/2009, Ventilunterteil Metall

Übersicht Tragplatte Urinal – Ausführung ab 08/2004: Handauslösung, IR-Auslösung 6 Volt und 230 Volt

Modell F 800
Art.-Nr. 3350xx

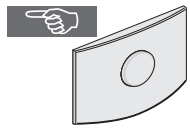

Modell F 805
Art.-Nr. 3345xx

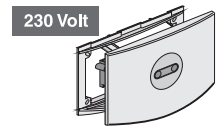

Modell F 810
Art.-Nr. 3355xx

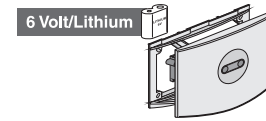

xx = Farbcode

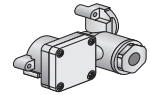

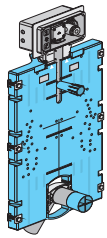

Art.-Nr. 351030
Art.-Nr. 042944 /
17.A10.00..0001

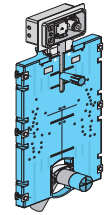

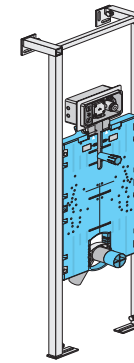

Art.-Nr. 319994 /
90.A32.00..0001

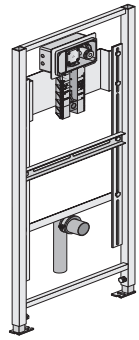

Art.-Nr. 300140 /
90.A06.00..0001
Art.-Nr. 390101

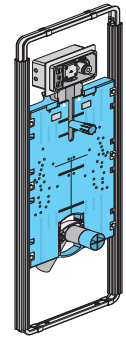

Art.-Nr. 352123

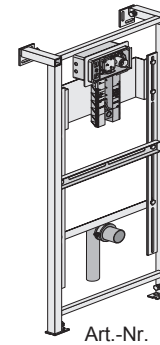

Art.-Nr. 319976 /
90.A26.00..0001

Ersatzteilübersicht Urinal-Elemente 08/2004 – 12/2009, Ventilunterteil Metall

Zulauf und Ablauf komplett – Ausführung 08/2004 - 12/2009

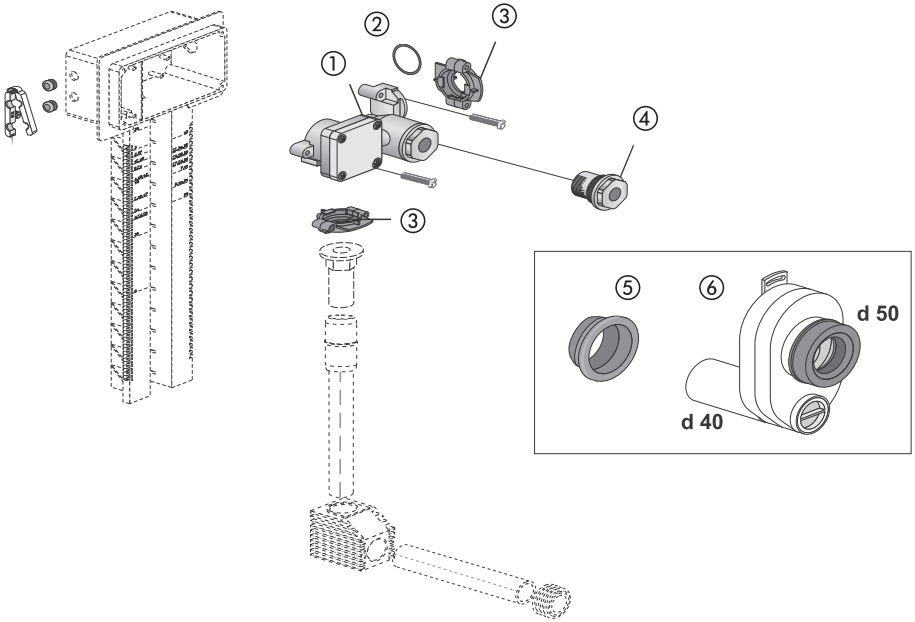

Nr.	Bezeichnung	Art.-Nr.	Unverb. Richtpreis/€
1	Ventilunterteil komplett für Urinal (Metallausführung)	73.396.50..0000	
2	O-Ring 19 x 3 mm (zur Montage des Ventilunterteils werden 2 Stück benötigt)	73.266.00..0000	
3	Befestigungsschelle für Ventilunterteil Urinal (Metallausführung)	73.396.90..0000	
4	Sieb für Ventilunterteil (Metallausführung)	73.396.01..0000	
5	Gumminippel d 52/d 40 mm für Siphon-winkel Urinal-Modul	79.090.77..1000	
6	Siphon (Fertigbauset) für Urinal d 40 / d 50 mm	73.259.00..0000	

Ersatzteilübersicht Urinal-Elemente 08/2004 – 12/2009, Ventilunterteil Metall

Urinal-Betätigungseinheit für Handauslösung, Ausführung 08/2004 – 12/2009

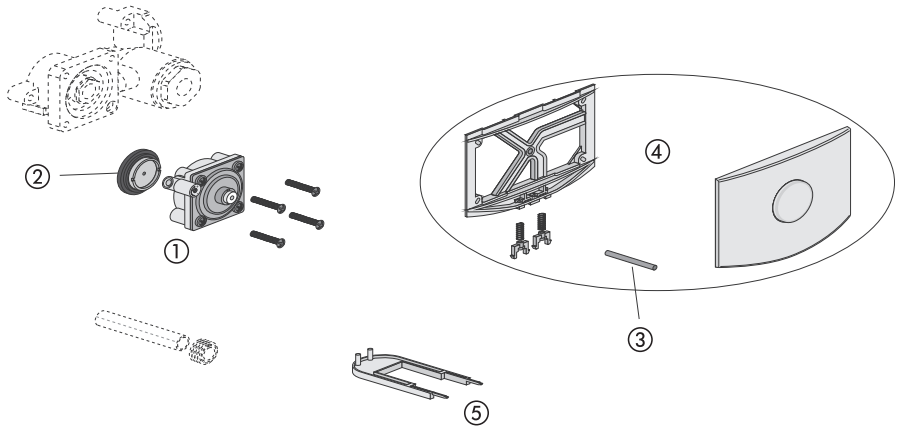

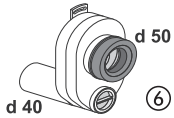

Nr.	Bezeichnung	Art.-Nr.	Unverb. Richtpreis/€
1	Ventiloberteil für Handauslösung (Metall-ausführung) inkl. Membrane	73.362.01..0000	
2	Membrane für mechanische Auslösung Urinal	73.396.05..0000	
3	Betätigungsbolzen für Handauslösung Urinal	73.364.00..0000	
4	Urinal-Betätigungsplatte für Handaus-lösung inkl. Arretierungsbolzen mit Feder, weiß-alpin, Glanzfarbe	73.361.01..0000	
5	Montageschlüssel für die Bedienungsplatte	02.992.00..0000	
6	Siphon (Fertigbauset) für Urinal d 40 / d 50 mm	73.259.00..0000	

Ersatzteilübersicht Urinal-Elemente 08/2004 – 12/2009, Ventilunterteil Metall

Urinal-Betätigungseinheit mit IR-Auslösung, Batterie 6 Volt
Ausführung 08/2004 – 12/2009

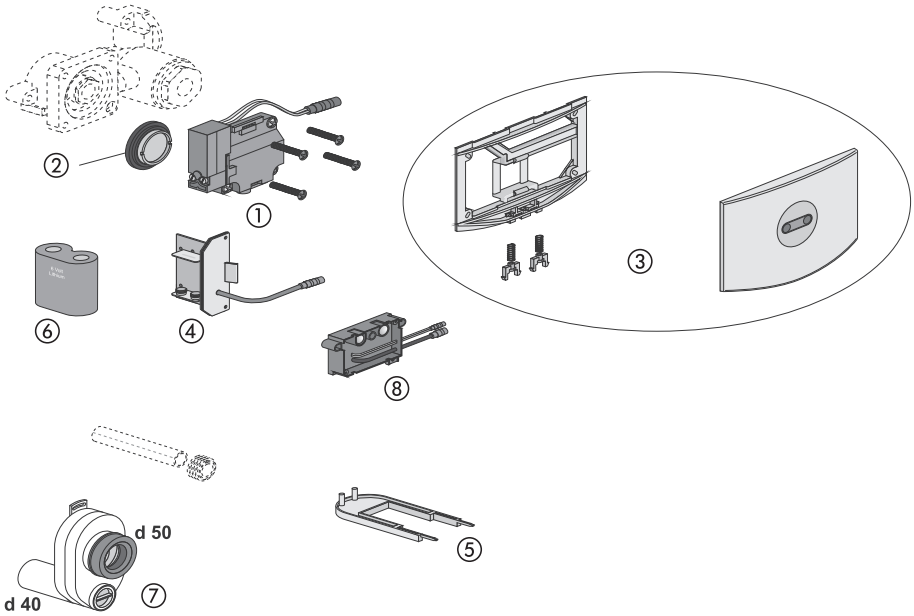

Nr.	Bezeichnung	Art.-Nr.	Unverb. Richtpreis/€
1	Ventiloberteil für IR-Auslösung (Metall-ausführung) inkl. Membrane	73.372.01..0000	
2	Membrane für elektrische Auslösung Urinal	73.396.04..0000	
3	Urinal-Betätigungsplatte für IR-Auslösung inkl. Arretierungsbolzen mit Feder, weiß-alpin, Glanzfarbe	73.371.01..0000	
4	Versorgungseinheit Batterie/6 Volt (Metallausführung)	73.367.01..0000	
5	Montageschlüssel für die Bedienungsplatte	02.992.00..0000	
6	Lithium-Batterie 6 Volt DC, CR P2	02.993.00..0000	
7	Siphon (Fertigbauset) für Urinal d 40 / d 50 mm	73.259.00..0000	
8	IR-Sensor steckfertig (Metallausführung)	73.373.01..0000	

Ersatzteilübersicht Urinal-Elemente 08/2004 – 12/2009, Ventilunterteil Metall

Urinal-Betätigungseinheit mit IR-Auslösung, 230 Volt
Ausführung 08/2004 – 12/2009

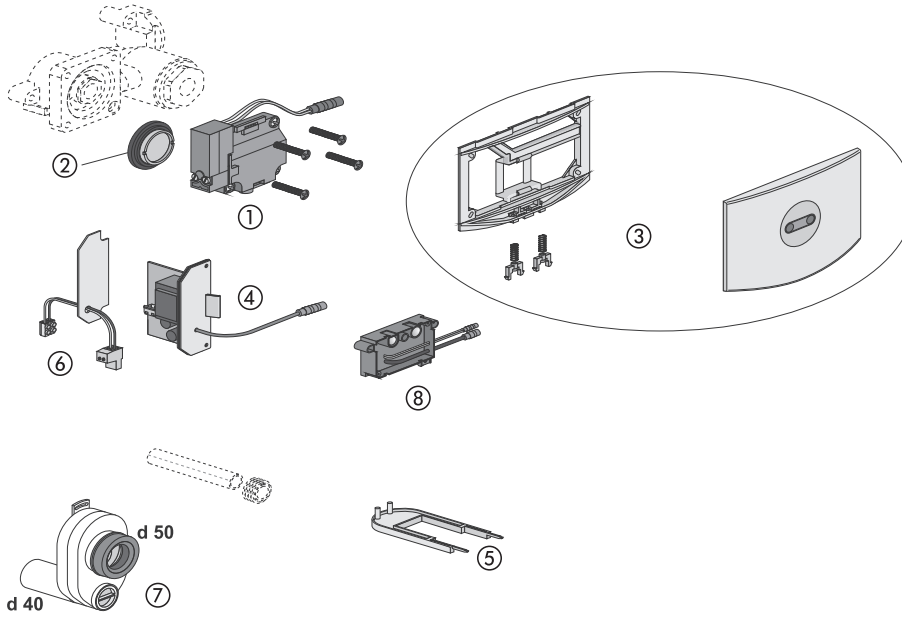

Nr.	Bezeichnung	Art.-Nr.	Unverb. Richtpreis/€
1	Ventiloberteil für IR-Auslösung (Metall-ausführung) inkl. Membrane	73.372.01..0000	
2	Membrane für elektrische Auslösung Urinal	73.396.04..0000	
3	Urinal-Betätigungsplatte für IR-Auslösung inkl. Arretierungsbolzen mit Feder, weiß-alpin, Glanzfarbe	73.371.01..0000	
4	Versorgungseinheit 230 Volt	73.374.01..0000	
5	Montageschlüssel für die Bedienungsplatte	02.992.00..0000	
6	Anschlussteil für 230 Volt Netzspannung	73.397.01..0000	
7	Siphon (Fertigbauset) für Urinal d40/d50 m	73.259.00..0000	
8	IR-Sensor steckfertig (Metallausführung)	73.373.01..0000	

Ersatzteilübersicht Urinal-Elemente ab 08/2009: Kartuschenventiltechnik

Urinal-Kartuschenventiltechnik – Ausführung ab 08/2009: Handauslösung, IR-Auslösung 6 Volt + 230 Volt, relative Leitfähigkeit 6 Volt + 230 Volt

Modell F 900
Handauslösung
FRIATEC Art.Nr. 3380xx
SANIT Art.Nr. 16.064.xx..0000

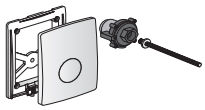

Modell F 905
IR-Auslösung 230 V
FRIATEC Art.Nr. 3382xx
SANIT Art.Nr. 16.072.xx..0000

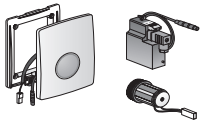

Modell F 910
IR-Auslösung 6 V
FRIATEC Art.Nr. 3381xx
SANIT Art.Nr. 16.071.xx..0000

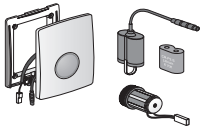

Alle drei Modelle sind Auslaufartikel.

SANIT
ROCA GROUP
Competence Center

INFORMATIONEN

Farben / Farbsortimente 438

Allgemeine Lieferbedingungen 439-443

Zertifikate – Versicherungen – Prüfzeichen 444-447

Ansprechpartner – Vertretungen Export 448-451

Farbcode / Farbe	Art.-Nr.
01 - weiß-alpin	xx.xxx.**01**..xxxx
04 - bahamabeige	xx.xxx.**04**..xxxx
07 - weißmatt	xx.xxx.**07**.xxxx
56 - mattschwarz	xx.xxx.**56**..xxxx
66 - manhattan	xx.xxx.**66**..xxxx
86 - pergamon	xx.xxx.**86**..xxxx
SONDERFARBEN	
84 - rot RAL 3003	xx.xxx.**84**..xxxx
82 - schwarz RAL 9005	xx.xxx.**82**..xxxx
72 - ultramarin RAL 5002	xx.xxx.**72**..xxxx
G5 - gelb RAL 1023	xx.xxx.**G5**..xxxx
L6 - grün RAL 6032	xx.xxx.**L6**..xxxx
WEITERE OBERFLÄCHEN	
81 - chrom	xx.xxx.**81**..xxxx
93 - mattchrom	xx.xxx.**93**..xxxx

Sonderfarben für Spülkästen, WC-Anschlussteile und WC-Sitze auf Anfrage.

1. Geltungsbereich

1.1 Für alle von uns erbrachten Lieferungen und Leistungen - auch zukünftige - gegenüber natürlichen oder juristischen Personen oder rechtsfähigen Personengesellschaften, die bei Abschluss des Vertrages in Ausübung ihrer gewerblichen oder selbständigen beruflichen Tätigkeit handeln (Unternehmer im Sinne von § 310 Abs. 1 BGB) sowie gegenüber juristischen Per-sonen des öffentlichen Rechts oder öffentlich-rechtlichen Sondervermögen gelten ausschließlich unsere nachstehenden Allgemeinen Liefer- und Zahlungsbedingungen (nachfolgend kurz: „Lieferbedingungen").

1.2 Abweichende Bedingungen des Bestellers, die wir nicht ausdrücklich anerkennen, sind für uns unverbindlich, auch wenn wir ihnen nicht ausdrücklich widersprechen. Unsere Lieferbedingungen gelten auch dann, wenn wir in Kenntnis entgegenstehender oder abweichender Bedingungen des Bestellers die Lieferung vorbehaltlos ausführen.

1.3 Diese Lieferbedingungen gelten in ihrer jeweils aktuellen Fassung als Rahmenvereinbarung (§ 305 Abs. 3 BGB) auch für zukünftige Angebote und Verträge über den Verkauf oder die Lieferung beweglicher Sachen mit demselben Kunden, ohne dass wir in jedem Einzelfall erneut auf sie hinweisen müssen. Über Änderungen unserer Lieferbedingungen werden wir den Besteller unverzüglich informieren.

2. Vertragsabschluss

2.1 Unsere Angebote sind freibleibend und unverbindlich, sofern sie nicht ausdrücklich als verbindlich gekennzeichnet sind oder eine bestimmte Annahmefrist enthalten.

2.2 Für den Umfang der Lieferung ist unsere schriftliche Auftragsbestätigung maßgebend.

2.3 Änderungen der technischen Ausführung der bestellten Produkte sind zulässig, soweit nicht hierdurch eine erhebliche Funktionsänderung eintritt oder die Änderung für den Besteller unzumutbar ist.

2.4 Unsere Angaben zum Gegenstand der Lieferung oder der Leistung (z. B. Maße, sonstige Werte, Belastbarkeit, Toleranz und technische Daten) sowie die Darstellung derselben (z. B. Zeichnungen und Abbildungen) sind nur insoweit maßgeblich, soweit nicht die Verwendbarkeit zum vertraglich vorausgesetzten Zweck eine genaue Übereinstimmung voraussetzt. Sie sind keine Garantie der Beschaffenheitsmerkmale, sondern Beschreibung oder Kennzeichnung der Liefe-rung oder Leistung. Eine Garantie für die Beschaffenheit einer Sache übernehmen wir nur, wenn das ausdrücklich in unserer Auftragsbestätigung oder in unserer Werbung zugesagt worden ist.

2.5 An allen von uns gefertigten Abbildungen, Kalkulationen, Zeichnungen sowie anderen Unterlagen behalten wir uns unsere Eigentums-, Urheber-, sowie sonstigen Schutzrechte vor. Der Besteller darf diese nur mit unserer vorherigen Einwilligung in Textform an Dritte weitergeben, unabhängig davon, ob wir diese als vertraulich gekennzeichnet haben.

3. Preise und Zahlungsbedingungen

3.1 Sofern sich aus der Auftragsbestätigung nichts anderes ergibt, verstehen sich unsere Preise „ab Werk" (EXW, Incoterms 2020). Die Kosten für Verpackung, Versand, Versicherung und Zollgebühren etc. werden gesondert berechnet. Wir sind berechtigt, Teillieferungen gesondert in Rechnung zu stellen, soweit wir solche gemäß Ziff. 4.2 erbringen dürfen.

3.2 Bei Waren oder Leistungen, für die Liefer- oder Leistungsfristen von mehr als vier Monaten bestehen und bei Waren oder Leistungen, die im Rahmen von Dauerschuldverhältnissen erbracht werden, behalten wir uns das Recht vor, unsere Preise entsprechend zu erhöhen, wenn nach Abschluss des Vertrages Kostenerhöhungen, insbesondere aufgrund von Tarifabschlüssen oder Materialpreissteigerungen, eintreten. Diese werden wir dem Besteller auf Verlangen nachweisen. Die in diesem Absatz enthaltene Regelung gilt nicht, wenn zwischen Vertragsabschluss und vereinbartem Liefertermin weniger als 4 Monate liegen.

3.3 Die gesetzliche Umsatzsteuer ist nicht in unseren Preisen eingeschlossen; sie wird in gesetzlicher Höhe am Tag der Rechnungsstellung in der Rechnung gesondert ausgewiesen.

3.4 Der Abzug von Skonto bedarf besonderer schriftlicher Vereinbarung.

3.5 Sofern sich aus der Auftragsbestätigung nichts anderes ergibt, hat die Zahlung ohne jeden Abzug innerhalb von 14 Tagen ab Zugang unserer Rechnung, spätestens jedoch 30 Tage nach Lieferung, zu erfolgen. Es gelten die gesetzlichen Regeln betreffend die Folgen des Zahlungsverzugs.

3.6 Aufrechnungsrechte stehen dem Besteller nur zu, wenn seine Gegenansprüche rechtskräftig festgestellt, unbestritten oder von uns anerkannt sind. Ausschließlich unter diesen Bedingungen ist der Besteller auch zur Ausübung eines Zurückbehaltungsrechts befugt, wenn sein Gegenanspruch auf dem gleichen Vertragsverhältnis beruht. Bei Mängeln bleiben die Gegenrechte des Bestellers aus dem gleichen Vertragsverhältnis unberührt.

3.7 Bei Nichteinhaltung der Zahlungsbedingungen oder bei Umständen, welche die Kreditwürdigkeit des Bestellers in Frage stellen, sind wir berechtigt, sofortige Barzahlung für

alle Lieferungen zu verlangen. Außerdem sind wir berechtigt, noch ausstehende Lieferungen nur gegen Vorauszahlung oder Sicherheitsleistung auszuführen oder vom Vertrag zurückzutreten und Schadensersatz zu verlangen. Wir sind ferner berechtigt, die Weiterveräußerung der unter Eigentumsvorbehalt gelieferten Waren zu untersagen sowie die Waren auf Kosten des Bestellers sofort zurückzuholen, wenn wir vom Vertrag zurückgetreten sind.

4. Lieferung, höhere Gewalt, Liefertermin

4.1 Die Angabe bestimmter Lieferfristen und -termine steht unter dem Vorbehalt, dass wir selbst rechtzeitig und richtig beliefert werden.

4.2 In zumutbarem Umfang sind wir zu Teilleistungen berechtigt.

4.3 Der Beginn der Lieferfrist setzt die rechtzeitige und ordnungsgemäße Erfüllung der Verpflichtungen des Bestellers voraus. Werden diese Verpflichtungen nicht rechtzeitig erfüllt, verlängert sich die Lieferfrist angemessen. Die Einrede des nichterfüllten Vertrags bleibt vorbehalten.

4.4 Bei Unmöglichkeit der Lieferung und Leistung oder für Liefer- oder Leistungsverzögerungen haften wir nicht, soweit diese durch höhere Gewalt oder sonstige, zum Zeitpunkt des Vertragsabschlusses für uns nicht vorhersehbare Ereignisse verursacht wurden.

4.5 Höhere Gewalt ist jedes außerhalb unseres Einflussbereichs liegende Ereignis, durch das wir ganz oder teilweise an der Erfüllung unserer Verpflichtungen gehindert werden, einschließlich Feuerschäden, Überschwemmungen, Streiks und rechtmäßiger Aussperrungen, unerwartet auftretender Pandemien oder Epidemien, Mangel an Arbeitskräften, Energie oder Rohstoffen sowie nicht von uns verschuldeter Betriebsstörungen oder behördlicher Verfügungen sowie Schwierigkeiten bei der Beschaffung von notwendigen behördlichen Genehmigungen.

4.6 Wir werden dem Besteller unverzüglich den Eintritt sowie den Wegfall der höheren Gewalt ohne schuldhaftes Zögern mitteilen und uns nach besten Kräften bemühen, die Auswirkungen der höheren Gewalt, so weit wie möglich, zu beschränken.

4.7 Während der Dauer eines solchen Ereignisses höherer Gewalt sind wir von unserer Leistungspflicht befreit. Bei Hindernissen infolge von höherer Gewalt mit vorübergehender Dauer verlängern sich die Liefer- oder Leistungsfristen oder verschieben sich die Liefer- oder Leistungstermine um den Zeitraum der Behinderung zuzüglich einer angemessenen Anlauffrist.

4.8 Dies gilt auch, wenn solche, als höhere Gewalt einzustufende Ereignisse (siehe Ziff. 4.4 bis 4.7) nachweisbar bei unseren Lieferanten und Unterauftragnehmern eintreten bzw. eingetreten sind, und wir daher nicht oder nicht rechtzeitig beliefert werden.

4.9 Verzögert sich durch höhere Gewalt die Leistung und/oder Lieferung unangemessen (insbesondere um mehr als einen Monat) und kann das Leistungs- bzw. Lieferhindernis auch nicht durch zumutbare Anstrengungen überwunden werden, sind wir berechtigt, hinsichtlich der von der Lieferstörung betroffenen Menge vom Vertrag zurückzutreten. Dies gilt nicht bei Dauerschuldverhältnissen.

4.10 Das Rücktrittsrecht unter den Voraussetzungen nach Ziff. 4.9 besteht auch dann, wenn dem Auftraggeber zunächst eine Verlängerung der Lieferfrist angezeigt wurde.

4.11 Schadensersatzansprüche stehen dem Auftraggeber in den vorstehenden, in Ziff. 4.3 bis 4.10 genannten Fällen nicht zu.

4.12 Eine Lieferfrist oder ein Liefertermin gilt als eingehalten, wenn bis zum Ablauf die Bereitschaft zum Versand oder zur Abholung mitgeteilt ist oder die Ware das Werk oder das Lager verlassen hat bzw. dem Spediteur, dem Frachtführer oder einer sonst mit dem Transport betrauten Person übergeben wird.

4.13 Der Eintritt des Lieferverzugs bestimmt sich nach den gesetzlichen Vorschriften.

4.14 Im Fall des von uns zu vertretenden Lieferverzuges ist der Besteller – sofern er glaubhaft macht, dass ihm hieraus ein Schaden entstanden ist – ausschließlich berechtigt, für jede vollendete Kalenderwoche Verzug eine pauschalierte Verzugsentschädigung in Höhe von 0,5 % des Nettorechnungswertes, maximal 5 % des Nettorechnungswertes, zu verlangen. Uns bleibt vorbehalten, dem Besteller nachzuweisen, dass als Folge des Lieferverzuges gar kein Schaden oder aber ein wesentlich niedrigerer Schaden eingetreten ist. Sowohl Schadensersatzansprüche des Bestellers wegen Verzögerung der Lieferung als auch Schadensersatzansprüche statt der Leistung, die über die vorgenannte Grenze hinausgehen, sind in allen Fällen verzögerter Lieferung ausgeschlossen.

4.15 Die Rechte des Bestellers gemäß Ziff. 8 dieser Lieferbedingungen und unsere gesetzlichen Rechte, insbesondere bei einem Ausschluss der Leistungspflicht (z. B. aufgrund Unmöglichkeit oder Unzumutbarkeit der Leistung und/oder Nacherfüllung), bleiben unberührt.

4.16 Haben wir den Lieferverzug zu vertreten, kann der Besteller vom Vertrag zurücktreten, wenn er uns zuvor eine an-

gemessene Nachfrist gesetzt hat und diese fruchtlos verstrichen ist. Der Besteller ist auf unser Verlangen hin verpflichtet, innerhalb einer angemessenen Frist zu erklären, ob er wegen der Verzögerung der Lieferung vom Vertrag zurücktritt oder auf der Lieferung besteht. Dies gilt nicht, wenn ein kaufmännisches Fixgeschäft vereinbart wurde.

5. Gefahrübergang

5.1 Sofern sich aus der Auftragsbestätigung nichts anderes ergibt, ist Lieferung „ab Werk" vereinbart.

5.2 Auf Verlangen des Bestellers werden wir für die Lieferung eine Transportversicherung zum Schutz vor üblichen Transportrisiken abschließen; die insoweit anfallenden Kosten trägt der Besteller.

5.3 Bei vereinbarten Lieferungen geht die Gefahr des zufälligen Untergangs oder der zufälligen Verschlechterung der Lieferung, auch bei frachtfreier Lieferung, auf den Besteller über, sobald die Lieferung an die den Transport ausführende Person übergeben worden ist oder zwecks der Versendung unser Lager verlassen hat.

5.4 Sind wir in Erfüllung unserer Leistungspflicht nur zur abholfertigen Bereitstellung der Lieferung bei uns verpflichtet und ist die Lieferung bereits versand- oder abholbereit bereitgestellt sowie unsere Anzeige der Versand- oder Abholbereitschaft beim Besteller eingegangen, geht die Gefahr des zufälligen Untergangs oder der zufälligen Verschlechterung der Lieferung auf den Besteller über, wenn sich die Abholung aus Gründen, die wir nicht zu vertreten haben, verzögert. Unterbleibt die Mitteilung der Versandbereitschaft, so geht die Gefahr mit Übergabe der Ware an den Transporteur, spätestens jedoch mit dem Verlassen des Werks oder Lagers, auf den Besteller über. Dies gilt auch bei Verwendung unserer Transportmittel oder frachtfreier Lieferung.

6. Eigentumsvorbehalt

6.1 Wir behalten uns in allen Fällen das Eigentumsrecht an allen gelieferten Waren vor. Das Eigentum geht jeweils erst nach vollständiger Bezahlung aller unserer gegenwärtigen und künftigen Forderungen aus dem Kaufvertrag und einer laufenden Geschäftsbeziehung (gesicherte Forderungen) auf den Besteller über.

6.2 Bei Pfändungen oder sonstigen Eingriffen Dritter hat uns der Besteller unverzüglich zu benachrichtigen, damit wir Klage gemäß § 771 ZPO erheben können. Soweit der Dritte nicht in der Lage ist, uns die gerichtlichen Kosten einer entsprechenden Klage zu erstatten, haftet der Besteller für den uns entstandenen Ausfall.

6.3 Der Besteller ist berechtigt, die gelieferten Waren im ordentlichen Geschäftsgang weiter zu veräußern; er tritt uns jedoch bereits jetzt alle Forderungen in Höhe des Fakura-Endbetrages (einschließlich Umsatzsteuer) ab, die ihm aus der Weiterveräußerung gegen seine Abnehmer oder Dritte erwachsen, und zwar unabhängig davon, ob die Sache ohne oder nach Verarbeitung weiterveräußert worden ist. Wir nehmen diese Abtretung bereits jetzt an.

6.4 Zur Einziehung der abgetretenen Forderungen bleibt der Besteller auch nach der Abtretung ermächtigt. Unsere Befugnis, die Forderung selbst einzuziehen, bleibt hiervon unberührt. Wir verpflichten uns jedoch, die Forderung nicht einzuziehen, solange der Besteller uns gegenüber seinen Zahlungsverpflichtungen aus den vereinnahmten Erlösen nachkommt, sich uns gegenüber nicht in Zahlungsverzug befindet und über sein Vermögen kein Antrag auf Eröffnung eines Insolvenzverfahrens gestellt ist bzw. er seine Zahlungen nicht eingestellt hat. Sobald wir abgetretene Forderungen selbst einziehen können, ist der Besteller auf unser Verlangen hin verpflichtet, uns die abgetretenen Forderungen und deren Schuldner bekannt zu geben, alle zum Einzug erforderlichen Angaben zu machen, uns die dazugehörigen Unterlagen auszuhändigen und den Schuldnern (Dritten) die Abtretung anzuzeigen.

6.5 Der Besteller ist berechtigt, die Ware im ordnungsgemäßen Geschäftsgang zu verwenden und zu verarbeiten/umzubilden. Die Verarbeitung oder Umbildung der gelieferten Waren durch den Besteller wird stets für uns vorgenommen. Werden gelieferte Waren mit anderen, uns nicht gehörenden Gegenständen verarbeitet, so erwerben wir das Miteigentum an der neuen Sache im Verhältnis des Wertes der gelieferten Waren zu den anderen verarbeiteten Gegenständen zur Zeit der Verarbeitung. Für die durch Verarbeitung entstandene Sache gilt im Übrigen das Gleiche wie für die unter Vorbehalt gelieferten Waren.

6.6 Werden die gelieferten Waren mit anderen, uns nicht gehörenden Gegenständen untrennbar vermischt, so erwerben wir das Miteigentum an der neuen Sache im Verhältnis des Wertes der gelieferten Waren zu den anderen vermischten Gegenständen zum Zeitpunkt der Vermischung. Erfolgt die Vermischung in der Weise, dass die gelieferten Waren als Hauptsache anzusehen sind, so gilt als vereinbart, dass der Besteller uns anteilmäßig Miteigentum überträgt. Der Besteller verwahrt das so entstandene Alleineigentum oder Miteigentum für uns.

6.7 Bei vom Besteller zu vertretendem, vertragswidrigem Verhalten, insbesondere bei Zahlungsverzug, sind wir be-

rechtigt, die unter Eigentumsvorbehalt gelieferten Waren zurückzunehmen und ist der Besteller zur Herausgabe verpflichtet. In einer Rücknahme oder einer Pfändung der Vorbehaltsware durch uns liegt kein Rücktritt vom Vertrag. Im Fall der Rücknahme sind wir berechtigt, die gelieferten Waren nach vorheriger angemessener Fristsetzung nach freier Verfügung bestmöglich zu verwerten. Der Verwertungserlös wird nach Abzug angemessener Verwertungskosten auf unsere Ansprüche angerechnet.

6.8 Sind bei Exportgeschäften an dem Ort, an dem sich die gelieferten Waren nach Lieferung befinden, zur Wirksamkeit des vorbehandelten Eigentumsvorbehalts oder der Abtretung bestimmte Maßnahmen erforderlich, so hat der Besteller uns darauf hinzuweisen und solche Maßnahmen auf eigene Kosten durchzuführen. Kommen an dem Ort, an dem sich die gelieferten Waren nach der Lieferung befinden, Eigentumsvorbehalt oder die sonst vorbehandelten Rechte nicht in Betracht, so hat der Besteller auf seine Kosten alles zu tun, um uns die diesem Recht ähnlichsten Sicherungsrechte an den gelieferten Waren zu beschaffen.

6.9 Wir verpflichten uns, die uns zustehenden Sicherheiten auf Verlangen des Bestellers freizugeben, als der realisierbare Wert unserer Sicherheiten die zu sichernden Forderungen um mehr als 10 % übersteigt. Die Auswahl der freizugebenden Sicherheiten obliegt uns.

6.10 Der Besteller ist verpflichtet, die Ware so lange ausreichend zu versichern, wie unser Eigentumsvorbehalt gilt.

7 Mängelrüge, Mängelansprüche, Verjährungsfrist

7.1 Sofern der Besteller Kaufmann ist, setzt die Geltendmachung von Gewährleistungsrechten voraus, dass er seinen nach § 377 HGB geschuldeten Untersuchungs- und Rügeobliegenheiten ordnungsgemäß nachgekommen ist. Für Unternehmer gilt dieser Maßstab entsprechend. Bei Baustoffen und anderen, zum Einbau oder zur sonstigen Weiterverarbeitung bestimmter Waren hat eine Untersuchung in jedem Fall unmittelbar vor der Verarbeitung zu erfolgen. Mängelrügen hat der Besteller unverzüglich nach Erhalt der Ware, spätestens aber innerhalb von acht Kalendertagen ab Lieferung, möglichst schriftlich zu erheben. Für versteckte Mängel gilt die gleiche Frist ab Entdeckung. Für nicht bzw. nicht rechtzeitig oder nicht ordnungsgemäß rechtzeitig angezeigte Mängel entfallen die Mängelansprüche. Bei einer zum Einbau, zur Anbringung oder Installation bestimmten Ware gilt dies auch dann, wenn der Mangel infolge der Verlet-zung einer der vorgenannten Pflichten erst nach einer entsprechenden Verarbeitung offenkundig wurde; in diesem Fall bestehen insbesondere keine Ansprüche des Bestellers auf Ersatz entsprechender Kosten („Ein- und Ausbaukosten").

7.2 Einen Mangel der gelieferten Ware werden wir nach unserer Wahl nachbessern oder die Ware zurücknehmen und neu liefern (Ersatzlieferung). Wir können die Nacherfüllung verweigern, wenn sie nur mit unverhältnismäßigen Kosten oder unverhältnismäßigem Aufwand möglich ist und die jeweils andere Art der Nacherfüllung ohne erhebliche Nachteile für den Besteller bleibt. Die Nacherfüllung beinhaltet weder den Ausbau, die Entfernung oder Deinstallation der mangelhaften Ware noch den Einbau, die Anbringung oder die Installation einer mangelfreien Ware, wenn wir nach dem geschlossenen Liefervertrag nicht zu diesen Leistungen verpflichtet waren; Ansprüche des Bestellers auf Ersatz entsprechender Kosten („Aus- und Einbaukosten") bleiben unberührt.

7.3 Schlägt die Nacherfüllung fehl oder wird diese durch uns endgültig verweigert, kann der Besteller vom Vertrag zurücktreten oder die Herabsetzung des Lieferpreises verlangen.

7.4 Mängelansprüche bestehen nicht

- bei nur unerheblicher Abweichung der gelieferten Ware von der vereinbarten Beschaffenheit,
- bei nur unerheblicher Beeinträchtigung der Brauchbarkeit,
- bei natürlicher Abnutzung,
- bei Vornahme von Mängelbeseitigungsmaßnahmen durch den Besteller oder Dritte, ohne dass nachweislich zuvor Mängel gerügt und uns zu deren Beseitigung eine angemessene Frist gesetzt wurden und
- bei Schäden, die nach dem Gefahrübergang infolge fehlerhafter oder nachlässiger Behandlung, übermäßiger Beanspruchung etc. entstanden sind.

7.5 Mängelansprüche bestehen auch dann nicht, wenn unsere Ware mit Produkten anderer Hersteller (nachfolgend kurz: Fremdprodukte) kombiniert wird, diese Fremdprodukte jedoch von uns nicht ausdrücklich für eine Verbindung oder einen gemeinsamen Betrieb freigegeben wurden, und der Mangel ausschließlich auf diese Kombination unserer Ware mit dem Fremdprodukt zurückzuführen ist.

7.6 Die Verjährungsfrist für Mängelansprüche beträgt:

a) bei der Lieferung von Waren, die entsprechend ihrer üblichen Verwendungsweise für ein Bauwerk verwendet worden sind und dessen Mangelhaftigkeit verursacht haben, 5 Jahre;

b) bei Lieferung sonstiger neuer Ware an Unternehmer 1 Jahr;

c) im Übrigen 2 Jahre.

d) Bei Lieferung von gebrauchten Waren an Unternehmen ist die Mängelhaftung ausgeschlossen.

e) Die Haftung wegen schuldhafter Verletzung des Lebens, des Körpers oder der Gesundheit oder die auf einer vorsätzlichen oder grob fahrlässigen Pflichtverletzung durch uns, unsere gesetzlichen Vertreter oder unsere Erfüllungsgehilfen beruht, bleibt unberührt. Dies gilt auch für die Haftung nach dem Produkthaftungsgesetz. Diese Ansprüche verjähren nach den gesetzlichen Vorschriften.

f) Unberührt bleiben auch weitere gesetzliche Sonderregelungen zur Verjährung (insb. § 438 Abs. 1 Nr. 1, Abs. 3, §§ 444, 445 b BGB).

7.7 Die Verjährungsfrist für Mängelansprüche beginnt mit Ablieferung der Sache; soweit eine Abnahme erforderlich ist, mit der Abnahme.

7.8 Bei Ersatzlieferung und Mängelbeseitigung beginnt die Verjährungsfrist für die ersetzte oder nachgebesserte Ware auch in Fällen der Kulanz nicht neu. Liegt in Ausnahmefällen ein Anerkenntnis vor, bezieht sich dieses nur auf diejenigen Mängel, die Gegenstand des Nacherfüllungsverlangens waren.

7.9 Ansprüche des Bestellers wegen zum Zwecke der Nacherfüllung erforderlicher Aufwendungen sind ausgeschlossen, soweit sie sich erhöhen, weil die gelieferte Ware nachträglich an einen anderen Ort als die Niederlassung des Bestellers verbracht worden ist, es sei denn, die Verbringung entspricht dem bestimmungsgemäßen Gebrauch der gelieferten Ware.

7.10 Rückgriffsansprüche des Bestellers gegen uns gemäß § 478 BGB bestehen nur insoweit, als der Besteller mit seinem Abnehmer keine über die gesetzlichen Mängelrechte hinausgehenden Vereinbarungen getroffen hat. Für den Umfang eines Rückgriffsanspruchs gilt Ziff. 7.9 entsprechend.

8. Sonstige Haftung

8.1 Soweit sich aus diesen Lieferbedingungen einschließlich der nachfolgenden Bestimmungen nichts anderes ergibt, haften wir bei einer Verletzung von vertraglichen und außervertraglichen Pflichten nach den gesetzlichen Vorschriften.

8.2 Auf Schadensersatz haften wir – gleich aus welchem Rechtsgrund – im Rahmen der Verschuldenshaftung bei Vorsatz und grober Fahrlässigkeit. Bei einfacher Fahrlässigkeit haften wir, vorbehaltlich eines milderen Haftungsmaßstabs, nach den gesetzlichen Vorschriften (z. B. für Sorgfalt in eigenen Angelegenheiten, unerhebliche Pflichtverletzung), nur

a) für Schäden aus der Verletzung des Lebens, des Körpers oder der Gesundheit,

b) für Schäden aus der nicht unerheblichen Verletzung einer wesentlichen Vertragspflicht (Verpflichtung, deren Erfüllung die ordnungsgemäße Durchführung des Vertrags überhaupt erst ermöglicht und auf deren Einhaltung der Vertragspartner regelmäßig vertraut und vertrauen darf); in diesem Fall ist unsere Haftung jedoch auf den Ersatz des vorhersehbaren, typischerweise eintretenden Schadens begrenzt.

8.3 Die sich aus Ziff. 8.2 ergebenden Haftungsbeschränkungen gelten auch bei Pflichtverletzungen durch bzw. zu Gunsten von Personen, deren Verschulden wir nach gesetzlichen Vorschriften zu vertreten haben. Sie gelten nicht, soweit wir einen Mangel arglistig verschwiegen oder eine Garantie für die Beschaffenheit der Ware übernommen haben und für Ansprüche nach dem Produkthaftungsgesetz.

8.4 Wegen einer Pflichtverletzung, die nicht in einem Mangel besteht, kann der Besteller nur zurücktreten oder kündigen, wenn wir die Pflichtverletzung zu vertreten haben. Ein freies Kündigungsrecht des Bestellers (insbesondere gemäß §§ 650, 648 BGB) wird ausgeschlossen. Im Übrigen gelten die gesetzlichen Voraussetzungen und Rechtsfolgen.

9. Warenrücklieferung

Rücksendungen von mangelfreier Ware können nur nach vorheriger Absprache und mit unserem schriftlichen Einverständnis vorgenommen werden. Unfreie Warenrücksendungen werden nicht angenommen. Sonderanfertigungen, Anbruchverpackungen und nicht mehr verkaufsfähige Waren sind von der Rücknahme ausgeschlossen. Bei Warenrücksendung zur Gutschrift erfolgt diese unter Abzug einer Bearbeitungsgebühr in Höhe von 20 % des Nettokaufpreises der zurückgesendeten Ware.

10. Exportbeschränkung

Die Weiterlieferung unserer Waren einschließlich der Produktbeschreibungen in die USA oder nach Kanada ist ausdrücklich untersagt und bedarf unserer vorherigen schriftlichen Zustimmung.

11. Anwendbares Recht, Erfüllungsort und Gerichtsstand

11.1 Es gilt ausschließlich deutsches Recht; die Geltung des Übereinkommens der Vereinten Nationen über Verträge

über den Internationalen Warenkauf (CISG) und der in Deutschland anwendbaren Kollisionsregeln sind ausgeschlossen.

11.2 Sofern sich aus der Auftragsbestätigung nichts anderes ergibt, ist unser Geschäftssitz Erfüllungsort.

11.3 Für unsere Verträge mit Bestellern, die Kaufleute, eine juristische Person des öffentlichen Rechts oder ein öffentlich-rechtliches Sondervermögen sind, und die ihren Sitz in den EU-Staaten, der Schweiz, Norwegen oder Island haben, gilt:

Ausschließlicher Gerichtsstand ist Eisenberg bzw. das Landgericht Jena. Wir sind jedoch auch berechtigt, den Besteller an seinem Sitz zu verklagen.

11.4 Für unsere Verträge mit Bestellern, die Kaufleute, eine juristische Person des öffentlichen Rechts oder ein öffentlich-rechtliches Sondervermögen sind, und die ihren Sitz in anderen Ländern als den EU-Staaten, der Schweiz, Norwegen und Island haben, gilt:

Alle Streitigkeiten aus oder in Zusammenhang mit von uns erbrachten Lieferungen und Leistungen werden nach der Schiedsgerichtsordnung der Internationalen Handelskammer von einem oder mehreren gemäß dieser Ordnung ernannten Schiedsrichtern endgültig entschieden. Sitz des Schiedsgerichts ist Eisenberg. Das Schiedsverfahren ist in deutscher Sprache durchzuführen.

11.5 Die Sprache der Allgemeinen Liefer- und Zahlungsbedingungen ist Deutsch. Soweit sich in der englischen Fassung deutsche Begriffe in Klammern befinden, haben diese die Bedeutung nach deutschem Recht ohne Rückgriff auf englisches oder sonstiges Recht. Im Falle von Streitigkeiten über den Wortlaut und die Auslegung der englischen Fassung der Allgemeinen Liefer- und Zahlungsbedingungen ist die deutsche Fassung sowie die Auslegung nach deutschem Recht maßgebend.

gültig ab: 21.03.2024

Formstücke und Rohre

Die SANIT Formstücke und Rohre entsprechen den Anforderungen der DIN EN 12056 in Verbindung mit DIN 1986-100 und DIN EN 752. Damit ergeben sich Änderungen in der Bezeichnung der entsprechenden Artikel. Bis jetzt wurde mit der Nennweite DN der Innendurchmesser der Rohre bezeichnet.

SANIT gleicht Ihre Bezeichnung ab 2006 an die Vorgaben der EN-Normen an. Neu werden jetzt mit der Nennweite DN annähernd der Außendurchmesser der Formstücke und Rohre bezeichnet.

Bitte beachten Sie die Änderungen in den Produktgruppen Verbindungselemente, Vorwandinstallation und Entwässerungstechnik.

SANIT Bezeichnung ALT-DN	Nennweite nach DIN EN 12056 NEU-DN	Außendurchmesser entsprechend in mm
25	30	32
32	40	40
40	50	50
50	56	56
70	70	75
80	90	90
100	100	110
125	125	125
150	150	160
200	200	200

Gewindebezeichnungen

M – Metrisches ISO-Gewinde nach DIN 13

G – Gewinde in Zoll nach DIN EN ISO 228

R – Rohraußengewinde (kegelig) nach DIN EN 10226

Konformitätserklärung zur europäischen Chemikalienverordnung (REACh)

Wir erklären die Übereinstimmung unserer Produkte mit der europäischen Chemikalienverordnung Nr. 1907/2006/EG (REACh).

Betr.: Informationspflichten nach Art. 33

Als Hersteller von Erzeugnissen im Sinne der o.g. Verordnung sind wir ein nachgeschalteter Anwender („downstream user"). Diese Erzeugnisse sind nicht registrierungspflichtig.

Wir stellen keine Chemikalien (Stoffe) oder Zubereitungen her oder importieren solche in die EU.
Angaben zu Inhaltsstoffen von Vor- und Hilfsprodukten basieren auf Angaben unserer Lieferanten.

Wir legen Wert auf vertrauensvolle Lieferantenbeziehungen, die eine wichtige Basis für die Sicherstellung der Einhaltung der europäischen Chemikalienverordnung entlang der Lieferantenkette sind.
Dementsprechend sind nach unserem heutigen Kenntnisstand in unseren Produkten einschließlich deren Verpackungen keine Stoffe (sog. SVHC-substances of very high concern) zu mehr als 0,1 Masse-% je Erzeugnis enthalten, die in der Kandidatenliste (Art. 59[1], in der jeweils aktuellen Fassung) der Europäischen Chemikalienagentur ECHA genannt werden.

REACH: Information über Bauteile mit bleihaltigen Messingkomponenten

Die Verordnung (EG) Nr. 1907/2006 des Europäischen Parlaments und des Rates vom 18. Dezember 2006 zur Registrierung, Bewertung, Zulassung und Beschränkung chemischer Stoffe, REACH[1] besagt, dass „die Identifizierung eines besonders besorgniserregenden Stoffes, SVHC[2] und seine Aufnahme in die Kandidatenliste eine formelle Informationspflicht für Importeure, Hersteller und Lieferanten eines Erzeugnisses, das einen solchen Stoff mit einem Masseanteil > 0,1% enthält, auslöst". Am 27. Juni 2018 wurde das Metall Blei, EC-Nr 231-100-4 mit der Nummer CAS 7439-92-1 in die SVHC-Kandidatenliste aufgenommen. Die Werkstoffe Messing und Rotguss enthalten typischerweise mehr als 0,1% Blei. Wir informieren daher industrielle oder professionelle Anwender und Händler über diesen Sachverhalt.

Messing wird in Anschlussstutzen für Urinal-Rohbaukästen und UP-Spülkästen, für Anschlussnippel für Füllventile und für Ablaufventile und Kleinteile in Ablaufgarnituren für Spülen, Waschtischen und Badewannen verwendet.

Verantwortungsvolles Handeln im Sinne unseres Umweltbewusstseins hat in den letzten Jahren bereits zu einer deutlichen Reduzierung des Buntmetallanteils in unseren Produkten geführt. Dort, wo unvermeidbar, wurde der Bleianteil der Komponenten deutlich reduziert. Durch den Einsatz sog. bleifreier Messingsorten, Pbf[3] wird auf Blei sogar nahezu vollständig verzichtet.

Der Einsatz von Messingkomponenten für Rohrleitungssysteme der Gas- und Trinkwasserverteilung bleibt unverändert. Eine Übersicht über die zugelassenen Messinglegierungen für Armaturen und metallische Bauteile in der Trinkwasserverteilung ist auf der Website des UBA veröffentlicht: www.umweltbundesamt.de/sites/default/files/medien/374/dokumente/10th_revision_4ms_scheme_for_metallic_materials_part_b.pdf

Für weitere Informationen zur REACH-Verordnung empfehlen wir Ihnen, die Website der Europäischen Chemikalienagentur (ECHA) zu besuchen: https://echa.europa.eu/documents/10162/23036412/nutshell_guidance_articles2_en.pdf/1e13dcce-b46b-43cb-904e-6c4675613e9d

[1] REACH: Registration, Evaluation, Authorisation and Restriction of Chemicals

[2] SVHC: Substance of Very High Concern

[3] Pbf: Plumbum free, Kennzeichnung für Messingwerkstoffe mit einem Bleianteil < 0,1%

SANIT hat erfolgreich die Zertifizierung nach DIN EN ISO 9001, DIN EN ISO 14001 und DIN EN ISO 50001 – Einführung eines modernen Qualitäts-Management-Systems, Umwelt-Management-Systems und Energiemanagement-Systems – bestanden. Das Zertifikat finden Sie unter www.sanit.com zum Download.

Mit der Allianz hat SANIT eine Produkthaftversicherung abgeschlossen. Eine Haftungsübernahmevereinbarung besteht mit dem Zentralverband Sanitär-Heizung-Klima Deutschland.

Die SANIT Produkte unterliegen umfangreichen Prüfungen nach nationalen und internationalen Normen und haben Prüfzeichen wie DIN, KIWA, NF, TÜVRheinland u.a.

Schallschutz
Fraunhofer-Institut
für Bauphysik
Abt. Akustik Stuttgart

Technik
Deutsches Institut für
Normung e.V. Berlin

25 Jahre Ersatzteil-
beschaffungsgarantie
für funktionsbedingte
Einzelteile in
SANIT UP-Spülkästen

Eigene 100%ige
Druckwasserprüfung
aller Füllventile

10 Jahre Garantie
auf die Bruchfestigkeit von
Thermoplast-WC-Sitzen, Duschsitz,
Klappsitz und Ausgussbecken

Sanit- Vorwandelemente und das Schienensystem 996 sind geprüft nach französischer Norm für Vorwandelemente NF 017 und in Anlehnung an die DIN EN 997 „WC-Becken und Anlagen mit angeformtem Geruchverschluss“ Mai 2014.

Folgende Prüflasten wurden im Einbau an einem ausreichend tragfähigen Bauwerk getestet:

- WC- u. Bidet-Elemente mit 4 KN bzw. 400 kg
- Waschtisch- u. Urinal-Elemente mit 1,5 KN bzw. 150 kg
- Elemente für Stütz- u. Haltesysteme mit 1 KN bzw. 100 kg.

Für freistehende WC-Anlagen und Installationswände sind entsprechend ausgelegte Installationsvorschriften zu beachten.

TÜV Rheinland-Zertifikate

Belüftungsventile / Rohrbelüfter

Füllventile für Spülkästen

WC-Anschlussstücke

Ablaufgarnituren

Belüftungsventile mit Röhrengeruch-verschluss

Geruchverschlüsse

WC-Element INEO PLUS 450 mit Rohrbelüfter

Bodenablauf

Kundenservice

Telefon: +49 (0) 36691 598-388 E-Mail: kundenservice@sanit.com

Gernot Müller
Tel.: +49 (0) 36691 598375
Gernot.Mueller@sanit.com

Jörg Müller
Tel.: +49 (0) 36691 598376
Joerg.Mueller@sanit.com

Hans Schulze
Tel.: +49 (0) 36691 598455
Hans.Schulze@sanit.com

Sandra Franke
Tel.: +49 (0) 36691 598978
Sandra.Franke@sanit.com

D-A-CH

Michael Kannengießer
Vertriebsleiter D-A-CH
Tel.: +49 (0) 36691 598370
Michael.Kannengiesser@sanit.com

Stefan Mann
Gebietsverkaufsleiter Süd-West
Tel.: +49 (0) 9563 93123
Stefan.Mann@sanit.com

Rinaldo Fox
Gebietsverkaufsleiter Nord-Ost
Tel.: +49 (0) 36691 598414
Rinaldo.Fox@sanit.com

Industriekunden / Deutschland / International

Andreas Hopf
Key Account Manager
Tel.: +49 (0) 9563 93133
Andreas.Hopf@sanit.com

Innendienst Industriekunden

Heike Dörfer
Tel.: +49 (0) 36691 598363
Heike.Doerfer@sanit.co

Susanne Tischer
Tel.: +49 (0) 36691 598966
Susanne.Tischer@sanit.com

Innendienst

Sabine Tröster
Leiterin Innendienst
Tel.: +49 (0) 36691 598353
Sabine.Troester@sanit.com

Sindy Engelhardt
Tel.: +49 (0) 9563 93122
Sindy.Engelhardt@sanit.com

Christine Gleichmann
Tel.: +49 (0) 9563 93126
Christine.Gleichmann@sanit.com

Sylvia Schramm
Tel.: +49 (0) 36691 598356
Sylvia.Schramm@sanit.com

Heidrun Schulz
Tel.: +49 (0) 36691 598354
Heidrun.Schulz@sanit.com

Gisela Goldhorn
Tel.: +49 (0) 36691 598359
Gisela.Goldhorn@sanit.com

Andrea Engel
Tel.: +49 (0) 9563 93127
Andrea.Engel@sanit.com

Aileen Lange
Tel.: +49 (0) 36691 598357
Aileen.Lange@sanit.com

Eva Voßwinkel
Tel.: +49 (0) 36691 598903
Eva.Vosswinkel@sanit.com

Maren Arnold
Österreich
Tel.: +49 (0) 09563 93174
Maren.Arnold@sanit.com

Hannah Hänseroth
Tel.: +49 (0) 36691 598391
Hannah.Haenseroth@sanit.com

International Sales

Christoph Rindfleisch
Leitung International Sales
Tel.: +49 (0) 36691 598922
Christoph.Rindfleisch@sanit.com

Ralf Küntzel
Area Sales Manager
Naher und Mittlerer
Osten/Afrika/Ukraine
Tel.: +49 (0) 36691 598951
Ralf.Kuentzel@sanit.com

Richard Kahl
Intercompany & Key Account Manager
Tel.: +49 (0) 36691 598350
Richard.Kahl@sanit.com

Innendienst

Carmen Both-Naghmouchi
Tel.: +49 (0) 9563 93131
Carmen.Both@sanit.com

Evelin Groß
Tel.: +49 (0) 36691 598362
Evelin.Gross@sanit.com

Heike Dörfer
Tel.: +49 (0) 36691 598363
Heike.Doerfer@sanit.com

Susanne Tischer
Tel.: +49 (0) 36691 598966
Susanne.Tischer@sanit.com

Annalena Schwendemann
Tel.: +49 (0) 9563 93129
Annalena.Schwendemann@sanit.com

Lokaler Kontakt International

Albanien
Roca Croatia d.d.
Tel: +355 69 70 83 388
armand.resnja@inker.hr
www.roca.com

Belgien, Niederlande
Aliaxis Belgium S.A.
Tel.: +32 4 248 89 40
info.be@aliaxis.com
www.aliaxis.be

Bosnien und Herzegowina
Roca Croatia d.d.
Tel: +385 98 938 7154
vedran.brkic@inker.hr
www.hr.roca.com

Bulgarien
Roca Bulgaria AD
Tel.: +359 888 679 877
georgi.yanev@bg.roca.net
www.roca.bg

Griechenland
Aliaxis Greece Ltd
Tel.: +30 210 7264102 & 104
info.gr@aliaxis.com
www.aliaxis.gr

Island
Húsasmidjan hf
Tel.: +354 525 3000
www.husa.is

Israel
YORAM RAHAV
Import & Marketing
Tel.: +972 54 3433331
import@monfar.co.il
www.yoram-rahav.co.il

Kroatien
Roca Croatia d.d.
Tel: +385 1 33 50 825
prodaja@hr.roca.com
www.hr.roca.com

Libanon
N&A Najjar Abdo
Tel.: +961 3 887217
boudys@terra.net.lb

Litauen
UAB „SIDABRINIS KRIOKLYS“,
Kestutis Neufeld
Tel.: +370 / 5 233 06 64
kestutis.n@sidabriniskrioklys.lt
www.sidabriniskrioklys.lt

Montenegro
Roca Croatia d.d.
Tel: +385 98 932 3537
sasa.manojlovic@inker.hr
www.hr.roca.com

Nordmazedonien
Roca Bulgaria AD
Tel.: +359 888 679 877
georgi.yanev@bg.roca.net
www.roca.bg

Österreich
Ernst Christöfl GmbH
Tel.: +43 3136 631660
office@christoefl.com
www.christoefl.com

Polen
Roca Polska Sp. z o.o.
Tel. +48 32 339 41 00
biuro@roca.pl
www.roca.pl

Lokaler Kontakt International

Saudi Arabien und Kuwait
SHABBIR TASSADDUK KHARAWALA
Tel: +966 509404702
shabbir_kharawala@hotmail.com

Schweiz
Dellco Tecnica GmbH
Tel.: +41 448 15 15
info@dellco.ch
www.dellco.ch

Serbien
Roca Croatia d.d.
Tel: +381 63 367 723
milovan.mamlic@hr.roca.com
www.hr.roca.com

Slowenien, Kosovo
Roca Croatia d.d.
Tel: +386 31 342 567
igor.gombac@inker.hr
www.roca.com

Tschechische Republik, Slowakische Republik
PAVEL MALENA
Tel.: +4 20 5 15 24 17 65
Tel.: +4 20 7 36 62 62 55
malena@fmtrading.cz

Ukraine
DMYTRO ZHYGIR
Tel.: +38 067 4669794
sanit.ukraine@gmail.com

Ungarn
Laufen CZ s.r.o.
Kereskedelmi Képviselet
Tel.: +36 30 536 2879
office.budapest@hu.laufen.com

Vereinigte Arabische Emirate, Katar, Oman und Bahrain
MOHAMMED ZAHEER ABBAS MAKENDAR
Tel: +971 543413811
M.Zaheer@sanit.com

SANITÄRTECHNIK EISENBERG GMBH

Gewerbegebiet – In der Wiesen 8
D-07607 Eisenberg

Postfach 1149 | D-07601 Eisenberg

T +49 (0) 36691 598 – 0

www.sanit.com | info@sanit.com