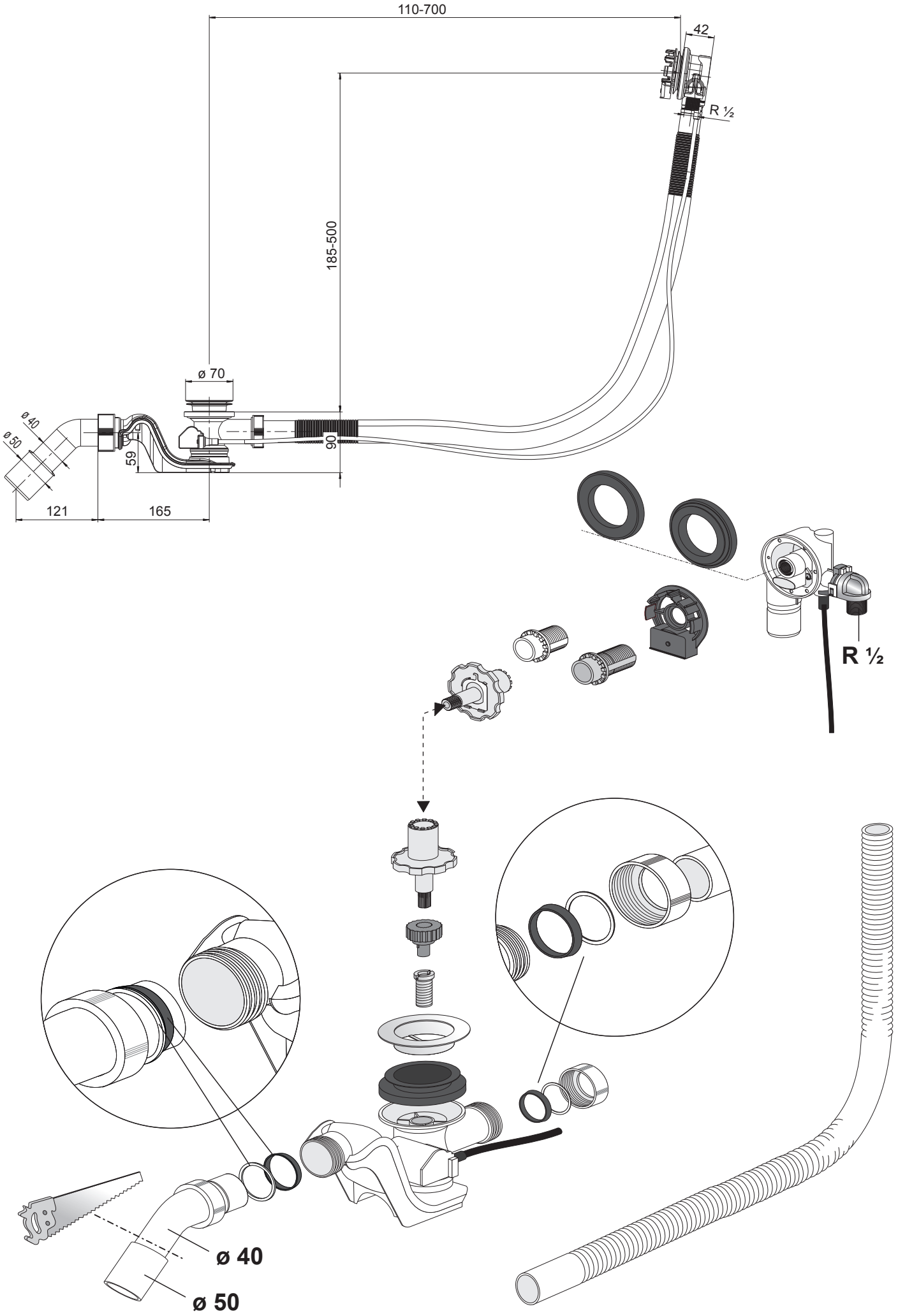
110-700
42
R ½
185-500
ø 70
ø 40
ø 50
59
90
121
165
R ½
ø 40
ø 50

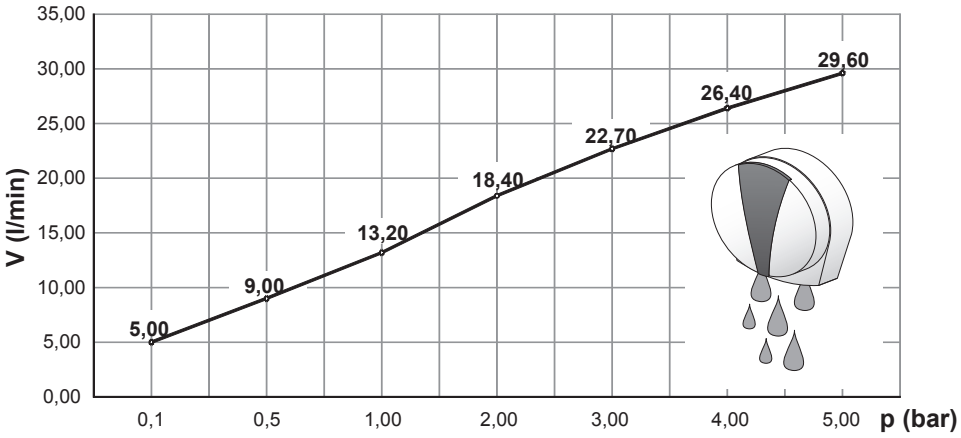
V (l/min)
35,00
30,00
25,00
20,00
15,00
10,00
5,00
0,00
0,1
0,5
1,00
2,00
3,00
4,00
5,00
p (bar)
5,00
9,00
13,20
18,40
22,70
26,40
29,60

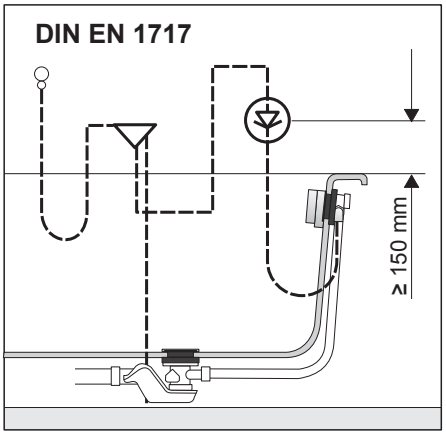
DIN EN 1717
≥ 150 mm

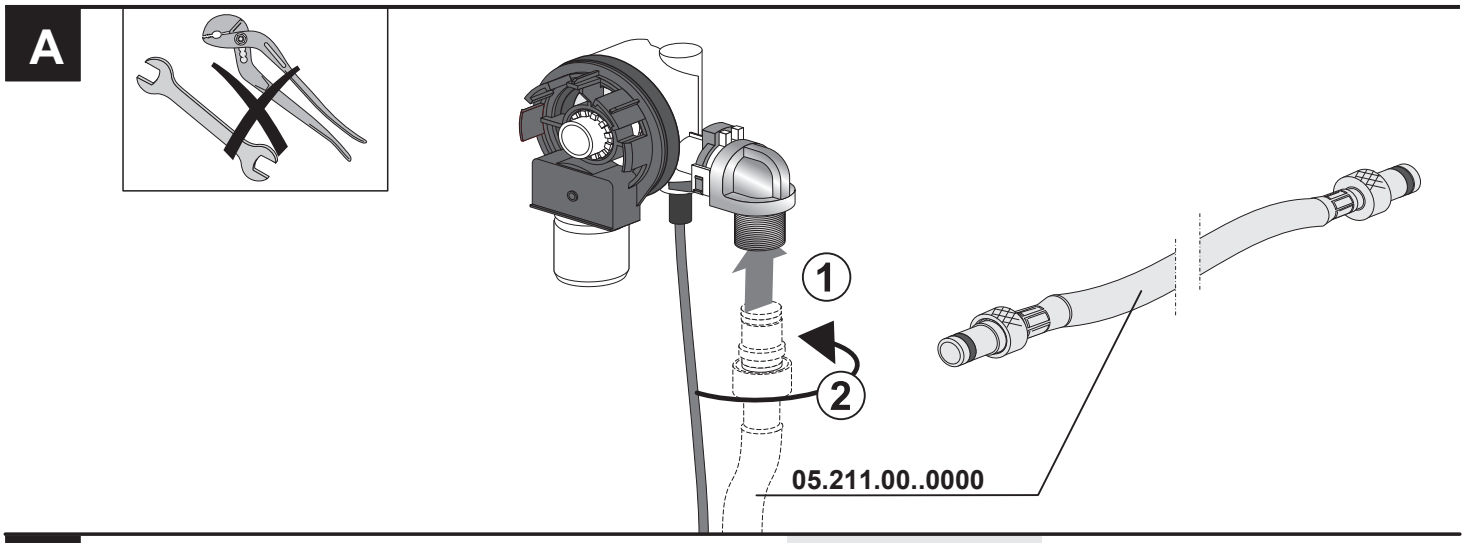
A
1
2
05.211.00..0000

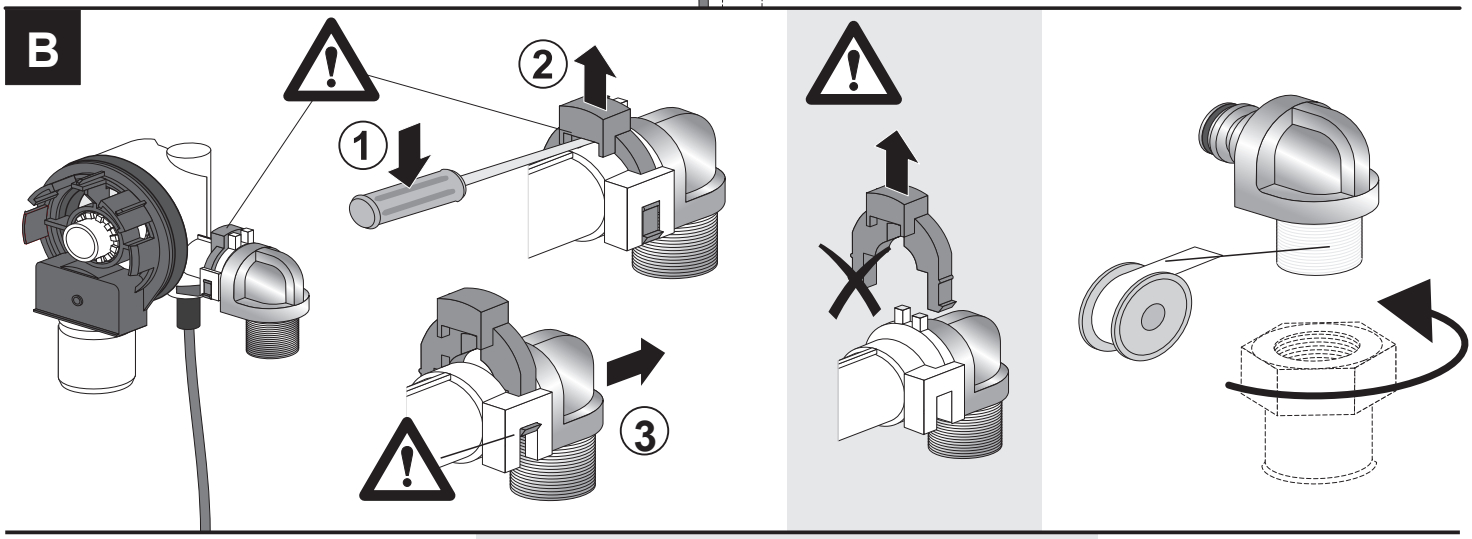
B
1
2
3

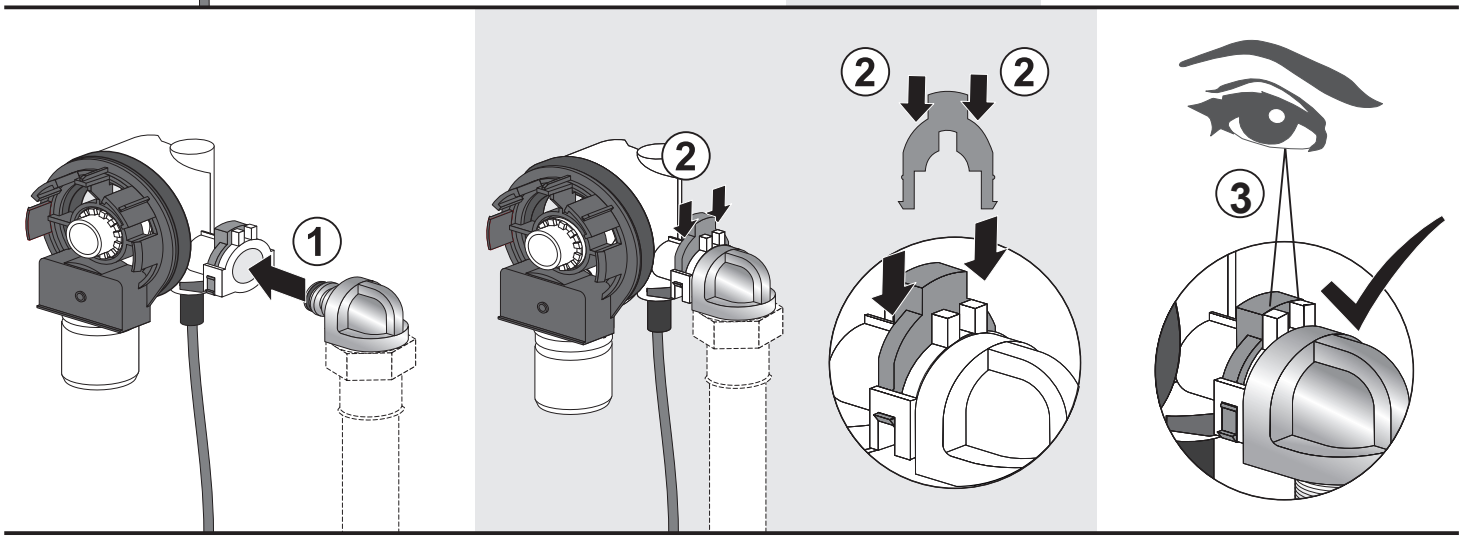
1
2
2
2
3

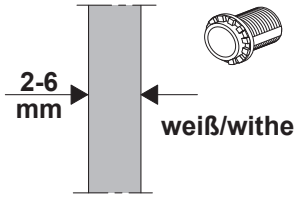
2-6
mm
weiß/withe

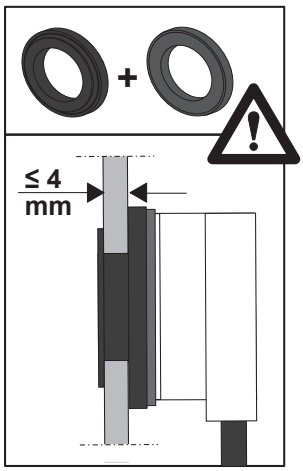
+
≤ 4
mm

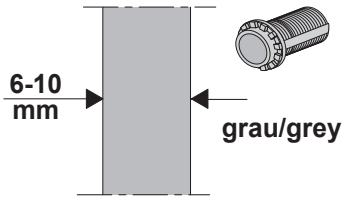
6-10
mm
grau/grey

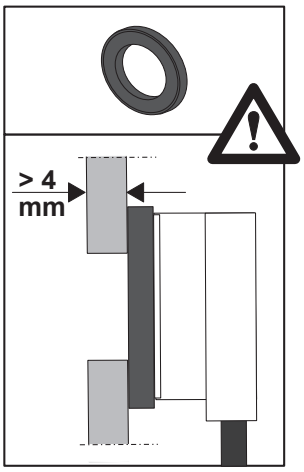
> 4
mm

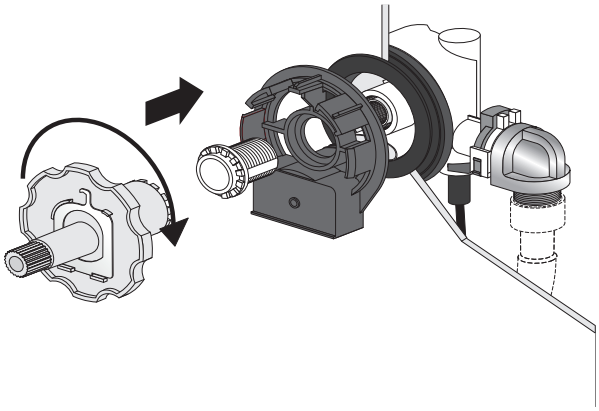

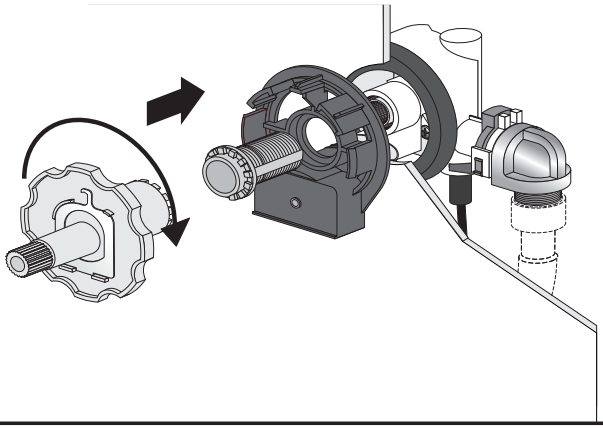

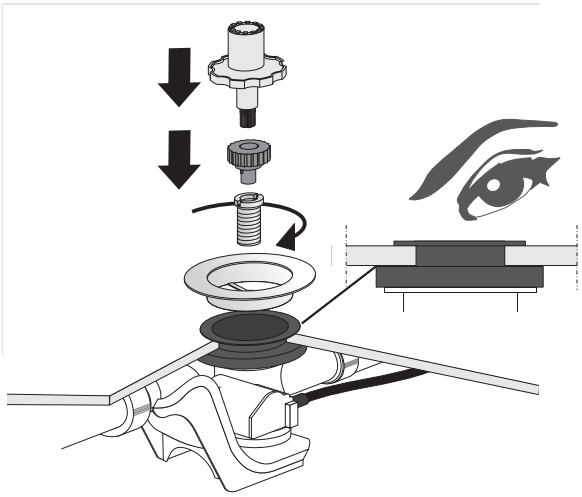

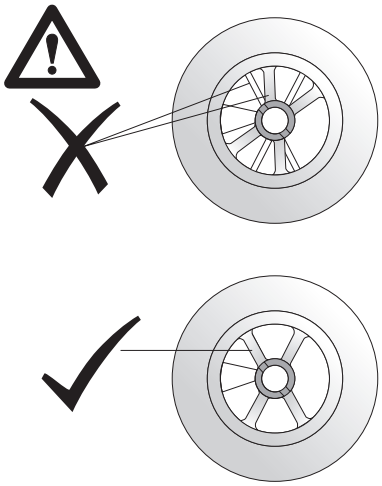

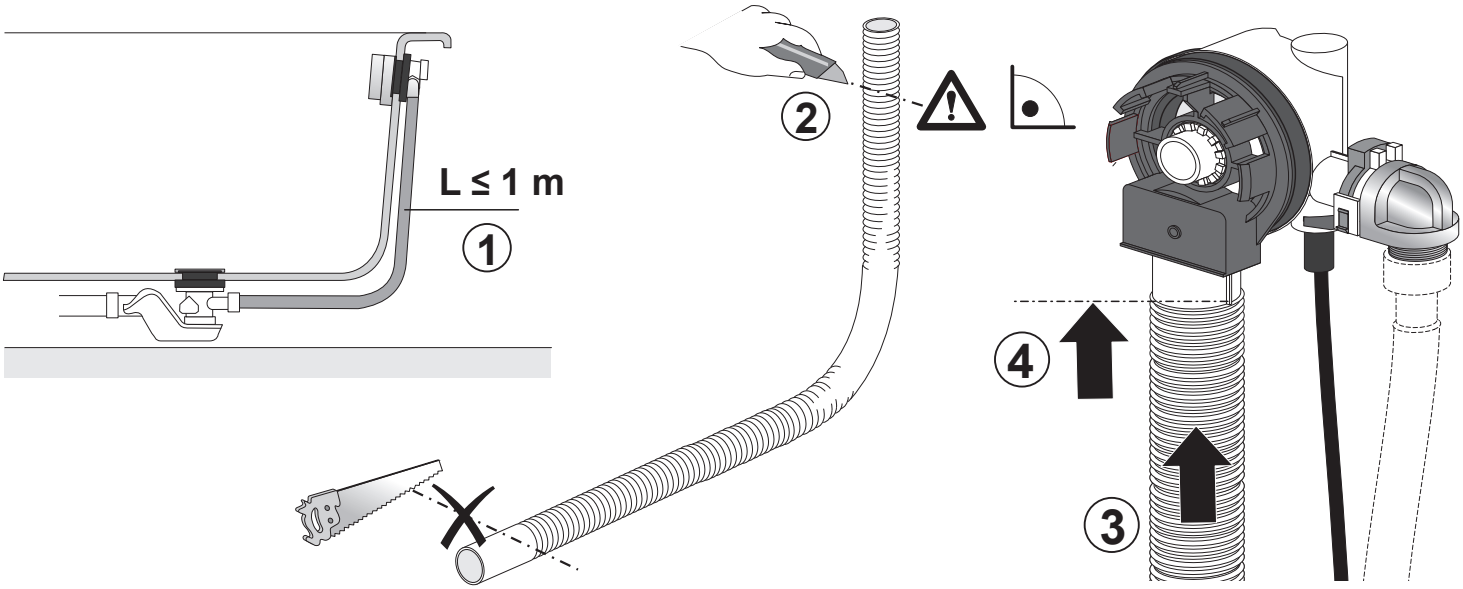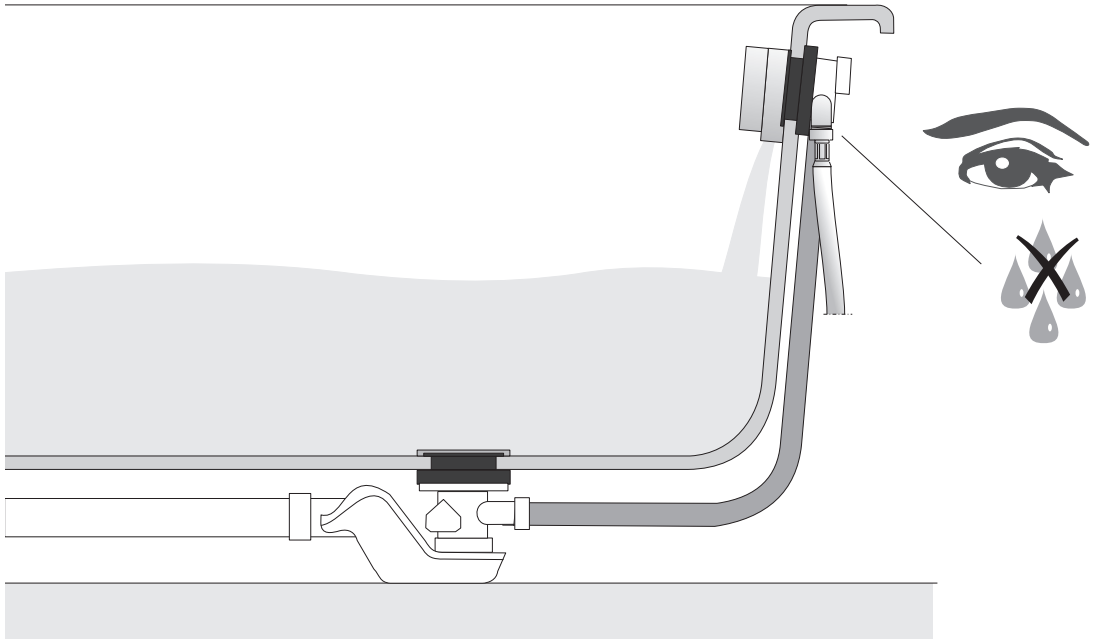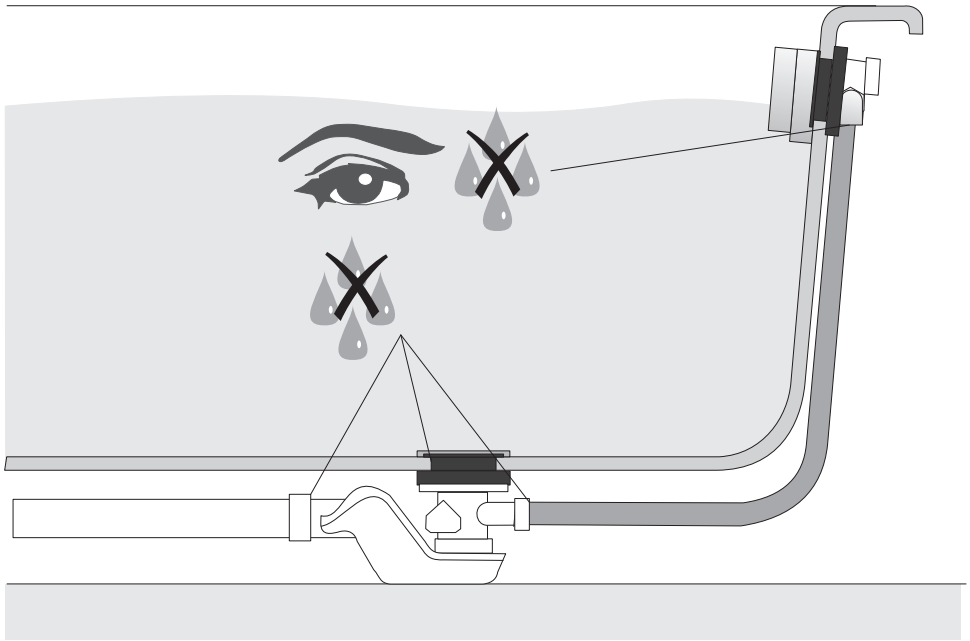
L ≤ 1 m
1
2
3
4